PERFECT POINT d.o.o.

Investitor: Filix d.o.o.
Stancija Pataj 52A
Bertoši, Pazin
OIB: 00706597351

Broj projekta: Mapa br:

2004-IZ-G

Zaj. oznaka projekta: **05/20-IZ**

Razina razrade: **Izvedbeni projekt**

Strukovna odrednica: **Građevinski projekt vodovodnih instalacija, kanalizacije i prometnih površina**

Naziv građevine:

Rekonstrukcija, izgradnja i prenamjena postojeće farme purana u proizvodni pogon „Filix Proizvodni Kampus“

Lokacija: k.č. 2763/2 k.o.Trviž

Glavni projektant: Dino Krizmanić, dipl.ing.arh.
Br. ovlaštenja A 3032

Projektant: Marin Velić, mag.ing.aedif.
Br. ovlaštenja G 5207

Direktor: Elvis Grgorinić, dipl.ing.stroj.

Hrvatska komora arhitekata

Digitally signed by DINO KRIZMANIĆ
DN: c=HR, o=HRVATSKA KOMORA ARHITEKATA, 2.5.4.97=VATHR-85986018932, ou=Identification, sn=KRIZMANIĆ, givenName=DINO, serialNumber=PNOHR-21033078833, cn=DINO KRIZMANIĆ
Date: 2022.03.15 14:29:14 +01'00'

MARIN VELIĆ

Digitally signed by MARIN VELIĆ
DN: c=HR, o=HRVATSKA KOMORA INŽENJERA GRAĐEVINARSTVA, 2.5.4.97=VATHR-65080653676, ou=Identification, sn=VELIĆ, givenName=MARIN, serialNumber=PNOHR-58269364217, cn=MARIN VELIĆ
Date: 2022.03.15 14:13:33 +01'00'

ELVIS GRGORINIĆ

Digitally signed by ELVIS GRGORINIĆ
DN: c=HR, o=HRIDCA, ou=Identification, sn=GRGORINIĆ, givenName=ELVIS, serialNumber=PNOHR-18695613723, cn=ELVIS GRGORINIĆ
Date: 2022.03.15 14:19:00 +01'00'

PERFECT POINT d.o.o.
OIB: 90250812686
Tivolski put 3, 52100 Pula
mob: +385 (0)98 253006
email: elvis.grgorinic@gmail.com

Pula, rujan 2021. godine

A Opći dio

Sadržaj izvedbenog projekta

A opći dio

1. Sadržaj projekta
2. Popis mapa i projektanata
3. Izvadak iz sudskog registra poduzeća “Perfect Point” d.o.o.
4. Rješenja o upisu u Hrvatsku komoru ovlaštenih inženjera građevinarstva

B tehnički dio

Tekstualni dio

1.	Tehnički opis	1.1 - 1.19
2.	Specifikacija okana	1.20 - 1.25
3.	Točke iskolčenja	1.26 - 1.31

Nacrti

1. PROMETNO MANIPULATIVNE POVRŠINE

1.1.	Situacija postojećeg stanja na geodetskoj podlozi	mj. 1:500
1.2.	Situacija građevinskog oblikovanja	mj. 1:250
1.3.	Situacija prometnog rješenja	mj. 1:250
1.4.	Situacija građevinskog oblikovanja sa točkama iskolčenja	mj. 1:250
1.5.	Uzdužni presjek prometne površine	mj. 1:1000/100
1.6.	Normalni poprečni profili A-A i B-B	mj. 1:50
1.7.	Karakteristični poprečni profili os MC00 km 0+000 do km 0+090	mj. 1:100
1.8.	Karakteristični poprečni profili os MC00 km 0+100 do km 0+150	mj. 1:100
1.9.	Karakteristični poprečni profili os MC00 km 0+160 do km 0+190	mj. 1:100
1.10.	Karakteristični poprečni profili os MC00 km 0+200 do km 0+250	mj. 1:100
1.11.	Karakteristični poprečni profili os MC00 km 0+260 do km 0+300	mj. 1:100
1.12.	Karakteristični poprečni profili os MC00 km 0+320 do km 0+350	mj. 1:100
1.13.	Karakteristični poprečni profili os mc10	mj. 1:100
1.14.	Horizontalna prometna signalizacija	mj. 1:50
1.15.	Detalj postavljanja vertikalne signalizacije	mj. 1:25
1.16.	Montaža prometnih znakova	mj. 1:25
1.17.	Detalj cestovnih rubnjaka i rubnjaka između kolnika i travne rešetke	mj. 1:20
1.18.	Detalj spajanja postojeće i nove konstrukcje kolnika	mj. 1:10
1.19.	Detalj kolničke konstrukcije i konstrukcije parkirališta od travnih rešetki	mj. 1:10
1.20.	Specifikacija vertikalne signalizacije	-
1.21.	Specifikacija horizontalne signalizacije	-

2. VODOVOD, SANITARNA I OBORINSKA ODVODNJA

2.1.	Situacija oborinske i sanitarne odvodnje	mj. 1:250
2.2.	Uzdužni profili oborinske odvodnje	mj. 1:500/100
2.3.	Uzdužni profili sanitarne odvodnje	mj. 1:500/100
2.4.	Situacija vodovodne i hidrantske mreže	mj. 1:250
2.5.	Razvod vodovodne i kanalizacijske mreže HALE br.1 i 2	mj. 1:100
2.6.	Odvodnja s krovnih površina HALE br.1 i 2	mj. 1:100
2.7.	Razvod vodovodne i kanalizacijske mreže HALE br.5	mj. 1:100
2.8.	Izometrijska shema vodovodne i hidrantske mreže	mj. -
2.9.	Detalji revizijskih okana oborinske i sanitarne odvodnje	mj. 1:25
2.10.	Detalj separatora zauljenih tekućina	mj. 1:25
2.11.	Karakteristični presjek rova sanitarne i oborinske odvodnje	mj. 1:25
2.12.	Detalj upojnog polja	mj 1:50
2.13.	Detalj PP slivnika	mj. 1:20
2.14.	Armaturni nacrt AB ploče 140x140 cm na PP oknu	mj. 1:20
2.15.	Armaturni nacrt AB ploče 127x127 cm na PP oknu	mj. 1:20
2.16.	Detalj prekidnog okna tlačnog cjevovoda sanitarne odvodnje	mj. 1:25
2.17.	Detalji i sheme crpne stanice	mj. 1:25
2.18.	Detalj kanalica na prometnici	mj. 1:10
2.19.	Detalj kanalica na ulazu u hale br.1 i 2	mj. 1:10
2.20.	Detalj linijske kanalice uz bazen	mj. 1:10
2.21.	Detalj kanalica unutar hale	mj. 1:10
2.22.	Detalj unutarnjeg revizijskog okna sanitarne odvodnje	mj. 1:25
2.23.	Detalj poklopca sa ispunom	mj. 1:10
2.24.	Princip spajanja kanala u oknima	mj. 1:25
2.25.	Sheme PP okana oborinske odvodnje	
2.26.	Sheme PP okana sanitarne odvodnje	
2.27.	Karakteristični presjek rova vodovodne/hidrantske mreže	mj. 1:25
2.28.	Detalj nadzemnog hidranta	mj. 1:25
2.29.	Detalj ugradnje zidnog hidranta	mj. 1:10
2.30.	Detalj hidrostanice	mj. 1:25
2.31.	Detalj čvorova hidrantske mreže	mj. 1:25
2.32.	Detalj usidrenja čvorova hidrantske mreže	mj. 1:25
2.33.	Detalj spremnika tehnološke vode	mj. 1:25

Popis mapa i projektanata

Opći podaci

Investitor: **Filix d.o.o.**

Adresa: **Stancija Pataj 52A, Bertoši, Pazin**

Naziv građevine: **Rekonstrukcija, izgradnja i prenamjena postojeće farme purana u proizvodni pogon „Filix Proizvodni Kampus“**

Lokacija: **k.č. 2763/2 k.o. Trviž**

Zaj. Ozn. Proj. (Z.O.P.): **05/20-IZ**

Razina razrade: **Izvedbeni projekt**

Glavni projektant: **Dino Krizmanić, dipl.ing.arh.**

Popis mapa i projektanata

MAPA 1

Br.pr. 05/20-IZ/A — Arhitektonski projekt
izrađivač: MOLO ZERO d.o.o. Pula
projektant: Leonid Zuban, dipl.ing.arh.

MAPA 2 – KNJIGA 1

Br.pr. 310/21 — Građevinski projekt konstrukcije
izrađivač: TGI d.o.o. Pula
projektant: Franko Grubišić, dipl.ing.građ.

MAPA 2 – KNJIGA 2

Br.pr. 12/21 — Građevinski projekt AB montažne konstrukcije
izrađivač: Rijeka structura d.o.o. Rijeka
projektant: Ivan Martinaš, dipl.ing.građ.

MAPA 3

Br.pr. 2004-IZ-G — Građevinski projekt vodovodnih instalacija, kanalizacije i prometnih površina
izrađivač: Perfect Point d.o.o. Pula
projektant: Marin Velić, mag.ing.aedif.

MAPA 4

Br.pr. 2004-IZ-STR — Projekt strojarskih instalacija
izrađivač: Perfect Point d.o.o. Pula
projektant: Elvis Grgorinić, dipl.ing.stroj.

MAPA 5

Br.pr. 2004-IZ-PL
UNP-a

Projekt strojarskih instalacija – dogradnja postojeće instalacije
izrađivač: Perfect Point d.o.o. Pula
projektant: Elvis Grgorinić, dipl.ing.stroj.

MAPA 6

Br.pr. 97/10/20-IZV

Elektrotehnički projekt – projekt jake i slabe struje
izrađivač: M-PROJEKT d.o.o. Pazin
projektant: Žarko Matijašić, mag. ing.el.

MAPA 7

Br.pr. 97/10/20-V-IZV

Projekt sustava za dojavu požara
izrađivač: M-PROJEKT d.o.o. Pazin
projektant: Žarko Matijašić, mag. ing.el.

PODACI ZA UPIS U GLAVNU KNJIGU SUDSKOG REGISTRA
(prilog uz rješenje)

Pod brojem upisa 1 za tvrtku PERFECT POINT društvo s ograničenom odgovornošću za projektiranje, konzalting, inženjering i poslovne usluge upisuje se:

SUBJEKT UPISA

TVRTKA:

PERFECT POINT društvo s ograničenom odgovornošću za projektiranje, konzalting, inženjering i poslovne usluge

PERFECT POINT d.o.o.

SJEDIŠTE/ADRESA:

Pula (Grad Pula - Pola)
Tivolski put 3

ADRESA ELEKTRONIČKE POŠTE:

elvis.grgorinic@inet.hr

PRAVNI OBLIK:

društvo s ograničenom odgovornošću

PRETEŽITA DJELATNOST:

71.12 - Inženjerstvo i s njim povezano tehničko savjetovanje

OSNIVAČI/ČLANOVI DRUŠTVA:

Elvis Grgorinić, OIB: 18695613723
Pula, Tivolski put 3
- jedini član d.o.o.

OSOBE OVLAŠTENE ZA ZASTUPANJE:

Elvis Grgorinić, OIB: 18695613723
Pula, Tivolski put 3
- član uprave
- zastupa samostalno i pojedinačno

TEMELJNI KAPITAL:

20.000,00 kuna

PRAVNI ODNOSI:

Osnivački akt:

Izjava o osnivanju društva s ograničenom odgovornošću od 17.03.2020.

EVIDENCIJSKE DJELATNOSTI:

* - Projektiranje i građenje građevina te stručni nadzor građenja
* - Stručni poslovi prostornog uređenja
* - Djelatnosti prostornog uređenja i gradnje,

PODACI ZA UPIS U GLAVNU KNJIGU SUDSKOG REGISTRA
(prilog uz rješenje)

Pod brojem upisa 1 za tvrtku PERFECT POINT društvo s ograničenom odgovornošću za projektiranje, konzalting, inženjering i poslovne usluge upisuje se:

SUBJEKT UPISA

EVIDENCIJSKE DJELATNOSTI:

* - Djelatnost projektiranja i/ili stručnog nadzora građenja,
* - Djelatnost upravljanja projektom gradnje,
* - Djelatnost tehničkog ispitivanja i analize
* - Djelatnost završnih i zanatskih građevinskih radova
* - Djelatnost projektiranja građevinskih instalacija
* - Djelatnosti uređenja, održavanja, planiranja i projektiranja krajolika i okućnica kuća i zgrada te poslovnih, turističkih i ugostiteljskih objekata
* - Energetsko certificiranje, energetski pregled zgrade i redoviti pregled sustava grijanja i sustava hlađenja ili klimatizacije u zgradi
* - Poslovi građenja i rekonstrukcije javnih cesta
* - Ostali poslovi upravljanja javnim cestama
* - Pružanje usluga konzaltinga, inženjeringa i tehničkog savjetovanja na području strojarstva, građevinarstva, prostornog planiranja i zaštite okoliša
* - Djelatnosti izrade i izvedbe projekata te izrade tehničke dokumentacije iz područja strojarstva, elektrike, elektronike, mehanike, hidraulike, automatike, robotike i domotike
* - Djelatnost izrade kompjuterskih prostornih prikaza i prezentacija (3D vizualizacija)
* - Snimanje iz zraka
* - Stručni poslovi zaštite okoliša
* - Upravljanje i održavanje sportskom građevinom
* - Pružanje usluga dizajniranja, opremanja, aranžiranja i dekoracije eksterijera i interijera te savjetovanja u vezi s uređenjem, dizajniranjem, aranžiranjem i estetizacijom eksterijera i interijera
* - Specijalizirane dizajnerske djelatnosti
* - Pružanje usluga grafičkog, industrijskog, modnog i WEB dizajna te dizajna proizvoda
* - Poslovi upravljanja nekretninom i održavanje nekretnina
* - Posredovanje u prometu nekretnina
* - Poslovanje nekretninama
* - Djelatnost iznajmljivanja nekretnina
* - Djelatnost iznajmljivanja strojeva i opreme, sa i bez rukovatelja i predmeta za osobnu uporabu i kućanstvo
* - Kupnja i prodaja robe
* - Pružanje usluga u trgovini
* - Obavljanje trgovačkog posredovanja na domaćem i

PODACI ZA UPIS U GLAVNU KNJIGU SUDSKOG REGISTRA
(prilog uz rješenje)

Pod brojem upisa 1 za tvrtku PERFECT POINT društvo s ograničenom odgovornošću za projektiranje, konzalting, inženjering i poslovne usluge upisuje se:

SUBJEKT UPISA

EVIDENCIJSKE DJELATNOSTI:

inozemnom tržištu
* - Zastupanje inozemnih tvrtki
* - Usluge informacijskog društva
* - Pružanje usluga savjetovanja u vezi s poslovanjem i upravljanjem
* - Djelatnosti istraživanja tržišta i ispitivanja javnog mnijenja
* - Pružanje usluga izrade poslovnih i marketinških planova
* - Djelatnost organiziranja savjetovanja, kongresa, tečajeva, prezentacija i seminara u okviru registriranih djelatnosti
* - Prijevoz putnika u unutarnjem cestovnom prometu
* - Prijevoz putnika u međunarodnom cestovnom prometu
* - Prijevoz tereta u unutarnjem cestovnom prometu
* - Prijevoz tereta u međunarodnom cestovnom prometu
* - Prijevoz osoba i tereta za vlastite potrebe
* - Pružanje usluga čišćenja svih vrsta objekata
* - Stručni poslovi zaštite od buke
* - Pružanje usluga promidžbe (reklame i propagande)

U Pazinu, 27. ožujka 2020.

Viši sudski savjetnik
Marlena Pamić Ćus

Dokument je elektronički potpisan:
MARLENA PAMIĆ
ĆUS
Vrijeme potpisivanja:
27-03-2020
10:15:36

DN:
C=HR
O=TRGOVAČKI SUD U PAZINU
2.5.4.97=#130D485234363534333733323731 35
L=PAZIN
S=PAMIĆ ĆUS
G=MARLENA
CN=MARLENA PAMIĆ ĆUS

Broj zapisa: dzi-3362027
Kontrolni broj: wc7d3-yup7w

Vjerodostojnost ovog dokumenta možete provjeriti na web adresi: http://sudreg.pravosudje.hr/registar/kontrola_izvornika/ unosom gore navedenog broja zapisa i kontrolnog broja dokumenta ili skeniranjem ovog QR koda. Sustav će u oba slučaja prikazati izvornik ovog dokumenta. Ukoliko je ovaj dokument identičan prikazanom izvorniku u digitalnom obliku, Trgovački sud u Pazinu potvrđuje vjerodostojnost dokumenta.

REPUBLIKA HRVATSKA

HRVATSKA KOMORA
INŽENJERA GRAĐEVINARSTVA
10000 Zagreb, Ulica grada Vukovara 271

KLASA: UP/I-360-0115-01/22
URBROJ: 500-03-15-2
Zagreb, 07. listopada 2015. godine

Hrvatska komora inženjera građevinarstva na temelju članka 26. stavka 5. i članka 27. Zakona o komori arhitekata i komorama inženjera u graditeljstvu i prostornom uređenju ("Narodne novine", broj 78/15.) odlučujući o zahtjevu koji je podnio **Marin Velić, Tinjan, Šurani 97 D,** donosi slijedeće

RJEŠENJE

1. U Imenik ovlaštenih inženjera građevinarstva upisuje se **Marin Velić, mag.ing.aedif., Tinjan, Šurani 97 D, OIB 58269364217,** pod rednim brojem **5207**, s danom upisa **07.10.2015**. godine.

2. Upisom u Imenik ovlaštenih inženjera građevinarstva **Marin Velić, mag.ing.aedif.**, stječe pravo na uporabu strukovnog naziva **"ovlašteni inženjer građevinarstva"** i pravo na obavljanje stručnih poslova temeljem članka 48., 50., 53. stavak 1. i 2., 55. Zakona o poslovima i djelatnostima prostornog uređenja i gradnje ("Narodne novine", broj 78/15.), te ostala prava i dužnosti sukladno ovom Zakonu, posebnim zakonima i propisima donesenim temeljem tih zakona, te općim aktima Komore.

3. Ovlaštenom inženjeru građevinarstva Hrvatska komora inženjera građevinarstva izdaje **"pečat i iskaznicu ovlaštenog inženjera građevinarstva"**, koje su vlasništvo Komore.

Obrazloženje

Dana 02.10.2015. godine Marin Velić, mag.ing.aedif., podnio je zahtjev za upis u Imenik ovlaštenih inženjera građevinarstva.

U prilogu zahtjeva, podnositelj zahtjeva je podnio slijedeću dokumentaciju:
- presliku važećeg osobnog dokumenta,
- presliku diplome,
- presliku Uvjerenja o položenom stručnom ispitu za obavljanje poslova prostornog uređenja i graditeljstva,
- dokaz o radnom stažu (Elektronički zapis o podacima evidentiranim u matičnoj evidenciji Hrvatskog zavoda za mirovinsko osiguranje),

- popis poslova u struci ovjeren od ovlaštenog inženjera građevinarstva pod čijim je nadzorom obavljao poslove,
- završno miljenje mentora u trajanju od 24 mjeseca i 22 dana
- dokaz o uplati upisnine u iznosu od 1.000,00 kn,
- 70,00 kn Upravne pristojbe (biljezi RH),
- jednu fotografiju veličine 35x45 mm.

Prema odredbi članka 27. Zakona o komori arhitekata i komorama inženjera u graditeljstvu i prostornom uređenju pravo na upis u imenik ovlaštenih arhitekata, ovlaštenih arhitekata urbanista, odnosno ovlaštenih inženjera Komore ima fizička osoba koja kumulativno ispunjava slijedeće uvjete:

1. da je završila odgovarajući preddiplomski i diplomski sveučilišni studij ili integrirani preddiplomski i diplomski sveučilišni studij i stekla akademski naziv magistar inženjer, ili da je završila

2. odgovarajući specijalistički diplomski stručni studij i stekla stručni naziv stručni specijalist inženjer ako je tijekom cijelog svog studija stekla najmanje 300 ECTS bodova, odnosno da je na drugi način propisan posebnim propisom stekla odgovarajući stupanj obrazovanja odgovarajuće struke,

3. da je po završetku odgovarajućeg diplomskog sveučilišnog studija ili po završetku odgovarajućeg specijalističkog diplomskog stručnog studija provela na odgovarajućim poslovima u struci najmanje dvije godine, da je po završetku odgovarajućeg diplomskog sveučilišnog studija ili odgovarajućeg specijalističkog diplomskog stručnog studija provela na odgovarajućim poslovima u struci najmanje jednu godinu, ako je uz navedeno iskustvo po završetku odgovarajućeg preddiplomskog sveučilišnog ili po završetku odgovarajućeg preddiplomskog stručnog studija stekla odgovarajuće iskustvo u struci u trajanju od najmanje tri godine, odnosno bila zaposlena na stručnim poslovima graditeljstva i/ili prostornoga uređenja u tijelima državne uprave ili jedinica lokalne i područne (regionalne) samouprave, te zavodima za prostorno uređenje županije, odnosno Grada Zagreba najmanje deset godina,

4. da je ispunila uvjete sukladno posebnim propisima kojima se propisuje polaganje stručnog ispita.

U postupku koji je prethodio donošenju ovog rješenja izvršen je uvid u priloženu dokumentaciju i utvrđeno je da je zahtjev podnositelja osnovan, te da podnositelj udovoljava kumulativno svim uvjetima za upis u Imenik ovlaštenih inženjera građevinarstva koji su propisani člankom 27. Zakona o komori arhitekata i komorama inženjera u graditeljstvu i prostornom uređenju.

Podnositelj zahtjeva stekao je pravo na uporabu strukovnog naziva „ovlašteni inženjer građevinarstva" i pravo na obavljanje stručnih poslova temeljem članka 48., 50., 53 stavak 1. i 2., 55. Zakona o poslovima i djelatnostima prostornog uređenja i gradnje, te ostala prava i dužnosti sukladno ovom Zakonu, posebnim zakonima i propisima donesenim temeljem tih zakona, te općim aktima Komore.

Ovlašteni inženjer građevinarstva dužan je izvršavati navedene stručne poslove sukladno zakonu te temeljnim načelima i pravilima struke koje treba poštovati ovlašteni inženjer građevinarstva.

Pravo na obavljanje navedenih stručnih poslova prestaje s prestankom članstva u Komori, u skladu s člankom 34. i 35. Zakona o komori arhitekata i komorama inženjera u graditeljstvu i prostornom uređenju.

Ovlaštenom inženjeru građevinarstva Hrvatska komora inženjera građevinarstva izdaje "pečat i iskaznicu ovlaštenog inženjera građevinarstva", sukladno članku 26. stavku 5. Zakona o komori arhitekata i komorama inženjera u graditeljstvu i prostornom uređenju.

Ovlašteni inženjer građevinarstva dužan je plaćati Hrvatskoj komori inženjera građevinarstva članarinu i ostala davanja koja utvrde tijela Komore, osim u slučaju mirovanja članstva i privremenog prekida obavljanja djelatnosti, a pri prestanku članstva u Komori dužan je podmiriti sve dospjele financijske obveze prema Komori, sve sukladno članku 85. stavku 1. točki 5. Statuta Hrvatske komore inženjera građevinarstva.

Ovlašteni inženjer građevinarstva dobiva putem Hrvatske komore inženjera građevinarstva Potvrdu o polici osiguranja od profesionalne odgovornosti kod odabranog osiguravatelja. Polica se izdaje na razdoblje od godine dana i obnavlja svake godine. Premija osiguranja plaća se sa članarinom, odnosno uračunava se u iznos članarine, sukladno članku 128. Statuta Hrvatske komore inženjera građevinarstva

Ovlašteni inženjer građevinarstva dužan je platiti za upis Hrvatskoj komori inženjera građevinarstva upisninu u iznosu od 1.000,00 kn sukladno članku 61. stavku 3. i 4. Statuta Hrvatske komore inženjera građevinarstva.

Slijedom navedenog, na temelju članaka 26. i 27. Zakona o komori arhitekata i komorama inženjera u graditeljstvu i prostornom uređenju, odlučeno je kao u izreci.

REPUBLIKA HRVATSKA
1
INŽENJERA GRAĐEVINARSTVA
ZAGREB
HRVATSKA KOMORA

Predsjednik
Hrvatske komore inženjera građevinarstva

Zvonimir Sever, dipl.ing.građ.

Uputa o pravnom lijeku:

Protiv ovog rješenja dopuštena je žalba koja se podnosi Ministarstvu graditeljstva i prostornoga uređenja u roku 15 dana od dana dostave rješenja. Žalba se predaje neposredno ili šalje poštom u pisanom obliku, u tri primjerka, putem tijela koje je izdalo rješenje.

Na žalbu se plaća pristojba u iznosu od 50,00 kuna državnih biljega prema Tar.br. 3. Tarife upravnih pristojbi Zakona o upravnim pristojbama („Narodne novine" broj 8/96, 77/96, 131/97, 68/98, 66/99, 145/99, 30/00- Odluka Ustavnog suda, 116/00, 163/03, 17/04, 110/04, 141/04, 150/05, 153/05, 129/06, 117/07, 25/08, 60/08, 20/10, 69/10, 126/11, 112/12, 19/13, 80/13, 40/14, 69/14, 87/14, 94/14).

Dostaviti:
1. **Marin Velić**,
   52444 Tinjan, Šurani 97 D
2. U Zbirku isprava Komore

B Tehnički dio

Tekstualni dio

1. Tehnički opis

1.0. UVOD

Predmet ovog izvedbenog projekta je rekonstrukcija, izgradnja i prenamjena postojeće složene građevine - farme purana u proizvodni pogon „Filix Proizvodni Kampus“, na novo planiranoj građevinskoj čestici k.č. 2763/2 k.o. Trviž (koja će biti formirana spajanjem cijele k.č. 2763/2 i dijela k.č. 2763/3 k.o. Trviž), ukupne površine 23.785 m2.

Predmetna složena građevina spada u 2.b skupinu prema čl. 4. Zakona o gradnji (NN153/2013, 20/2017, 39/2019, 125/2019).

Za izradu glavnog i izvedbenog projekta, kao podloga za projektiranje korištena je geodetska situacija stvarnog stanja terena u položajnom i visinskom smislu u .dwg formatu mjerila 1:1000, izrađen od strane ureda ovlaštenog inženjera geodezije Boris Brajković ing.geod.

Ovim dijelom izvedbenog projekta planira se izvedba prometnih i manipulativnih površina, vodovodne i hidrantske mreže, sanitarne odvodnje predmetnih zgrada te oborinske odvodnja sa prometnih i krovnih površina koje su dio ovog projekta sa pripadajućim elementima i objektima.

1.1. SMJEŠTAJ I NAMJENA GRAĐEVINE NA GRAĐEVINSKOJ ČESTICI

Oblik i veličina planirane građevinske čestice **- k.č. 2763/2 k.o. Trviž** prikazani su na listu br. 8 - Situacija na geodetskoj podlozi – Planirano stanje, sa ucrtanim planiranim građevinama i okolišem složene građevine.

Hale br. 1 i 2 se uklanjaju te se na njihovom mjestu grade dvije nove hale.
Ukupni tlocrtni gabariti hale 1 su 11,22m x 65,36m.
Ukupni tlocrtni gabariti hale 2 su 17,22m x 65,36m.

Hala br. 5 se rekonstruira i prenamjenjuje u postojećim tlocrtnim gabaritima – 12,40m x 86,40m.

Hale br. 4 i 5 se zadržavaju u postojećim gabaritima, te nisu predmetom rekonstrukcije i prenamjene složene građevine.

Portirnica se zadržava u postojećim gabaritima i funkciji te nije predmetom rekonstrukcije i prenamjene složene građevine.

Pomoćna građevina gabarita 20,35 x 10,50 m smještena istočno od hale br. 1 se uklanja.

Namjena
Hala broj 1 se gradi na mjestu postojeće hale br. 1 koja se uklanja. Namjena nove hale je upravna zgrada s uredskim prostorima u sklopu složene građevine.
Projektirana su tri osnovne funkcionalne cijeline i to:

- Uprava/ Prodaja

- PVN (prostor više namjena)
- Projektiranje/Razvoj

Osim uredskog prostora u zgradi se nalaze još svi potrebni dodatni prostori: ulazni hall, kuhinja sa šankom u sklopu PVN-a, sanitarije, garderobe, predprostori, međuprostori, pomoćni prostori te tehnički prostori (toplinska podstanica, server soba).
Broj radnika u hali 1: ukupno 13.

Hala broj 2 se gradi na mjestu postojeće hale br. 2 koja se uklanja. Namjena nove hale je zgrada za proizvodnju rasvjetnih tjela u sklopu složene građevine.
Tehnološki proces:

1. Priprema sirovine na određene dimenzije
2. Tokarenje, glodanje, zavarivanje po tehničkim nacrtima
3. Čišćenje komponenata
4. Pakiranje za isporuku u halu br. 5

Broj radnika u hali 2: ukupno 11.

Hala broj 5 se rekonstruira u postojećim tlocrtnim gabaritima i prenamjenjuje u zgradu za završno sklapanje, pakiranje i otpremu rasvjetnih tjela u sklopu složene građevine.
Projektiran je jedan veći funkcionalni prostor koji je podjeljen u manje cijeline sa sljedećim sabirkim procesom rada:

1. Odlaganje komponenti iz hale 2 + ostali dobavljači
2. Priprema za sklapanje
3. Testiranje
4. Pakiranje
5. Otpremanje gotovog proizvoda

Poslovi koji će se obavljati: sklapanje gotovog proizvoda.
Broj radnika u hali 5: ukupno 15.

2. PROMETNE POVRŠINE

2.0. POSTOJEĆE STANJE

Predmetna građevina ima postojeći priključak na javnu prometnicu na sjevernoj strani građevinske čestice, kako je to prikazano u nacrtnom dijelu projekta – list br.2.2. Postojeća interna prometna mreža izvedena je u različitim širinama u makadamu od ulaznog dijela do hale br.5, te duž cijele južne strane hale br.5.

2.1. PLANIRANO STANJE

U dijelu obuhvata zahvata projektom se predviđa izvedba prometnica za dvosmjerno prometovanje motornih vozila, manipulativne površine za pristup hali br.1 i hali br.2, manipulativne površine uz halu br. 5, platoa za smještaj kontejnera između hale br.1 i br.2 sa završnim slojem od asfaltbetona, te parkirališta za osobna vozila sa završnim slojem od travnih rešetki. Predmetna prometnica konstruirana je iz triju osi ukupne duljine 432,02 m (os MC00 duljine 369,17 m, os MC10 duljine 46,87 m i MC20 duljine 15,98 m). Situacija građevinskog oblikovanja prometnih površina prikazana je u nacrtnom dijelu projekta – list br. 1.2.

U horizontalnom smislu prometnice se sastoje od pravaca i kružnih lukova.

U uzdužnom smislu se prometnica sastoji od konkavnih i konveksih krivina te će se izvesti s padom od 0,49% do 10,00% na način da je maksimalno prilagođena postojećem nagibu terena.

Poprečni nagib prometnih površina planira se izvesti jednostrano u iznosu do 2,5%.

Poprečni nagib parkirališta izvest će se u padu od 2,50% prema prometnici.

Poprečni profil planirane prometnice sastoji se od dva kolnička traka ukupne širine traka 2,75 m kako je prikazano u nacrtnom dijelu projekta – list br. 1.6. Uz kolnik je obostrano predviđeno postavljanje rubnjaka dimenzija 15/25 cm i bankine širini 0,5 – 1m. U zoni parkinga kolnik je od parkirališta odvojen parkovnim rubnjakom dimenzija 10/22 cm, a u zoni spoja sa manipulativnom površinom ispred hale 1 (južna strana) i hale 2 (sjeverna i južna strana) upuštenim rubnjakom 15/25 cm. Širine prometnih površina i horizontalni radijusi omogućavaju nesmetan prolaz vatrogasnih vozila, sukladno Pravilniku o uvjetima za vatrogasne pristupe.

Prometne površine biti će opremljene vertiklanom i horizontalnom prometnom signalizacijom.

2.1.1. OS MC00

OS MC00 je duljine 369,17 m te je namijenjena dvosmjernom prometovanju vozila. Prometnica započinje na sjeveroistočnom dijelu zone zahvata spojem na postojeću prometnu površinu, a završava u raskrižju s osi MC20.

U horizontalnom smislu sastoji se od pravaca kružnih lukova kao oblikovnih elementa trase prometnice. Uzdužno se prometnica sastoji od konveksnih i konkavnih krivina te će se izvesti u padu od 0,49% do 10,00%, kako je prikazano u uzdužnom profilu – list br. 1.5. Poprečni nagib kolnika je jednostran i iznosi 2,50%. Od stacionaže km 0+215,06 do km 0+292,93 s lijeve strane kolnika planira se uređenje prometne površine sa završnim slojem od travnih rešetki na kojoj će se formirati 13 parkirnih mjesta dimenzije 6,50 x 3,00 m.
Poprečni nagib parkirališta izvesti će se u padu od 2,50% prema prometnici.

2.1.2. OS MC10

OS MC10 je duljine 46,87 m te je namijenjena dvosmjernom prometovanju vozila. Prometnica je pozicionirana uz jugoistočnu stranu hale br. 5. Započinje spojem na OS MC00, a završava na istočnom dijelu zone zahvata spojem na postojeću internu prometno-manipulativnu površinu. Prometnica uz halu je odvojena od prometno-manipulativne površine potpornim zidom svijetle visine 1,50 m.

U horizontalnom smislu sastoji se od pravca kao oblikovnog elementa trase prometnice. Prometnica će se uzdužno izvesti u padu od 0,56%, kako je prikazano u uzdužnom profilu – list br. 1.5. Poprečni nagib kolnika prometnice uz halu 5 je jednostran i iznosi 2,5%. Poprečni nagib prometno-manipulativne površine je jednostran i iznosi od 1,10-4,1%.

2.1.3. OS MC20

OS MC20 je duljine 15,98 m te je namijenjena dvosmjernom prometovanju vozila. Prometnica započinje spojem na postojeću internu pormetnicu, a završava spojem na OS MC00.

U horizontalnom smislu sastoji se od pravca kao oblikovnog elementa trase prometnice. Prometnica će se udzuužno izvesti u padu od 5,50%, kako je prikazano u uzdužnom profilu – list br. 1.5. Poprečni nagib kolnika je jednostran i iznosi 2,50%.

2.1.4. KOLNIČKA KONSTRUKCIJA

Za projektno razdoblje od 20 godina je na temelju rezultata dimenzioniranja metodom Burmister usvojen sljedeći sastav konstrukcije kolnika:

- asfaltna mješavina AC 8 surf 50/70 AG4 M4-E	3,0 cm
- asfaltna mješavina AC 16 base 50/70 AG6 M2-E	5,0 cm
- nosivi sloj od nevezanog granuliranog kamenog materijala	
- tamponski materijal 0 - 64 mm	30,0 cm
ukupno:	**38,0 cm.**

Kolnička konstrukcija prometne površine od travnih rešetki se za projektno razdoblje od 20 godina iskustveno procjenjuje od niže navedenih slojeva debljine:

- travna rešetka ispunjena humusom	3,8 cm
- fini pijesak	5,0 cm
- nosivi sloj od nevezanog granuliranog kamenog materijala	
- tamponski materijal 0 - 32 mm	30,0 cm
ukupno:	**38,8 cm.**

2.1.5. PROMETNO RJEŠENJE

Prometno rješenje predmetnih prometnih površina podrazumijeva dvosmjerno prometovanje motornih vozila.

Predmetne prometne površine će se označiti horizontalnom signalizacijom i opremiti vertikalnom prometnom signalizacijom prema situaciji prometnog rješenja koja je dana u nacrtnom dijelu projekta – list br. 1.3.

Ovim planiranim rješenjem, s južne strane hale br.1, na prometnici MC00 predviđa se parkiralište za osobna vozila. Formirati će se 13 parkirnih mjesta dimenzije 6,50 x 3,00 metra te označiti horizontalnom i vertikalnom signalizacijom.
Broj i smještaj parkirnih mjesta vidljivi u nacrtnom dijelu projektne dokumentacije – list br. 1.3.

Površina prometnih znakova izrađuje se od materijala reflektirajućih svojstava najmanjeg koeficijenta retrorefleksije razreda RA1. Pričvršćivanje prometnih znakova mora biti izvedeno na način da s prednje strane znaka nema vidljivog mjesta pričvršćivanja. Elementi za pričvršćivanje moraju biti izvedeni tako da se onemogući okretanje prometnog znaka oko osi stupa. Vijci se moraju osigurati od samoodvijanja.

Znakovi se pričvršćuju na stupove od Fe cijevi i zaštićeni su od korozije postupkom vrućeg cinčanja. Stupovi prometnih znakova postavljaju se u betonske temelje minimalnog razreda betona C20/25, oblika zarubljene piramide čije su stranice donjeg kvadrata 30 cm i gornjeg 20 cm.

Vodoravni razmak između ruba kolnika i najbližeg ruba prometnog znaka mora iznositi minimalno 0,30 m.

Specifikacija vertikalne prometne signalizacije dana je u nacrtnom dijelu projekta – list. br. 1.20.

3. VODOVODNA I HIDRANTSKA MREŽA

3.1. VODOVODNA MREŽA

Predmetna parcela ima izveden priključak na javnu vodovodnu mrežu, a postojeće vodomjerno okno nalazi se na sjeveroistočnoj strai građevinske ćestice, neposredno uz halu br.5., kako je i prikazano projektnom dokumentacijom.
Ovim dijelom projekta riješen je razvod, odnosno izgradnja vodovodne mreže od postojećeg vodomjernog okna do predmetnih hala, razvod sanitarne vodovodne mreže po predmetnim halama br. 1, 2 i 5, te izvedba priključka na strojarnicu za potrebe punjenja bazena/spremnika vodom koji će se koristiti kao rezervni izvor vode za protupožarnu zaštitu, a sve kako je i prikazano u nacrtnom dijelu projekta - list. br. 2.4.

Količina potrošne sanitarne vode prikazana je u dijelu *Dokazi o ispunjavanju temeljnih i drugih zahtjeva.*

Ispred hale br.1 i 2 predviđa se izvedba internih vodomjernih okana. Predviđa se izvedba 2 nova interna vodomjerna okna za internu kontrolu potrošnje sanitarne vode. Okna će se izvesti kao armiranobetonska, razreda betona C30/37, sa stijenkama minimalne debljine 20 cm. *Za spuštanja u interna vodomjerna okna postavljaju se penjalice od punog rebrastog čelika Ø 20 mm.*

TRASA I NIVELETA POLAGANJA CJEVOVODA

Kompletna interna vodovodna mreža od postojećeg vodomjernog okna do internih vodomjenih okana, te strojarnice izvesti će se sa PE-HD PE100 cijevima profila DN80 i DN50.

Instalacija u okolnom terenu postavlja se u za to pripremljeni kanal, na dubini od minimalno 100 cm od tjemena cijevi, na posteljicu debljine 10 cm od materijala frakcije 4-8 mm i s minimalnim padom prema vodomjeru. Nakon postavljanja cijev se zatrpava materijalom frakcije 4-8 mm u debljini minimalno 30 cm iznad vrha cijevi, postavlja se signalno upozoravajuća traka, te nakon toga se rov zatrpava materijalom iz iskopa ili zamjenskim materijalom frakcije 0-64 mm u slojevima od 30 cm.

Kod iskopa rova materijal odbacivati na jednu stranu rova, a na drugoj strani omogućiti nesmetanu dopremu ugradbenog materijala i spuštanje u rov. Dno rova mora se isplanirati sa posebnom točnošću da cijevi svom svojom dužinom leže na podlozi. Na mjestima izvedbe montaže treba se u dnu rova iskopati produbljenje da bi se spoj mogao

kvalitetno i nesmetano izvesti. Iskopani rov mora biti propisno razuprt da se radovi u rovu mogu sigurno obavljati

Ulaz hladne vode u objekte potrebno je hidroizolirati kako bi se spriječio prodor vlage u objekt.

UNUTARNJA VODOVODNA MREŽA

Mjerenje ukupne potrošnje sanitarne vode predviđeno je u glavnom vodomjernom oknu (postojećem), dok je internu zasebnu potrošnju hale br.1 i 2 moguće mjeriti preko novih internih vodomjera planiranih unutar internih vodomjernih okana.
Cjelokupna vodovodna instalacija predviđena je u standardnoj izvedbi bez posebnih specifičnosti. Svi radovi trebaju se izvesti prema uvjetima građenja, glavnom projektu te postojećim propisima.

Interni vodovod od internih vodomjernih okana do hale br. 1 i 2, te od postojećeg glavnog vodomjernog okna do hale br. 5 predviđa se od PE-HD cjevovoda položenim u već prethodno izveden temeljni rov do ulaska u objekt. Po ulasku u objekt kroz temelj izvodi se glavni ventil te vodi glavni vod do toplinske podstanice.

Ulaz hladne vode u objekte potrebno je hidroizolirati kako bi se spriječio prodor vlage u objekt.

Razvod sanitarne vodovodne mreže u predmetnim halama predviđa se u podu i zidu sa PEX ili PPR cijevima odgovarajućih dimenzija iskazanim u nacrtom djelu projekta sve do sanitarnih čvorova te individualnih potrošača.

Cijevovod vodovodne mreže mora se odgovarajuće izolirati. Spajanje cijevi izvršiti će se odgovarajućim fazonskim komadima, a prema uputstvu proizvođača. Prije svake grupe uređaja izvodi se glavni kuglasti podžbukni ventili, dok će se prije svakog sanitarnog elementa ugraditi kutni ventili. Cjevovod se predviđa izvesti u blagom padu prema vanjskoj mreži. Prilikom postavljanja instalacije potrebno je voditi računa o pozicijama ostalih elemenata građevine (vrata, prozori, konzoliranju sanitarnih elemenata, el. instalacijama, elementima unutarnjeg uređenja i slično) kako prilikom građenja i kasnijeg korištenja objekta ne bi došlo do oštećenja instalacije.

Priprema tople vode za potrošače unutar hala br.1 i 2. predviđena je u toplinkim podstanicama pojedine hale i obuhvaćena je strojarskim projektom. Na tri (3) mikrolokacije unutar hale br.2 priprema tople vode vršiti će se preko protočnih bojlera zapremine 5 litara.

Priprema tople vode za potrošače unutar hale br.5 predviđa se preko električnih bojlera zapremine 30 i 80 litara.

Horizontalni vod se polaže u blagom nagibu 2 - 4 ‰ prema glavnom vanjskom vodu. Svi vodovi moraju biti zaštićeni od mehaničkih povreda i dobro izolirani, a metalni dijelovi zaštićeni od korozije dvostrukim premazom bitumena i omotačem od hidroizolacijske i anti korozivne bitumenske trake. U objektima, za razvod hladne i tople vode te recirkulacije predviđaju se cijevi i spojni komadi od polipropilena PP-R ili PEX cijevi za distribuciju sanitarne pitke vode.

Cijevi od PPR-a se spajaju isključivo fuzijom ili PEX cijevi press spojnicama, a spojeve treba izvesti pažljivo i stručno posebnim alatom, po preporuci proizvođača. Na prijelazima cijevi kroz temelj i betonski zid preostali se razmak brtvi bitumenskim kitom i to u sloju debljine min 5 cm okolo cijevi.

Cijevi se učvršćuju za zidove limenim obujmicama ili konzolama na razmacima koje propisuje proizvođač cijevi. Horizontalno i vertikalno položene cijevi moraju se o zid učvrstiti kukama i to na svaki metar udaljenosti. Kuke ili ogrlice moraju se učvrstiti tako da čvrsto drže cijev, a da pri tome istu ne oštete. Radi sprečavanja oštećenja cijevi potrebno je između kuka i cijevi, kao i cijevi i zida ostaviti gumene ili plastične podmetače. Kod razvoda cijevi dužih od 15m potrebno je ugraditi kompenzacijske komade.

Horizontalni ogranci u sanitarnim čvorovima izvode se u zidnim usjecima, u blagom nagibu prema vodovodnim vertikalama.

Tlačno ispitivanje se mora provesti kao predispitivanje (predkontrola), glavna kontrola i završna kontrola.

Predispitivanje
Za predispitivanje se primjenjuje ispitni tlak, koji odgovara tlaku 1,5 puta većem od pogonskog tlaka. Taj ispitni tlak se mora uspostaviti dva puta unutar 30 minuta u razmaku od po 10 minuta. Nakon daljnjih 30 minuta ispitivanja ispitni tlak ne smije pasti za više od 0,6 bara. Ne smije doći do nikakvih propusnosti.

Glavno ispitivanje
Neposredno nakon predispitivanja mora se provesti glavna kontrola. Trajanje ispitivanja je 2 sata. Pritom ispitni tlak, koji je očitan nakon predkontrole, ne smije pasti za više od 0,2 bara.

Završno ispitivanje
Nakon završetka predkontrole i glavne kontrole se zaključno mora provesti završna kontrola. Pri završnoj kontroli se u ritmu od najmanje 5 minuta postiže ispitni tlak od naizmjence 10 i 1 bara. Između svakog ispitnog ciklusa cjevovodna mreža mora biti u beztlačnom stanju. Ne smije biti nikakvih propusnosti

Izvođač je obvezan:
- da izvrši tlačnu probu izvedenog cjevovoda, kao i ispiranje i dezinfekciju istog, sve u prisutnosti nadzornog inženjera i o tome sačini zapisnike
- da za potrebe tehničkog pregleda građevine, u svrhu izdavanja uporabne dozvole, izvrši ispitivanje zdravstvene ispravnosti ispitanog cjevovoda putem uzorkovanja i analize voda po akreditiranom i ovlaštenom laboratoriju

Napomena:
Dimenzioniranje cijevi izvedeno je prema unutrašnjem profilu cijevi NO (nazivni otvor), međutim kataloške oznake cijevi su prema vanjskoj debljini stjenke. Prema tome kod narudžbe treba uzimati cijevi kojima unutrašnji profil je jednak ili veći od nazivnog otvora propisanog projektom.

3.2. HIDRANTSKA MREŽA

Sukladno Elaboratu zaštite od požara izrađenom od strane *TermoZOP projekt d.o.o., br.elaborata 159/20* zaštita od požara lokacije i građevina predviđena je s:

- vanjskom hidrantskom mrežom;
- unutarnjom hidrantskom mrežom;

Prema Pravilniku o hidrantskoj mreži (NN 08/06) za gašenje požara potrebna količina vode za jedan požar određena je prema specifičnim požarnim opterećenjima iz Elaborata zaštite od požara.

3.2.1. VANJSKA HIDRANTSKA MREŽA

Za protupožarnu zaštitu zgrada u sklopu poslovnog kompleksa Filix planira se koristiti vanjska hidrantska mreža postavljena u okolišu. U okolišu oko zgrada hale 1, 2 i 5 planira se zaštita s pet (5) vanjskih hidranata kako je i prikazano u nacrtnom dijelu projekta- list. br. 2.4.

Vanjska hidrantska mreža postavljena je tako da nije bliža od 5 m i udaljenija od 80 m od svih otvora štićenog objekta i međusobno udaljena najviše do 80 m. Nadzemni hidrant moraju biti izvedeni su tako da omoguće sigurno i efikasno rukovanje i uporabu odnosno moraju biti izvedeni sukladno HRN DIN 3222.

Vanjska hidrantska mreža mora uz vrijeme od 2 sata imati minimalni tlak od 0,25 MPa za najkritičniji slučaj kod protoka vode od 1200 l/min (20 l/s) za požarno opterećenje do 1000 MJ/m^2 i veličinu najvećeg požarnog sektora u području površine od 1001 m^2 do 3000 m^2 za halu br.2, dok se za halu br.5 i 1 određuje protok vode od 900 l/min (15 l/s), odnosno za zaštitu skladišnog prostora u sklopu hale 5 određuje se protok vode od 600 l/min (10 l/s).

Instalacija vanjske hidrantske mreže u okolnom terenu postavlja se u za to pripremljeni kanal, na dubini od minimalno 100 cm od tjemena cijevi, na posteljicu debljine 10 cm od materijala frakcije 4-8 mm. Nakon postavljanja cijev se zatrpava materijalom frakcije 4-8 mm u debljini minimalno 30 cm iznad vrha cijevi, postavlja se signalno upozoravajuća traka, te nakon toga se rov zatrpava materijalom iz iskopa ili zamjenskim materijalom frakcije 0-64 mm u slojevima od 30 cm.

Cjevovod hidrantske mreže izvodi se od cijevi nodularnog lijeva u profilima kako je prikazano u nacrtnom dijelu projekta.

3.2.2. UNUTARNJA HIDRANTSKA MREŽA

Protupožarna zaštita unutarnjom hidrantskom mrežom predviđa se za hale br.2 i 5 obzirom na njihovu proizvodnu i skladišnu namjenu.

Temeljem čl. 7. Pravilnika o zaštiti od požara u skladištima NN 93/08, skladišni prostor mora biti zaštićen unutarnjom i vanjskom hidrantskom mrežom.

Unutarnja hidrantska mreža mora imati minimalni tlak od 0,25 MPa kod protoka vode ovisno o požarnom opterećenju prema Tablici 1 Pravilnika o hidrantskoj mreži za gašenje požara (NN 08/06).

Elaboratom zaštite od požara definiran je raspored hidranata, minimalni tlakovi i kapacitet hidrantske mreže. Unutarnja hidrantska mreža raspoređena je na način da pokriva štićeni prostor građevine sa unutarnjim hidrantima na svakoj etaži i sa radijusom pokrivanja od 15 m sa kompaktnim mlazom od 5 m. sa hidrantskim priključkom promjera prema normi HRN EN 671-1 ili HRN EN 671-2.

U slučaju da se potrebna protočna količina vode u požarnom sektoru koji se štiti ostvaruje s dva ili više hidranata potrebno je da se cjelokupna štićena površina prekrije s onoliko hidranata koliko je potrebno da se ostvari potrebna protočna količina vode.

Zidni hidranti moraju biti obojeni crvenom bojom na kojoj se nalazi oznaka iz koje je jasno vidljivo da se u ormariću nalazi oprema hidrantske mreže za gašenje požara. Smatrat će se da je ovom zahtjevu udovoljeno ako se ormarić označi simbolom prema normi HRN ISO 6309. Prethodne odredbe stavka ne odnose se na ormariće s prozirnim pokrovom. Ukoliko se zidni hidranti i pripadajuća oprema, izrađeni prema normi HRN EN 671-1 ne nalaze u ormariću, oznaka se mora nalaziti na bubnju.

Unutarnja hidrantska mreža za gašenje požara mora imati siguran izvor vode takvog kapaciteta da omogući opskrbu minimalno propisanom protočnom količinom vode koja je potrebna za zaštitu požarnog sektora s najvećim specifičnim požarnim opterećenjem građevine koja se štiti, uz tlak na mlaznici koji nije manji od tlaka koji je propisan Pravilnikom u trajanju od najmanje 60 minuta.

Unutrašnja hidrantska mreža je predviđena kao mokra, tj. stalno je napunjena vodom i pod pritiskom, tako da je u svakom momentu spremna za upotrebu.

Razvod unutarnje hidrantske mreže hale br.2 i 5 izvodi se pod stopom sve do pojedinih vertikala. Sva razvodna hidrantska mreža u objektima predviđa se izvesti od čeličnih

pocinčanih cijevi, visoke kvalitete, u profilima NO65 i NO50. Spajanje cijevi vršiti odgovarajućim fazonskim komadima, a prema uputstvu proizvođača sve do mjesta zidnih hidranata. Cijevi se učvršćuju za zidove, stupove ili za strop tipskim limenim obujmicama. Izolacija cijevi u podu te prodore kroz temelje i zidove se izvodi sa hidroizolacijskom i anti korozivnom bitumenskom trakom. Izolacija cijevi vrši se kao izolacija čeličnih pocinčanih cijevi, ovisno gdje se polažu odnosno gdje postoji mogućnost od smrzavanja.

Po završetku montaže potrebno je ispitati hidrantsku mrežu, tako da zadovoljava postojeće propise, a ispitivanje izvršiti obavezno uz prisutnost nadzornog inženjera, a po završetku ispitivanja potrebno je napraviti atest o ispravnosti mreže.

Nakon potpuno dovršenih radova na montaži i izvršenoj tlačnoj probi pristupa se pranju i dezinfekciji cjevovoda, te ispravnost vode provjeriti u ustanovi koja je registrirana za tu vrstu poslova.

Prije puštanja cjevovoda u stalan pogon treba provjeriti da li su svi zasuni na cjevovodu potpuno otvoreni.

Obzirom da je količina vode preko postojećeg vodovodnog priključka nedostatna za potrebe zaštite predmetnih zgrada vanjskom hidrantskom mrežom osiguran je rezervni izvor vode. S obzirom na navedeno predviđa se zajednički spremnik vode za unutarnju i vanjsku hidrantsku mrežu.

Proračun volumena spremnika vodom za najkritičniji uvjet požara HALE br:.2:

a) 1200L x 120 min = 144000L = 144 m^3
b) 150L x 60 min = 9000L = 9 m^3

Ukupno = 144 m^3 + 9 m^3 =153 m^3

Predviđa se izgradnja spremnika vode s akumulacijom od minimalno 153 m^3.

Predviđa se ugradnja hidrostanice u podzemnoj prostoriji s južne strane spremnika vode, a specificirana je strojarskim projektom. Usis vode predviđen je u podu spremnika vode.

4. ODVODNJA OBORINSKIH VODA

Ovim dijelom projekta rješena je odvodnja oborinskih voda sa predmetnih manipulativnih i prometnih površina te krovnih površina.

Iskaz slivnih površina i očekivani protoci te dimenzije planiranih elemenata sustava oborinske odvodnje iskazani su u djelu *Dokazi o ispunjavanju temeljnih i drugih zahtjeva.*

Oborinske vode sa prometnih površina prikupljaju se cestovnim slivnicima i linijskim rešetkama te se oborinskim kolektorom i kroz PP okna odvode u upojno polje smješteno u zelenoj površini na istočnoj strani predmetne čestice preko kojeg se infiltriraju u teren, a bez ugrožavanja okolnog terena.

Prije upuštnja u upojno polje oborinske vode prolaze kroz separator zauljenih tekućina, a sve kako je prikazano u nacrtom dijelu projekta - list br. 2.1.

Kolektori oborinske odvodnje izvesti će se od PVC cijevi tjemene nosivosti SN8, a trase, profil cijevi i planirani padovi prikazani su u nacrtnom dijelu projekta.

Na prometnim i manipulativnim površinama planiraju se PE slivnici s taložnicom minimalne dubine 50 cm te priključkom PVC SN8 DN160 na revizijsko okno. Slivnici se priključuju direktno na revizijsko okno, a opremeljeni su lijevanoželjeznom rešetkom dimenzija 40x40 cm, nosivosti C250. Predviđa se sveukupno 20 slivnika oborinske odvodnje.

Osim slivnicima, oborinska voda prikuplja se i linijskim rešetkama dužine 5,5 i 6,0 metara u dijelu prometnih površina, te havarijskim linijskim rešetkama na ulazima u hale br. 1 i 2 kako je to prikazano u nacrtnom djelu projekta.

Na svim vertikalnim i horizontalnim lomovima nivelete cijevi izvesti će se PP revizijska okna. Revizijska okna moraju zadovoljavati sve standarde glede otpornosti na agresivne medije, habanje, nosivost vanjskog statičkog i dinamičkog opterećenja. Okna će biti opremljena lijevanoželjeznim poklopcima nosivosti C250. U vrhu okna izvodi se AB montažna ploča klase betona C25/30, tlocrtnih dimenzija 140x140 cm, debljine 15 cm te betonski prsten od betona klase C25/30 radi usklađivanja izvedbe završnog sloja i montaže poklopaca.

Sva okna su dubine prema uzdužnim profilima prikazanim u nacrtnom dijelu, list br. 2.2.

Polaganje cijevi vrši se na pješčanu posteljicu debljine 10 cm, te se kasnije zatrpavaju kamenim materijalom frakcije 4-8 mm 30 cm iznad vrha cijevi, a potom materijalom iz iskopa ili zamjenskim materijalom granulacije 0-64 mm u slojevima od 30 cm sa nabijanjem.

Prije upuštanja oborinskih voda u upojno polje projektom je predviđena ugradnja separatora lakih tekućina. Separator sa koalescentnim filtrom i bypass-om protoka 40/200 l/s postaviti će se u zelenu površinu na istočnoj strani parcele neposredno prije upojnog polja. Separator je opremljen koalescentnim filtrom gdje je zajamčena količina ulja nakon pročišćavanja otpadne vode manja od 5 mg/l.
Tijekom pljuska prvi nalet onečišćene vode prolazi kroz separator preko filtra čime se omogućuje pročišćavanje vode. Kako se oborine povećavaju, količina ulja se značajno smanjuje, te voda umjesto kroz filter bypasso-om odlazi u recipijent.
Oborinska kanalizacija se spaja na separator putem cijevi promjera DN500 mm, odakle se pročišćena voda izlijeva u upojno polje.
Separator se ugrađuje u zelenoj površini, a polaže se na armiranobetonsku temeljnu ploču debljine 20 cm. Oko separatora se izvode armiranobetonski zidovi debljine 20 cm, a iznad se izvodi armiranobetonska ploča debljine 20 cm, sve betonom klase C30/37, kako je prikazano u nacrtnom dijelu projekta - list br. 2.9.

Krov hale br. 1 i 2 te pripadajućih nadstrešnica izveden je kao višestrešni kosi krov. Projektom se predviđa izvedba horizontalnih limenih oluka i žljebova koji prikupljaju krovne vode i u padu odvode oborine prema vertikalama i dalje do razine poda prizemlja.
Prikaz prikupljanja krovnih oborinskih voda vidljiv je na – listu br. 2.6.

Očekivani protoci, dimenzije planiranih oluka te iskaz slivnih površina krovova prikazan je u dijelu *Dokazi o ispunjavanju temeljnih i drugih zahtjeva.*

Planirani vertiklani oluci postavljaju se s vanjske strane zgrada uz pročelje hala i stupova nadstrešnica te se spajaju na novoizvedena revizijska okna oborinskih kolektora.

Cjelokupni sistem odvodnje potrebno je izvesti nepropusno kao što je i predviđeno ovim projektom. Po dovršenoj montaži cjevovoda, te izgradnji betonskih građevina treba sprovesti ispitivanje na protočnost i na vodonepropusnost, te o tome dobaviti atest.

4.1. UPOJNO POLJE

Za zbrinjavanje oborinskih voda odabrana je metoda njihove podzemne infiltracije - ispuštanja u tlo ispod zelene površine. Oborisnke vode će se prikupljati sustavom oborinske odvodnje i nakon njihovog adekvatnog predtretmana na separatoru lakih tekućina ispuštati u

podzemni propusni retencijski sustav izgrađen iz plastičnih (polipropilenskih) rešetkastih blokova na istočnoj strani predmetne građevinske čestice

Dobiven je retencijski volumen inicijalnim proračunom iznosi 350 m^3 (neto volumena) koji je raspoređen u infiltracijsku građevinu dimenzija Š×V×D=10,2×1,83×19,8m.

Za izradu retencijskog spremnika oborinskih voda odabran je modularni sustav skladišnih blokova iz PP-a. Sustav se sastoji od jediničnog modula – bloka – iz PP-a dimenzija: Š×V×D=60×91×120cm koji je sastavljen iz dvije polovice koje se spajaju međusobnim preklapanjem (tzv. sustavom zidarskog preklopa) što omogućava međusobno povezivanje susjednih blokova što za rezultat daje čvrstu vezu među blokovima i krutost cjelokupne konstrukcije.
Upotrebom blokova se osigurava maksimalna iskorištenost raspoložive površine.
Karakteristike odabranog sustava koje su ocijenjene kao ključne prednosti za ovaj projekt:
- 95% ukupnog korisnog volumena;
- inspekcijski tunel u svakom bloku poprečnog presjeka Š×V=120×500mm kako bi se omogućio slobodno kretanje inspekcijskim kamerama i opremi za čišćenje kroz sustav u dva pravca (uzduž i popreko baze sustava);
- mogućnost čišćenja sustava od nakupljenog mulja bez ikakvih građevinskih intervencija – u slučaju zamuljenja kontaktne površine (smanjenje procijednog kapaciteta sustava zbog nakupljanja finog mulja donesenog oborinskim vodama na podnici sustava). Mulj je iz sustava moguće ukloniti opremom za održavanje kanalizacijskog sustava – inspekcijskim kamerama kojima se utvrđuje količine mulja u sustavu a visokotlačnim peračima i vakumskim cisternama se taj mulj uklanja s geotekstila).
- mogućnost izrade tzv. sedimentacijskih komora unutar same infiltracijske građevine gdje se dodatnim omatanjem dijelova infiltracijske građevine na mjestima priključka cijevi doljeva geotekstilom izrađuje komora koja geotekstil koristi kao filtar za sprečavanja širenja mulja dalje kroz sustav ograničavajući njegovo taloženje na manju površinu koju je moguće bitno lakše i jednostavnije očistiti.
- mogućnost kretanja opreme za inspekciju i čišćenje kroz jedan sloj sustava bez zapreka (pregrada) za smanjenje potrebnog broja inspekcijskih okana i olakšano održavanje;

Cijeli sustav se omata slojem geotekstila koji ima višestruku funkciju:
- sprečavanje prodiranje okolnog zasipnog materijala u sustav;
- filtarska funkcija – zadržavanje mulja koji s slivne površine završi u sustavu i sprečavanje njegovog prodora u tlo.
Geotekstil koji se koristi ima sljedeće karakteristike:
- površinska masa: 200g/m² (prema EN ISO 9864),
- sirovina: polipropilen,
- debljina: 2,2mm (prema EN 964/1),
- otpornost na CBR proboj: 2,35 kN (prema HRN EN ISO 12236),
- vlačna čvrst. (uzd./popr): 14/16 kN/m (prema EN ISO 10319),
- karakteristična veličina otvora: 100 µm
- deklariranog vijeka trajanja pri normalnom pH tla min. 100 god.

Za osiguranje funkcionalnosti sustava potrebno je izvršiti pregled završene infiltracijske građevine CCTV kamerama s predajom pisanog izvještaja i snimke u digitalnom formatu nadzornom inženjeru. Pregled mora bit obavljen po završetku svih radova na cjelokupnoj

odvodnoj instalaciji spojenoj na infiltracijsku građevinu. Pregled mora obuhvatiti bočne stranice sustava (kontrola oštećenja zaštitnog geotekstila u cijelom opsegu infiltracijske građevine) i podnice sustava (kontrola nakupljanja/taloženja mulja u sustavu i ravnosti podnice sustava – minimalno 1 prolaz po sredini infiltracije po dužoj stranici sustava). Ako se utvrdi da je u sustav ušao mulj ili drugi otpad nastao građevinskim ili drugim aktivnostima, potrebno je instalaciju očistiti i ponoviti ispitivanje na dijelovima gdje je prvim ispitivanjem utvrđeno nakupljanje mulja ili dr. otpada.

4.2. SPECIFIKACIJA KOLEKTORA

Predmetna oborinska odvodnja sastoji se od jed zasebnih gravitacijskih kolektora kako slijedi:

1. KANAL OK_1 L=141,30 m
2. KANAL OK_2 L=154,27 m
3. KANAL OK_3 L=39,36 m
4. KANAL OK_4 L=36,50 m
5. KANAL OK_5 L=37,31 m
6. KANAL OK_6 L=21,05 m
7. KANAL OK_7 L=43,13 m
8. KANAL OK_8 L=39,20 m
9. KANAL OK_9 L=30,79 m
10. KANAL OK_10 L=12,43 m
11. KANAL OK_11 L=40,00 m

SVEUKUPNO L=595,34 m

OBORINSKI KANAL OK_1

Naziv	Početni čvor	Završni čvor	Duljina dionice, [m]	Početna visina nivelete	Završna visina nivelete	Pad dionice	Promjer cijevi
D1	RO1	RO2	26,77	387,32	387,05	10,00	200
D2	RO2	RO3	10,93	387,05	386,94	10,00	200
D3	RO3	RO4	27,80	386,35	385,24	40,00	200
D4	RO4	RO5	19,66	384,09	383,50	30,00	315
D5	RO5	RO6	19,46	382,79	382,21	30,00	315
D6	RO6	RO7	16,98	381,08	380,66	25,00	400
D7	RO7	RO8	9,89	380,14	379,89	25,00	400
D8	RO8	SUul	2,12	379,61	379,58	10,00	500
D9	SUul	SUiz	3,59	379,58	379,58	0,01	500
D10	SUiz	RO9,	1,97	379,53	379,52	10,00	500
D11	RO9	UP	2,14	379,52	379,49	10,00	500

OBORINSKI KANAL OK_2

Naziv	Početni čvor	Završni čvor	Duljina dionice, [m]	Početna visina nivelete	Završna visina nivelete	Pad dionice	Promjer cijevi
D14	RO12	RO13	20,03	386,60	386,20	20,00	200
D15	RO13	RO14	13,34	386,20	385,93	20,00	200
D16	RO14	RO15	20,68	385,49	384,66	40,00	200
D17	RO15	RO16	17,63	383,96	383,25	40,00	200
D18	RO16	RO17	13,70	382,66	382,11	40,00	250
D19	RO17	RO18	23,21	381,82	380,90	40,00	250
D20	RO18	RO19	27,64	380,90	379,79	40,00	250
D21	RO19	RO8	18,04	379,79	379,61	10,00	315

OBORINSKI KANAL OK_3

Naziv	Početni čvor	Završni čvor	Duljina dionice, [m]	Početna visina nivelete	Završna visina nivelete	Pad dionice	Promjer cijevi
D12	RO10	RO11	25,21	387,37	387,12	10,00	200
D13	RO11	RO3	14,15	387,12	386,98	10,00	200

OBORINSKI KANAL OK_4

Naziv	Početni čvor	Završni čvor	Duljina dionice, [m]	Početna visina nivelete	Završna visina nivelete	Pad dionice	Promjer cijevi
D22	RO20	RO21	24,30	386,35	385,99	15,00	200
D23	RO21	RO4	12,19	385,64	385,34	25,00	200

OBORINSKI KANAL OK_5

Naziv	Početni čvor	Završni čvor	Duljina dionice, [m]	Početna visina nivelete	Završna visina nivelete	Pad dionice	Promjer cijevi
D25	RO23	RO24	15,26	386,98	386,83	10,00	160
D26	RO24	RO25	6,75	386,83	386,76	10,00	200
D27	RO25	RO4	15,30	386,13	385,44	45,00	200

OBORINSKI KANAL OK_6

Naziv	Početni čvor	Završni čvor	Duljina dionice, [m]	Početna visina nivelete	Završna visina nivelete	Pad dionice	Promjer cijevi
D24	RO22	RO15	21,05	386,11	385,06	50,00	160

OBORINSKI KANAL OK_7

Naziv	Početni čvor	Završni čvor	Duljina dionice, [m]	Početna visina nivelete	Završna visina nivelete	Pad dionice	Promjer cijevi
D28	RO26	RO27	15,98	384,48	384,32	10,00	160
D29	RO27	RO28	13,44	384,32	384,19	10,00	160
D30	RO28	RO16	13,71	383,96	383,55	30,00	160

OBORINSKI KANAL OK_8

Naziv	Početni čvor	Završni čvor	Duljina dionice, [m]	Početna visina nivelete	Završna visina nivelete	Pad dionice	Promjer cijevi
D31	RO29	RO30	16,28	384,48	384,32	10,00	160
D32	RO30	RO31	8,00	384,32	384,24	10,00	160
D33	RO31	RO17	14,92	383,36	382,61	50,00	160

OBORINSKI KANAL OK_9

Naziv	Početni čvor	Završni čvor	Duljina dionice, [m]	Početna visina nivelete	Završna visina nivelete	Pad dionice	Promjer cijevi
D34	RO32	RO33	13,81	384,48	384,34	10,00	160
D35	RO33	RO34	7,14	384,34	384,27	9,99	160
D36	RO34	RO5	9,85	383,74	383,40	35,00	160

OBORINSKI KANAL OK_10

Naziv	Početni čvor	Završni čvor	Duljina dionice, [m]	Početna visina nivelete	Završna visina nivelete	Pad dionice	Promjer cijevi
D37	RO35	RO6	12,43	382,78	382,41	30,00	160

OBORINSKI KANAL OK 11

Naziv	Početni čvor	Završni čvor	Duljina dionice, [m]	Početna visina nivelete	Završna visina nivelete	Pad dionice	Promjer cijevi
D38	RO36	RO37	12,89	384,48	384,35	10,00	160
D39	RO37	RO38	8,05	384,35	384,27	9,99	160
D40	RO38	RO5	19,06	383,69	383,40	15,00	160

5. SANITARNA ODVODNJA

Ovim dijelom projekta rješen je razvod sanitarne odvodnje, odnosno izgradnja sanitarne mreže po predmetnim halama br.1,2 i 5 te izvedba interne vanjske kanalizacijske mreže.

Odvodnja sanitarno-fekalne odvodnje riješena je priključkom na internu vanjsku sanitarnu fekalnu odvodnju, a ista se priključuje na postojeću vodonepropusnu sabirnu jamu do izvedbe javnog sustava odvodnje.

Količina potrošne sanitarne vode prikazana je u dijelu *Dokazi o ispunjavanju temeljnih i drugih zahtjeva.*

Situacija sanitarne odvodnje vidljiva je u nacrtnom dijelu projekta – listu br. 2.1.

Projektom se predviđa izgradnja nove interne kanalizacijske mreže i priključenje na planiranu javnu odvodnju na dvije pozicije. Priključenje se predviđa izvesti na već izvedena revizijska okna ROF12 i ROF15 sukladno uvjetima priključenja.

Do izgradnje javnog sustava odvodnje planira se kao privremeno rješenje spajanje internog sustava fekalne odvodnje na postojeću vodonepropusnu sabirnu jamu. Na predmetnom zahvatu planira se dnevno boravak do 39 radnika, te se predmetnom rekonstrukcijom, izgradnjom i prenamjenom postojeće farme purana u proizvodni pogon ne povećava broj zaposlenika, a samim time niti količina sanitarne otpadne vode.

Obzirom na navedeno, postojeća vodonepropusna sabirna jama zadovoljava hidrauličke uvjete uz redovito pražnjenje putem ovlaštenog izvršitelja, a sukladno odluci o odvodnji otpadnih voda predmetnog područja.

5.1. UNUTARNJA ODVODNJA

Odvodnja iz sanitarnih predmeta vrši se PP (polipropilen) cijevima u zidnim usjecima i podu do priključka na vertikalu fekalne kanalizacije. Za fekalne vertikale predviđene su niskošumne cijevi za kućnu kanalizaciju prema s integriranim utičnim kolčakom i gumenom brtvom.

Na početku i kraju vertikala ugrađuju se fazonski revizioni komadi (cijevni čistaći) zatvoreni u zidu vratašcima s poklopcem u obradi okolnog prostora vel. 30/30 cm, a na vrhu u produžetku ventilacione cijevi koje završavaju ventilacionom kapom na krovu građevine.

Cijevi se učvršćuju tipskim obujmicama svakih 2,0m, a sve prema uputi proizvođača. Sve fekalne vertikale najkraćim putem izlaze iz građevine i priključuju se na internu vanjsku kanalizaciju.

Cjelokupni sistem odvodnje potrebno je izvesti nepropusno kao što je i predviđeno ovim projektom. Mreža kanalizacije izvodi se u standardnoj izvedbi bez posebnih specifičnosti.

Priključni vodovi od sanitarnih uređaja do temeljnih vodova izvode se od (PVC) cijevi u slijedećim unutarnjim profilima:

- WC	Ø 110 mm	i = 2,0 %
- umivaonici	Ø 50 mm	i = 3,5 %
- podni sifoni	Ø 50 mm	i = 3,5 %
- tuševi, kade	Ø 50 mm	i = 3,5 %
- sudoper	Ø 50 mm	i = 3,5 %

Kompletna temeljna kanalizacija položena ispod objekta izvedena je od cijevi i fazonskih komada od tvrde plastike (PVC-a) međusobno spajanih na naglavak, brtvljenih tipskim prstenima. Cijevi se polažu u projektiranom padu.
Nakon izvedbe instalacije u podu građevine, predmetnu instalaciju je potrebno mehanički zaštititi, kako bi se spriječila moguća oštećenja u daljnjoj gradnji objekta.
Unutar hale br.1 i 2 planira se izvedba revizijskih okana obzirom na razvedenost mreže sanitarne odvodnje. Sva unutarnja revizijska okna planirana su svijetlih dimenzija 60x60 cm, sa debljinom ploča i zidova 15cm. Okna će se izvesti kao armiranobetonska, razreda betona C30/37 i biti će opremljena plinotjesnim poklopcem za spriječavanje izlaska neugodnih mirisa nosivosti B125 kN te će ispunom odgovarati prostoru u kojem se nalaze.

Sve cijevi i fazonski komadi obavezno moraju imati gumene brtve. Svi sanitarni elementi moraju imati sifon za spriječavanje prodiranja zadaha iz kanalizacije u prostorije.

Za instalaciju kanalizacije potrebno je izvršiti tlačnu probu na nepropusnost i to u dva navrata:

- nakon izvedbe temeljnih vodova, prije zatvaranja istih i
- nakon montaže sanitarnih uređaja, na ispravnost i nepropusnost spojeva montiranih sanitarnih predmeta.

Potrebno je pribaviti atest o ispitivanju kanalizacije na vodonepropusnost i atest o kvaliteti ugrađenih cijevi.

Za prihvat otpadne vode sa linijskih rešetki unutar HALE br. 2 planira se ugradnja tipskog vodonepropusnog spremnika.

Spremnik je izrađen od polipropilenskih (PP) zidnih elemenata, otporan na kemikalije i agresivne medije, postojan prema visokim temperaturama, a ugrađuje se u zelenu površinu, kao što je prikazano u nartnom dijelu projekta.

5.2. VANJSKA ODVODNJA

Situacija vanjske fekalne odvodnje vidljiva je u nacrtnom dijelu projekta – listu br. 2.1.

Kolektori fekalne odvodnje izvesti će se od PVC cijevi tjemene nosivosti SN8, a trase, profil cijevi i planirani padovi prikazani su u uzdužnim profilima u nacrtnom dijelu projekta - list br. 2.3.

Na svim vertikalnim i horizontalnim lomovima nivelete cijevi izvesti će se PP revizijska okna. Revizijska okna moraju zadovoljavati sve standarde glede otpornosti na agresivne medije, habanje, nosivost vanjskog statičkog i dinamičkog opterećenja. Okna će biti opremljena lijevanoželjeznim poklopcima nosivosti C250. U vrhu okna izvodi se AB montažna ploča klase betona C25/30, tlocrtnih dimenzija 140x140 cm, debljine 15 cm te betonski prsten od betona klase C25/30 radi usklađivanja izvedbe završnog sloja i montaže poklopaca. Na dionicama između revizijskih okana kolektori su postavljeni u pravcu.

Sva okna su dubine prema uzdužnim profilima prikazanim u nacrtnom dijelu - list br. 2.3.

Polaganje cijevi fekalne odvodnje vrši se na pješčanu posteljicu debljine 10 cm, te se kasnije zatrpavaju kamenim materijalom frakcije 4-8 mm 30 cm iznad vrha cijevi, a potom materijalom iz iskopa ili zamjenskim materijalom granulacije 0-64 mm u slojevima od 30 cm sa nabijanjem.

Zbog konfiguracije terena na istočnoj strani predmetne parcele, na najnižoj točki sustava, planira se crpna stanica.. Za prikupljanje i daljnji transport otpadne vode planira se predfabricirana polietilenska crpna stanica. Kompaktna podzemna crpna stanica promjera 1200/1000 mm i dubine 2500 mm sa dvije crpke, predviđena je za vertikalni ukop sa svom potrebnom opremom. Stanica je izrađena iz polietilena (PEHD) i monolitne je izvedbe s dnom i pokrovom.

Stanica je opremljena konusnim dnom za sprječavanje sedimentacije i proširenjem u donjem dijelu crpne stanice za sprječavanje uzgona.

Crpna stanica uključuje slijedeće:

- automatske spojke i vodilice za podizanje crpke
- poklopac iz poliestera – bez prometnog opterećenja
- automatska spojka DN65
- unutrašnji tlačni cjevovod DN65, izrađen iz INOX materijala AISI 304
- zasuni i nepovratni ventili s kuglom DN65

Potopna kanalizacijska crpka u mokroj izvedbi dizajnirana je za rad s prekidom i stalan rad, sa sljedećim karakteristikama:

- Tip impelera	Vortex
- slobodni prolaz kroz radno kolo	65 mm
- tlačni nastavak	DN65 PN10
- masa	64 kg
- snaga motora P1	2,9 kW
- snaga motora P2	2,2 kW
- nazivna jakost motora	5,1 A

Crpna stanica prikupljati će sanitarnu otpadnu vodu iz hale br.1 i 2 preko gravitacijskih kolekotra FK_1 i FK_2, te će tlačnim vodom DN90 otpadnu vodu dalje voditi do prekidnog okna kako je naznačeno u nacrtnom dijelu projekta.

Prekidno okno planira se kao armirano-betonsko, razreda betona C30/37, svijetlih dimenzija 100x120cm sa debljinama ploče i zidova od 20cm. Prekidno okno biti će opremljeno tipskim biofilterom.

5.3. SPECIFIKACIJA KOLEKTORA

Predmetna fekalna odvodnja sastoji se od pet zasebnih kanala, od koji su 4 gravitacijska i jedan tlačni cjevovod kako slijedi:

1.	KANAL FK_1	L=100,68 m
2.	KANAL FK_2	L=60,58 m
3.	KANAL FK_3	L=81,99 m
4.	KANAL FK_4	L=43,34 m
5.	KANAL T_1	L=102,58 m
	SVEUKUPNO	L=389,17 m

KANAL SANITARNE ODVODNJE FK_1

Naziv	Početni čvor	Završni čvor	Duljina dionice, [m]	Početna visina nivelete	Završna visina nivelete	Pad dionice	Promjer cijevi
D41	ROF1	ROF2	15,19	384,86	384,71	10,00	160
D42	ROF2	ROF3	14,51	384,71	384,56	10,00	160
D43	ROF3,	ROF4	28,02	384,56	384,28	10,00	160
D44	ROF4	ROF5	23,08	384,28	383,85	18,83	160
D45	ROF5	CS	19,89	383,10	382,40	35,00	160

KANAL SANITARNE ODVODNJE FK_2

Naziv	Početni čvor	Završni čvor	Duljina dionice, [m]	Početna visina nivelete	Završna visina nivelete	Pad dionice	Promjer cijevi
	ROF6a	ROF6	19,78	387,48	387,18	15,00	125
D46	ROF6	ROF7	9,79	387,18	386,98	20,00	160
D47	ROF7	ROF4	31,00	386,19	384,95	40,00	160

KANAL SANITARNE ODVODNJE FK_3

Naziv	Početni čvor	Završni čvor	Duljina dionice, [m]	Početna visina nivelete	Završna visina nivelete	Pad dionice	Unutarnji promjer cijevi
D48	ROF8	ROF9	22,27	388,66	388,51	7,00	200
D49	ROF9	ROF10	26,01	388,51	388,33	7,00	200
D50	ROF10	ROF11,	26,01	388,33	388,14	7,00	200
D51	ROF11,	ROF12	7,70	388,14	388,09	7,00	200

KANAL SANITARNE ODVODNJE FK_4

Naziv	Početni čvor	Završni čvor	Duljina dionice, [m]	Početna visina nivelete	Završna visina nivelete	Pad dionice	Unutarnji promjer cijevi
D52	ROF13	ROF14	22,42	387,16	387,00	7,00	160
D53	ROF14	ROF15	20,91	387,00	386,86	7,00	160

TLAČNI CJEVOVOD SANITARNE ODVODNJE T1

Naziv	Početni čvor	Završni čvor	Duljina dionice, [m]	Početna visina nivelete	Završna visina nivelete	Pad dionice	Promjer cijevi
D54	CS	PREKIDNO OKNO	102,58	382,50	388,90	-	90

Projektant:

Marin Velić, mag.ing.aedif.

HRVATSKA KOMORA INŽENJERA GRAĐEVINARSTVA
Marin Velić
mag. ing. aedif.
Ovlašteni inženjer građevinarstva
G 5207

Specifikacija okana

SPECIFIKACIJA PEHD OKANA

DNO PE OKNA TIP 1 - 3/1

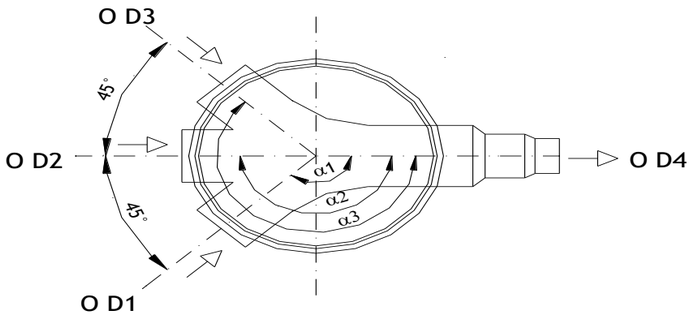

DNO PE OKNA TIP 2 - 1/1

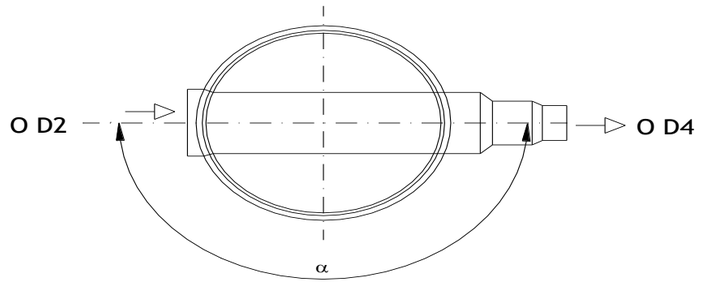

α - KUT PRIKLJUČKA
KOLEKTORA U BAZI OKNA

S- priključak slivnika

R- priljučak rešetke

V -priključak vertikale krovnih voda

P- priključak fekalne kanalizacije

OBORINSKA

KOLEKTOR K-1

OKNO	Kota terena iskolčenje m n.m.	Kota nivelete m n.m.	H1	DN	D1	D2	D3	D4	Napomena							priključak bušen na licu mjesta
			Visina okna	Promjer okna	Promjer ulaza	Promjer ulaza	Promjer ulaza	Promjer izlaza	Visina kaskade	Horizontalni kut			Vertikalni kut	Vrsta baze	Nosivost poklopca	
			[m]	[mm]	[mm]	[mm]	[mm]	[mm]	[mm]	α 1	α 2	α 3		ulaz/izlaz	kN	
RO9	381,55	379,52	2,03	1000	500			500/500	0,01	180°	225°				125-H	
RO8	381,69	379,61	2,08	1000	315	400		500	0,28	174°	271°				125-H	1S
RO7	382,36	380,14	1,7	800	400			400	0,52	193°					400	
RO6	383,91	380,14	2,22	1000	160	315		400	1,13	123°	163°				400	1S
RO5	385,20	382,79	2,41	1000	160	160	315	315	0,71	84°	125°	154°			400	1R
RO4	386,84	384,09	2,75	1000	200	200	200	315	1,15	140°	180°	270°			400	2S
RO3	388,57	386,35	2,22	800	200	200		200	0,59	127°	270°				400	1S
RO2	388,86	387,05	1,81	800	200			200		205°					400	1S
RO1	389,12	387,32	1,8	800				200							400	1S

KOLEKTOR K-2

OKNO	Kota terena iskolčenje m n.m.	Kota nivelete m n.m.	H1	DN	D1	D2	D3	D4	Napomena							prikljućak bušen na licu mjesta
			Visina okna	Promjer okna	Promjer ulaza	Promjer ulaza	Promjer ulaza	Promjer izlaza	Visina kaskade	Horizontalni kut			Vertikalni kut	Vrsta baze	Nosivost poklopca	
			[m]	[mm]	[mm]	[mm]	[mm]	[mm]	[mm]	α 1	α 2	α 3		ulaz/izlaz	kN	
RO19	381,59	379,79	1,8	800	250			315		187°					400	2S
RO18	382,73	380,90	1,83	800	250			250		180°					400	1S
RO17	383,91	381,82	2,09	800	250	160		250	0,29	225°	290°				400	1S
RO16	385,05	382,66	2,39	1000	200	160		250	0,59	195°	240°				400	1S
RO15	386,46	383,96	2,5	1000	200	160		200		180°	251°				400	3S
RO14	387,62	385,49	2,13	800	200			200	0,44	215°					400	2S+1R
RO13	387,90	386,20	1,7	800	200			200		236°					400	
RO12	388,42	386,60	1,82	800				200							400	1S+2V

KOLEKTOR K-3

OKNO	Kota terena iskolčenje m n.m.	Kota nivelete m n.m.	H1	DN	D1	D2	D3	D4	Napomena							prikljućak bušen na licu mjesta
			Visina okna	Promjer okna	Promjer ulaza	Promjer ulaza	Promjer ulaza	Promjer izlaza	Visina kaskade	Horizontalni kut			Vertikalni kut	Vrsta baze	Nosivost poklopca	
			[m]	[mm]	[mm]	[mm]	[mm]	[mm]	[mm]	α 1	α 2	α 3		ulaz/izlaz	kN	
RO11	388,80	387,12	1,68	800	200			200			143°				400	2V+1S
RO10	388,87	387,37	1,5	630				200							400	2V

KOLEKTOR K-4

OKNO	Kota terena iskolčenje m n.m.	Kota nivelete m n.m.	H1	DN	D1	D2	D3	D4	Napomena							prikljućak bušen na licu mjesta
			Visina okna	Promjer okna	Promjer ulaza	Promjer ulaza	Promjer ulaza	Promjer izlaza	Visina kaskade	Horizontalni kut			Vertikalni kut	Vrsta baze	Nosivost poklopca	
			[m]	[mm]	[mm]	[mm]	[mm]	[mm]	[mm]	α 1	α 2	α 3		ulaz/izlaz	kN	
RO21	387,64	385,64	2	800	200			200			142°				400	1S
RO20	387,85	386,35	1,5	630				200							400	1S

KOLEKTOR K-5

OKNO	Kota terena iskolčenje m n.m.	Kota nivelete m n.m.	H1	DN	D1	D2	D3	D4	Napomena							prikljućak bušen na licu mjesta
			Visina okna	Promjer okna	Promjer ulaza	Promjer ulaza	Promjer ulaza	Promjer izlaza	Visina kaskade	Horizontalni kut			Vertikalni kut	Vrsta baze	Nosivost poklopca	
			[m]	[mm]	[mm]	[mm]	[mm]	[mm]	[mm]	α 1	α 2	α 3		ulaz/izlaz	kN	
RO25	387,98	386,13	1,85	800	200			200		130°					125-O	1V+1R
RO24	387,98	386,83	1,15	630	160			200			180°				125-O	2V
RO23	387,98	386,98	1	630				160							125-O	2V

KOLEKTOR K-6

OKNO	Kota terena iskolčenje m n.m.	Kota nivelete m n.m.	H1	DN	D1	D2	D3	D4	Napomena							prikljućak bušen na licu mjesta
			Visina okna	Promjer okna	Promjer ulaza	Promjer ulaza	Promjer ulaza	Promjer izlaza	Visina kaskade	Horizontalni kut			Vertikalni kut	Vrsta baze	Nosivost poklopca	
			[m]	[mm]	[mm]	[mm]	[mm]	[mm]	[mm]	α 1	α 2	α 3		ulaz/izlaz	kN	
RO22	387,98	386,11	1,87	800				160							125-O	2V

KOLEKTOR K-7

OKNO	Kota terena iskolčenje m n.m.	Kota nivelete m n.m.	H1	DN	D1	D2	D3	D4	Napomena							prikljućak bušen na licu mjesta
			Visina okna	Promjer okna	Promjer ulaza	Promjer ulaza	Promjer ulaza	Promjer izlaza	Visina kaskade	Horizontalni kut			Vertikalni kut	Vrsta baze	Nosivost poklopca	
			[m]	[mm]	[mm]	[mm]	[mm]	[mm]	[mm]	α 1	α 2	α 3		ulaz/izlaz	kN	
RO28	385,48	383,96	1,52	630	160			160		225°					400	1V+1R
RO27	385,48	384,32	1,16	630	160			160		180°					125-O	2V
RO26	385,48	384,48	1	630				160							125-O	2V

KOLEKTOR K-8

OKNO	Kota terena iskolčenje m n.m.	Kota nivelete m n.m.	H1	DN	D1	D2	D3	D4	Napomena							prikljućak bušen na licu mjesta
			Visina okna	Promjer okna	Promjer ulaza	Promjer ulaza	Promjer ulaza	Promjer izlaza	Visina kaskade	Horizontalni kut			Vertikalni kut	Vrsta baze	Nosivost poklopca	
			[m]	[mm]	[mm]	[mm]	[mm]	[mm]	[mm]	α 1	α 2	α 3		ulaz/izlaz	kN	
RO31	385,48	384,24	1,52	630	160			160	0,28	220°					125-O	1V
RO30	385,48	384,32	1,16	630	160			160		180°					125-O	2V
RO29	385,48	384,48	1	630				160							125-O	2V

KOLEKTOR K-9

OKNO	Kota terena iskolčenje m n.m.	Kota nivelete m n.m.	H1	DN	D1	D2	D3	D4	Napomena							priključak bušen na licu mjesta
			Visina okna	Promjer okna	Promjer ulaza	Promjer ulaza	Promjer ulaza	Promjer izlaza	Visina kaskade	Horizontalni kut			Vertikalni kut	Vrsta baze	Nosivost poklopca	
			[m]	[mm]	[mm]	[mm]	[mm]	[mm]	[mm]	α 1	α 2	α 3		ulaz/izlaz	kN	
RO34	385,48	384,27	1,74	800	160	160		160	0,53	159°					125-O	1V
RO33	385,48	384,34	1,14	630	160	160		160		180°					125-O	2V
RO32	385,48	384,48	1	630	160			160							125-O	2V

KOLEKTOR K-10

OKNO	Kota terena iskolčenje m n.m.	Kota nivelete m n.m.	H1	DN	D1	D2	D3	D4	Napomena							priključak bušen na licu mjesta
			Visina okna	Promjer okna	Promjer ulaza	Promjer ulaza	Promjer ulaza	Promjer izlaza	Visina kaskade	Horizontalni kut			Vertikalni kut	Vrsta baze	Nosivost poklopca	
			[m]	[mm]	[mm]	[mm]	[mm]	[mm]	[mm]	α 1	α 2	α 3		ulaz/izlaz	kN	
RO35	384,43	382,78	1,65	800				160							125-O	2V+1R

KOLEKTOR K-11

OKNO	Kota terena iskolčenje m n.m.	Kota nivelete m n.m.	H1	DN	D1	D2	D3	D4	Napomena							priključak bušen na licu mjesta
			Visina okna	Promjer okna	Promjer ulaza	Promjer ulaza	Promjer ulaza	Promjer izlaza	Visina kaskade	Horizontalni kut			Vertikalni kut	Vrsta baze	Nosivost poklopca	
			[m]	[mm]	[mm]	[mm]	[mm]	[mm]	[mm]	α 1	α 2	α 3		ulaz/izlaz	kN	
RO38	385,48	384,27	1,79	800	160			160	0,58	120°					125-O	1V
RO37	385,48	384,35	1,13	630	160			160		180°					125-O	2V
RO36	385,48	384,48	1	630				160							125-O	2V

FEKALNA KANALIZACIJA

FK_1

OKNO	Kota terena iskolčenje m n.m.	Kota nivelete m n.m.	H1	DN	D1	D2	D3	D4	Napomena							priključak bušen na licu mjesta
			Visina okna	Promjer okna	Promjer ulaza	Promjer ulaza	Promjer ulaza	Promjer izlaza	Visina kaskade	Horizontalni kut			Vertikalni kut	Vrsta baze	Nosivost poklopca	
			[m]	[mm]	[mm]	[mm]	[mm]	[mm]	[mm]	α 1	α 2	α 3		ulaz/izlaz	kN	
ROF5	384,65	383,85	1,55	630	160			160	0,75	180°					125-H	
ROF4	386,65	384,28	2,37	800	160	160		160		90°	180°				125-H	
ROF3	385,74	384,56	1,18	630	160			160		180°					125-H	2P
ROF2	385,71	384,71	1	630	160			160		180°					125-H	1P

ROF1	386,39	384,86	1,53	630	160			160		156°					400	2P
ROF1a	385,48	384,48	1,00	630				160							125-O	1P

FK_2

OKNO	Kota terena iskolčenje m n.m.	Kota nivelete m n.m.	H1	DN	D1	D2	D3	D4	Napomena							priključak bušen na licu mjesta
			Visina okna	Promjer okna	Promjer ulaza	Promjer ulaza	Promjer ulaza	Promjer izlaza	Visina kaskade	Horizontalni kut			Vertikalni kut	Vrsta baze	Nosivost poklopca	
			[m]	[mm]	[mm]	[mm]	[mm]	[mm]	[mm]	α 1	α 2	α 3		ulaz/izlaz	kN	
ROF7	388,50	386,98	2,31	800	160			160	0,79	90°					125-O	
ROF6	387,98	387,18	0,8	630	125			160		180°					125-O	1P
ROF6a	387,98	387,48	0,5	630				125							125-O	1P

FK_3

OKNO	Kota terena iskolčenje m n.m.	Kota nivelete m n.m.	H1	DN	D1	D2	D3	D4	Napomena							priključak bušen na licu mjesta
			Visina okna	Promjer okna	Promjer ulaza	Promjer ulaza	Promjer ulaza	Promjer izlaza	Visina kaskade	Horizontalni kut			Vertikalni kut	Vrsta baze	Nosivost poklopca	
			[m]	[mm]	[mm]	[mm]	[mm]	[mm]	[mm]	α 1	α 2	α 3		ulaz/izlaz	kN	
ROF11	389,52	388,14	1,38	630	200			200		90°					125-H	
ROF10	389,85	388,33	1,52	630	200			200		180°					125-H	1P
ROF09	389,70	388,51	1,19	630	200			200		205°					125-H	

FK_4

OKNO	Kota terena iskolčenje m n.m.	Kota nivelete m n.m.	H1	DN	D1	D2	D3	D4	Napomena							priključak bušen na licu mjesta
			Visina okna	Promjer okna	Promjer ulaza	Promjer ulaza	Promjer ulaza	Promjer izlaza	Visina kaskade	Horizontalni kut			Vertikalni kut	Vrsta baze	Nosivost poklopca	
			[m]	[mm]	[mm]	[mm]	[mm]	[mm]	[mm]	α 1	α 2	α 3		ulaz/izlaz	kN	
ROF14	387,95	387,00	0,95	630	160			160		250°					125-H	
RF13	388,05	387,16	0,89	630				160							400	1P

Napomena:
Visine priključaka slivnika, rešetki, vertikala krovne odvodnje i priključaka fekalne kanalizacije nisu izračunate.
Prije narudžbe materijala potrebna provjera svih vrijednosti.

SPECIFIKACIJA BETONSKIH OKANA

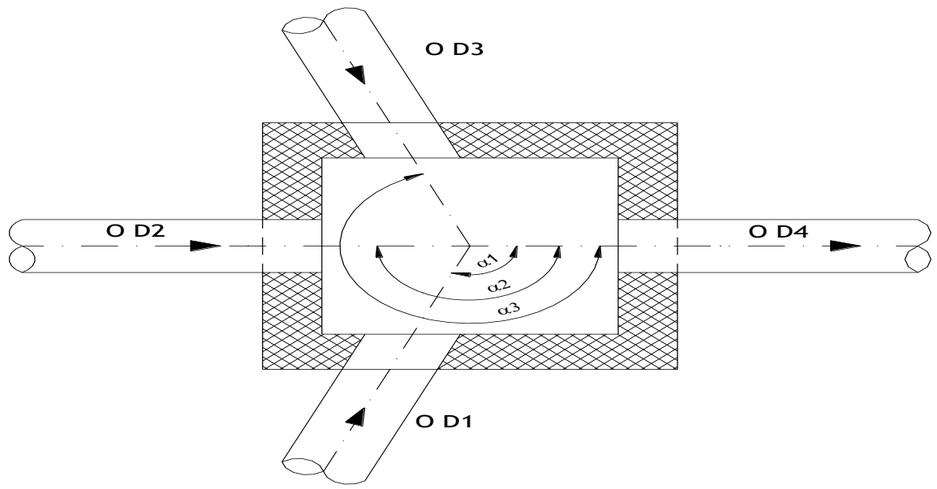

FEKALNA KANALIZACIJA

FK_3/TLAČNI VOD

OKNO	Kota terena iskolčenje m n.m.	Kota nivelete m n.m.	H1	H2 (VISINA ZA NARUDŽBU)	Dimenzije okna	D1	D2	D3	D4	Napomena							priključak bušen na licu mjesta	VRSTA OKNA
			Visina okna	Ugradbena visina		Promjer ulaza	Promjer ulaza	Promjer ulaza	Promjer izlaza	Visina kaskade	Horizontalni kut			Vertikalni kut	Vrsta baze	Nosivost poklopca		
			[m]	[m]	[mm]	[mm]	[mm]	[mm]	[mm]	[mm]	α 1	α 2	α 3		ulaz/izlaz	kN		
ROF8	389,9	388,66	1,24		1000x1000	100			200		100					125-uljni		BETONSKO

Točke iskočenja

OBORINSKA KANALIZACIJA

KOLEKTOR K-1

OKNO	X	Y	Kota terena iskolčenje m n.m.	Kota nivelete m n.m.
RO9	292892.21	5015827.58	381,55	379,52
RO8	292885.65	5015823.62	381,69	379,61
RO7	292880.67	5015832.16	382,36	380,14
RO6	292875.59	5015848.36	383,91	380,14
RO5	292864.61	5015864.43	385,2	382,79
RO4	292847.55	5015874.20	386,84	384,09
RO3	292823.43	5015888.01	388,57	386,35
RO2	292828.87	5015897.50	388,86	387,05
RO1	292850.70	5015912.99	389,12	387,32

KOLEKTOR K-2

OKNO	X	Y	Kota terena iskolčenje m n.m.	Kota nivelete m n.m.
RO19	292871.31	5015812.66	381,59	379,79
RO18	292847.59	5015798.48	382,73	380,9
RO17	292827.68	5015786.56	383,91	381,82
RO16	292814.40	5015789.90	385,05	382,66
RO15	292798.96	5015798.42	386,46	383,96
RO14	292780.87	5015808.45	387,62	385,49
RO13	292774.94	5015820.39	387,9	386,2
RO12	292784.91	5015837.77	388,42	386,6

KOLEKTOR K-3

OKNO	X	Y	Kota terena iskolčenje m n.m.	Kota nivelete m n.m.
RO11	292810.44	5015882.40	388,8	387,12
RO10	292797.93	5015860.51	388,87	387,37

KOLEKTOR K-4

OKNO	X	Y	Kota terena iskolčenje m n.m.	Kota nivelete m n.m.
RO21	292853.60	5015884.74	387,64	385,64
RO20	292876.16	5015893.84	387,85	386,35

KOLEKTOR K-5

OKNO	X	Y	Kota terena iskolčenje m n.m.	Kota nivelete m n.m.
RO25	292832.49	5015871.49	387,98	386,13
RO24	292829.16	5015865.62	387,98	386,83
RO23	292821.63	5015852.35	387,98	386,98

KOLEKTOR K-6

OKNO	X	Y	Kota terena iskolčenje m n.m.	Kota nivelete m n.m.
RO22	292802.64	5015819.14	387,98	386,11

KOLEKTOR K-7

OKNO	X	Y	Kota terena iskolčenje m n.m.	Kota nivelete m n.m.
RO28	292810.67	5015803.09	385,48	383,96
RO27	292817.30	5015814.78	385,48	384,32
RO26	292825.18	5015828.68	385,48	384,48

KOLEKTOR K-8

OKNO	X	Y	Kota terena iskolčenje m n.m.	Kota nivelete m n.m.
RO31	292824.98	5015801.23	385,48	384,24
RO30	292828.93	5015808.19	385,48	384,32
RO29	292836.96	5015822.35	385,48	384,48

KOLEKTOR K-9

OKNO	X	Y	Kota terena iskolčenje m n.m.	Kota nivelete m n.m.
RO34	292857.11	5015858.05	385,48	384,27
RO33	292853.65	5015851.80	385,48	384,34
RO32	292846.86	5015839.78	385,48	384,48

KOLEKTOR K-10

OKNO	X	Y	Kota terena iskolčenje m n.m.	Kota nivelete m n.m.
RO35	292863.61	5015851.65	384,43	382,78

KOLEKTOR K-11

OKNO	X	Y	Kota terena iskolčenje m n.m.	Kota nivelete m n.m.
RO38	292845.55	5015864.60	385,48	384,27
RO37	292841.58	5015857.60	385,48	384,35
RO36	292835.22	5015846.38	385,48	384,48

SLIVNICI

	X	Y
SL_1	292851.37	5015912.09
SL_2	292830.47	5015897.17
SL_3	292812.34	5015882.87
SL_4	292785.91	5015837.19
SL_5	292779.32	5015812.40
SL_5a	292787.72	5015805.97
SL_6	292796.93	5015800.88
SL_7	292805.41	5015796.19
SL_8	292815.72	5015790.51
SL_9	292828.44	5015791.55
SL_10	292848.21	5015797.43
SL_11	292867.25	5015808.76
SL_12	292871.63	5015817.26
SL_13	292876.87	5015824.45
SL_14	292873.73	5015841.16
SL_15	292847.33	5015869.83
SL_16	292840.39	5015873.80
SL_17	292855.56	5015884.23
SL_17a	292876.60	5015892.78
SL_18	292812.54	5015809.20

FEKALNA KANALIZACIJA

FK_1

OKNO	X	Y	Kota terena iskolčenje m n.m.	Kota nivelete m n.m.
RO05	292865.01	5015857.83	384,65	383,85
ROF4	292844.89	5015869.16	386,65	384,28
ROF3	292831.07	5015844.79	385,74	384,56
ROF2	292823.89	5015832.18	385,71	384,71
ROF1	292816.40	5015818.97	386,39	384,86
ROF1a	292815.65	5015810.89	385,48	384,48

FK_2

OKNO	X	Y	Kota terena iskolčenje m n.m.	Kota nivelete m n.m.
ROF7	292817.87	5015884.36	388,5	386,98
ROF6	292813.04	5015875.84	387,98	387,18
ROF6a	292803.26	5015858.60	387,98	387,48

FK_3

OKNO	X	Y	Kota terena iskolčenje m n.m.	Kota nivelete m n.m.
ROF12	292862.78	5015928.44	389,34	388,09
ROF11	292858.28	5015934.69	389,52	388,14
ROF10	292837.16	5015919.51	389,85	388,33
ROF09	292816.04	5015904.33	389,7	388,51

FK_4

OKNO	X	Y	Kota terena iskolčenjem n.m.	Kota niveletem n.m.
ROF14	292922.04	5015913.13	387,95	387
RF13	292901.24	5015904.76	388,05	387,16

Separator

	X	Y
SUul	292887.46	5015824.71
Suiz	292890.53	5015826.56

upojno polje

	X	Y
1	292895.14	5015826.90
2	292912.07	5015837.15
3	292906.79	5015845.88
4	292889.85	5015835.62

ulaz 1	292894.05	5015828.69
ulaz 2	292893.44	5015829.71

Crpna stanica	X	Y
CS	292882.86	5015848.13

Tlačni vod	X	Y
T1	292793.84	5015899.46
T2	292794.07	5015898.62
T3	292882.60	5015848.62
UL.CS	292882.34	5015848.08

NEPROPUSNI SABIRNI SPREMNIK OTPADNE VODE

	X	Y
1	292810.92	5015829.90
2	292812.36	5015829.08
3	292813.84	5015831.69
4	292812.40	5015832.50
UL	292811.66	5015831.20

Hidrantska mreža

	X	Y
čvor 1	292837.58	5015815.14
čvor 2	292825.20	5015793.57
čvor 3	292821.16	5015795.88
NH1	292820.74	5015795.14
čvor 4	292779.07	5015819.98
NH2	292778.65	5015819.24
čvor 5	292862.26	5015858.29
čvor 6	292868.27	5015868.86
čvor 7_NH3	292871.50	5015869.75
čvor 8	292838.35	5015871.75
čvor 9	292842.73	5015879.54
čvor 10	292843.78	5015879.96
čvor 11	5015879.96	5015905.49
čvor 12_NH5	292908.50	5015902.42
čvor 13	292820.10	5015882.02
čvor 14	292815.33	5015884.71
NH4	292814.21	5015882.72

Vodovodna mreža

	X	Y
V1	292819.16	5015881.89
V2	292819.59	5015882.65
V3	292838.76	5015871.87
V4	292843.00	5015879.39
V5	292902.75	5015903.35

V6	292902.98	5015902.78
V7	292903.58	5015903.02
V8	292900.98	5015907.74
V9	292909.75	5015911.27
V10	292849.88	5015865.61
V11	292862.68	5015858.40
V12	292838.81	5015816.68

Nacrti

Ured ovlaštenog inženjera geodezije - Pazin
Boris Brajković, ing. geod.
br. 141
Pazin, Trg hrabarstva 1
OIB:09025862581
tel./fax: 052/622-166
gsm: +38591-622-1661
e-mail: geoured@pu.t-com.hr

GEODETSKA SITUACIJA STVARNOG STANJA TERENA
U POLOŽAJNOM I VISINSKOM SMISLU

Mjerilo 1:1000

Katastarska općina: Trviž MBr 322547 — Broj lista katast. plana: 8

Elaborat: Geodetski elaborat za evidentiranje stvarnog položaja već evidentiranih k.č. 2763/2 i 2763/3

Investitor: Filix d.o.o., Stancija Pataj 52A, Bertoši, Pazin, OIB:00706597351

Odgovorna osoba za obavljanje stručnih geodetskih poslova:
Boris Brajković, ing.geod.

Izradio:
Boris Brajković, ing.geod.
Pazin, 4. studenog 2020.
Broj elaborata: 67/2020

3447/2

ZAŠTITNA OGRADA

BETONSKI PODEST

2 NADZEMNA SPREMNIKA UNP-A
VOLUMENA 495O L
NIJE PREDMET PROJEKTA

PORTIRNICA - ZADRŽAVA SE
NIJE PREDMET PROJEKTA

HALA 4
ZADRŽAVA SE / NE KORISTI SE / NIJE PREDMET PROJEKTA

HALA 3
ZADRŽAVA SE / NE KORISTI SE / NIJE PREDMET PROJEKTA

HALA 2
REKONSTRUKCIJA I PRENAMJENA

HALA 1
REKONSTRUKCIJA I PRENAMJENA

HALA 5
REKONSTRUKCIJA I PRENAMJENA

POMOĆNI OBJEKT
UKLANJA SE

2763/3

2763/2

2863/4

2866/2

2867/3

2771/1

2771/6

2771/2

2771/7

LEGENDA:

GRANICA GRAĐEVINSKE ČESTICE

N
W E
S

SITUACIJA POSTOJEĆEG STANJA
MJ = 1:500

PERFECT POINT d.o.o.
OIB: 90250812686
Tivolski put 3, 52100 Pula
elvis.grgorinic@gmail.com

Investitor
Filix d.o.o.
Stancija Pataj 52A
Bertoši, Pazin
OIB: 00706597351

Strukovna odrednica projekta
Građevinski projekt vodovodnih instalacija, kanalizacije i prometnih površina

Naziv projekta
Izvedbeni projekt

Projektant
Marin Velić mag.ing.aedif

Naziv građevine
Rekonstrukcija, izgradnja i prenamjena
postojeće farme purana u proizvodni pogon „Filix Proizvodni Kampus“

Sadržaj nacrta
Situacija postojećeg stanja na geodetskoj podlozi

Suradnici

Datum izrade
Rujan 2021.

Zaj. ozn. projekta	Broj projekta	
05/20-IZ	2004-IZ-G	
Mjerilo	Mapa br.	Br. nacrta
1:500	3	1.1

LEGENDA:

+292.57 PLANIRANA VISINA

PROMETNO-MANIPULATIVNA POVRŠINA - ASFALTBETON

PROMETNO-MANIPULATIVNA POVRŠINA - TRAVNA REŠETKA

PROMETNO-MANIPULATIVNA POVRŠINA - BETON

INTERNA PROMETNICA - KAMENI MATERIJAL

SPOJ NA POSTOJEĆU PROMETNICU

SPOJ NA POSTOJEĆU PROMETNU POVRŠINU

Zaštitna ograda

Betonski podest

2 nadzemna spremnika UNP-a volumena 4950 l

POSTOJEĆA PLINSKA STANICA

NIJE PREDMET PROJEKTA

PORTIRNICA - ZADRŽAVA SE

NIJE PREDMET PROJEKTA

REKONSTRUKCIJA I PRENAMJENA u POSTOJEĆIM GABARITIMA

HALA 5

HALA 4

ZADRŽAVA SE / NE KORISTI SE / NIJE PREDMET PROJEKTA

HALA 3

ZADRŽAVA SE / NE KORISTI SE / NIJE PREDMET PROJEKTA

HALA 2

IZGRADNJA I PRENAMJENA

HALA 1

IZGRADNJA I PRENAMJENA

OS MC10

OS MC20

OS MC00

3447/2

2763/3

2763/2

2771/1

2771/6

2771/2

2771/7

2866/2

1041

1061

704

750

546

484

483

476

SITUACIJA GRAĐEVINSKOG OBLIKOVANJA

MJ = 1:250

PERFECT POINT d.o.o.
OIB: 90250812686
Tivolski put 3, 52100 Pula
elvis.grgorinic@gmail.com

Marin Velić mag.ing.aedif

Suradnici

Investitor
Filix d.o.o.
Stancija Pataj 52A
Bertoši, Pazin
OIB: 00706597351

Naziv građevine
Rekonstrukcija, izgradnja i prenamjena postojeće farme purana u proizvodni pogon „Filix Proizvodni Kampus"

Datum izrade
Rujan 2021.

Strukovna odrednica projekta
Građevinski projekt vodovodnih instalacija, kanalizacije i prometnih površina

Naziv projekta
Izvedbeni projekt

Sadržaj nacrta
Situacija građevinskog oblikovanja

Zaj. ozn. projekta	Broj projekta
05/20-IZ	2004-IZ-G

Mjerilo	Mapa br.	Br. nacrta
1:250	3	1.2

LEGENDA:

- PROJEKTIRANA OKOMITA PROMETNA SIGNALIZACIJA (B02)
- PROJEKTIRANA HORIZONTALNA PROMETNA SIGNALIZACIJA
- PROMETNO-MANIPULATIVNA POVRŠINA - ASFALTBETON
- PROMETNO-MANIPULATIVNA POVRŠINA - TRAVNA REŠETKA
- PROMETNO-MANIPULATIVNA POVRŠINA - BETON
- INTERNA PROMETNICA - KAMENI MATERIJAL
- SPOJ NA POSTOJEĆU PROMETNICU

SPOJ NA POSTOJEĆU PROMETNU POVRŠINU

Zaštitna ograda

Betonski podest

2 nadzemna spremnika UNP-a volumena 4950 l

POSTOJEĆA PLINSKA STANICA NIJE PREDMET PROJEKTA

PORTIRNICA - ZADRŽAVA SE NIJE PREDMET PROJEKTA

REKONSTRUKCIJA I PRENAMJENA u POSTOJEĆIM GABARITIMA

HALA 1 – IZGRADNJA I PRENAMJENA

HALA 2 – IZGRADNJA I PRENAMJENA

HALA 3 – ZADRŽAVA SE / NE KORISTI SE / NIJE PREDMET PROJEKTA

HALA 4 – ZADRŽAVA SE / NE KORISTI SE / NIJE PREDMET PROJEKTA

HALA 5

OS MC10

OS MC20

OS MC00

P C39

B

R12.25

R9.50

SITUACIJA PROMETNOG RJEŠENJA
MJ = 1:250

PERFECT POINT d.o.o. OIB: 90250812686, Tivolski put 3, 52100 Pula, elvis.grgorinic@gmail.com	Investitor: Filix d.o.o. Stancija Pataj 52A Bertoši, Pazin OIB: 00706597351	Strukovna odrednica projekta: Građevinski projekt vodovodnih instalacija, kanalizacije i prometnih površina	
Marin Velić mag.ing.aedif	Naziv građevine: Rekonstrukcija, izgradnja i prenamjena postojeće farme purana u proizvodni pogon „Filix Proizvodni Kampus"	Naziv projekta: Izvedbeni projekt	
		Sadržaj nacrta: Situacija prometnog rješenja	
Suradnici	Datum izrade: Rujan 2021.	Zaj. ozn. projekta: 05/20-IZ	Broj projekta: 2004-IZ-G
		Mjerilo: 1:250	Mapa br.: 3 / Br. nacrta: 1.3

LEGENDA:

- ×59 TOČKA ISKOLČENJA
- PROMETNO-MANIPULATIVNA POVRŠINA - ASFALTBETON
- PROMETNO-MANIPULATIVNA POVRŠINA - TRAVNA REŠETKA
- PROMETNO-MANIPULATIVNA POVRŠINA - BETON
- INTERNA PROMETNICA - KAMENI MATERIJAL
- SPOJ NA POSTOJEĆU PROMETNICU

TOČKE ISKOLČENJA PROMETNIH POVRŠINA

TOČKA	x-koordinata	y-koordinata
1	292863.9448	5015924.0773
2	292855.7896	5015918.2901
3	292847.6343	5015912.5029
4	292839.4791	5015906.7156
5	292831.3239	5015900.9284
6	292823.2040	5015895.1198
7	292819.1045	5015892.2571
8	292815.0134	5015889.3539
9	292809.2039	5015882.9626
10	292808.5607	5015881.8394
11	292803.5910	5015873.1617
12	292798.6213	5015864.4840
13	292793.6516	5015855.8063
14	292788.6819	5015847.1287
15	292783.7122	5015838.4510
16	292778.7425	5015829.7733
17	292776.8614	5015826.4887
18	292774.9618	5015820.6179
19	292777.1762	5015811.0551
20	292782.6162	5015805.9091
21	292784.7439	5015804.7319
22	292793.4940	5015799.8908
23	292802.2441	5015795.0496
24	292810.9941	5015790.2085
25	292813.8948	5015788.6036
26	292820.2617	5015786.7554
27	292828.8259	5015788.8376
28	292829.7320	5015789.3767
29	292838.3261	5015794.4897
30	292846.9202	5015799.6026
31	292855.5142	5015804.7155
32	292864.1083	5015809.8284
33	292872.5070	5015814.8252
34	292878.9164	5015822.5405
35	292879.1680	5015832.1481
36	292876.1494	5015841.9087
37	292873.0938	5015851.7890
38	292868.1651	5015859.9857
39	292863.9272	5015863.2347
40	292859.8975	5015865.5428
41	292851.2201	5015870.5131
42	292842.5427	5015875.4833
43	292836.0532	5015879.2004
44	292833.8654	5015880.4536
45	292825.9744	5015884.9734
46	292825.2021	5015885.4473
47	292821.1969	5015889.3086
48	292816.7159	5015895.6231
49	292813.0258	5015899.2719
50	292807.5698	5015903.0522
51	292845.3314	5015882.9306
52	292854.6097	5015886.6608
53	292863.8879	5015890.3909
54	292873.1662	5015894.1211
55	292879.5386	5015896.6830
56	292856.8197	5015884.2620
57	292876.6869	5015892.2493
58	292879.3724	5015885.5688
59	292826.9381	5015901.1882
60	292814.9575	5015901.2722
61	292806.4160	5015900.5061
62	292808.5330	5015886.9018
63	292774.4751	5015827.8554
64	292781.2849	5015803.5028
65	292812.5635	5015786.1974
66	292830.2319	5015786.4743
67	292873.9131	5015812.4618
68	292881.7952	5015832.9606
69	292875.7211	5015852.6015
70	292871.8746	5015859.9370
71	292878.7795	5015885.3305
72	292839.4756	5015883.5422
73	292833.1418	5015884.0290
74	292831.7320	5015884.8193
75	292831.1167	5015897.3784
76	292831.0992	5015897.3966
77	292811.3323	5015881.1474
78	292779.2469	5015825.1225
79	292783.9475	5015808.3153
80	292815.2261	5015791.0098
81	292827.4198	5015791.2010
82	292871.1010	5015817.1885
83	292876.5408	5015831.3356
84	292870.4666	5015850.9765
85	292822.9834	5015883.6389

SPOJ NA POSTOJEĆU PROMETNU POVRŠINU

Zaštitna ograda

Betonski podest

2 nadzemna spremnika UNP-a volumena 4950 l

POSTOJEĆA PLINSKA STANICA NIJE PREDMET PROJEKTA

PORTIRNICA - ZADRŽAVA SE NIJE PREDMET PROJEKTA

REKONSTRUKCIJA I PRENAMJENA u POSTOJEĆIM GABARITIMA

HALA 1 — IZGRADNJA I PRENAMJENA

HALA 2 — IZGRADNJA I PRENAMJENA

HALA 3 — ZADRŽAVA SE / NE KORISTI SE / NIJE PREDMET PROJEKTA

HALA 4 — ZADRŽAVA SE / NE KORISTI SE / NIJE PREDMET PROJEKTA

HALA 5

OS MC10

OS MC20

OS MC00

3447/2 · 2763/3 · 2763/2 · 2771/1 · 2771/6 · 2771/2 · 2866/2 · 2771/7

SITUACIJA GRAĐEVINSKOG OBLIKOVANJA SA TOČKAMA ISKOLČENJA
MJ = 1:250

PERFECT POINT d.o.o.
OIB: 90250812686
Tivolski put 3, 52100 Pula
elvis.grgorinic@gmail.com

Marin Velić mag.ing.aedif

Suradnici

Investitor
Filix d.o.o.
Stancija Pataj 52A
Bertoši, Pazin
OIB: 00706597351

Naziv građevine
Rekonstrukcija, izgradnja i prenamjena postojeće farme purana u proizvodni pogon „Filix Proizvodni Kampus"

Datum izrade
Rujan 2021.

Strukovna odrednica projekta
Građevinski projekt vodovodnih instalacija, kanalizacije i prometnih površina

Naziv projekta
Izvedbeni projekt

Sadržaj nacrta
Situacija građevinskog oblikovanja sa točkama iskolčenja

Zaj. ozn. projekta	Broj projekta	
05/20-IZ	2004-IZ-G	
Mjerilo	Mapa br.	Br. nacrta
1:250	3	1.4

OS MC00
MJERILO
1:1000/100

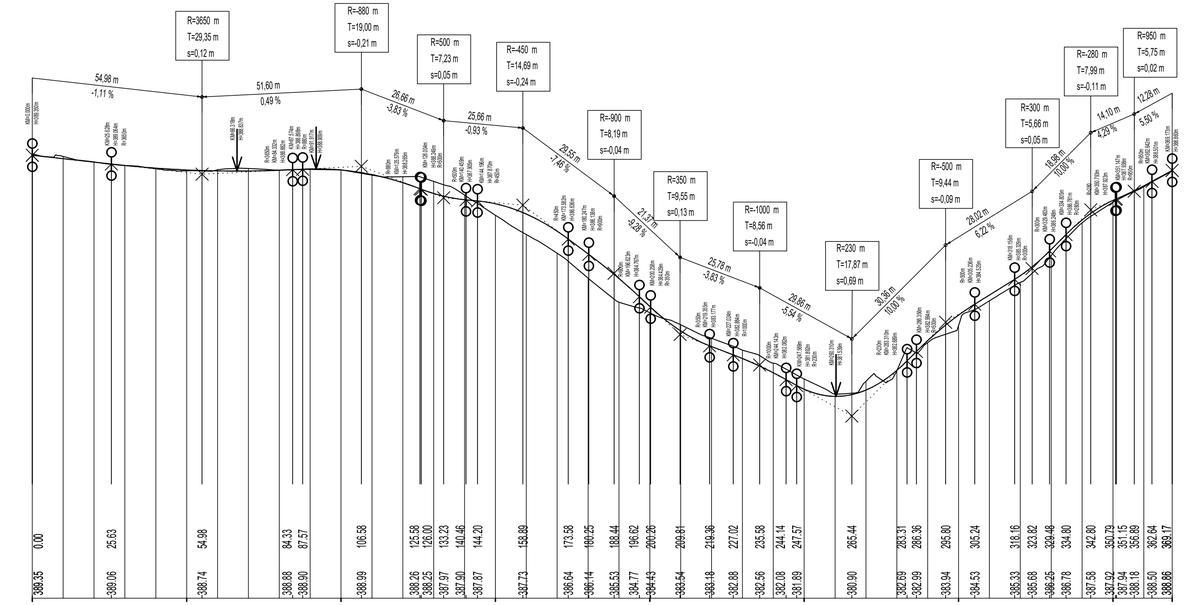

SR. RAV. = 375.0

OS MC10
MJERILO
1:1000/100

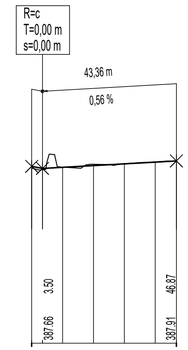

SR. RAV. = 382.0

OS MC20
MJERILO
1:1000/100

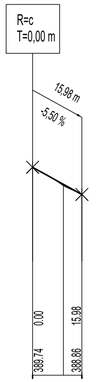

SR. RAV. = 383.0

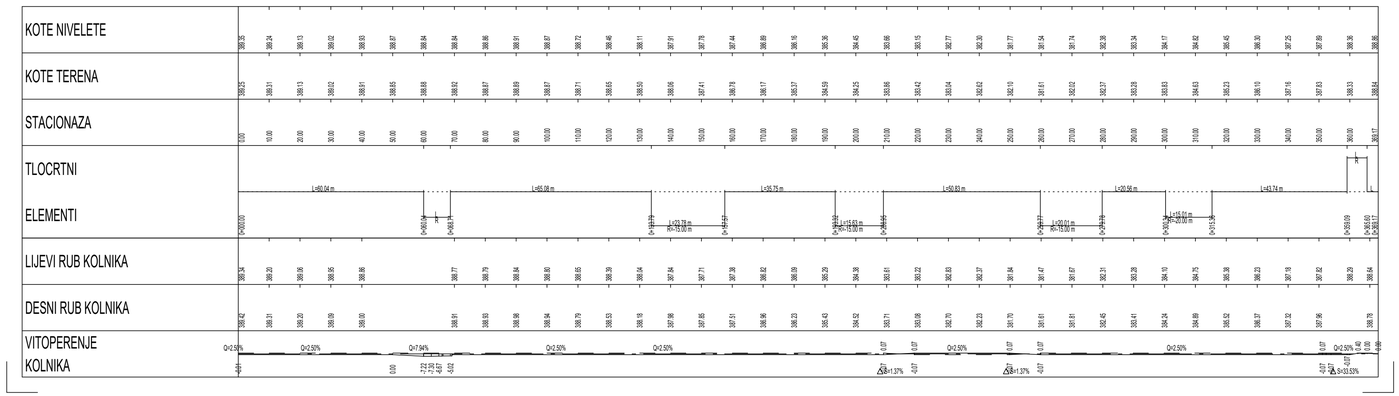

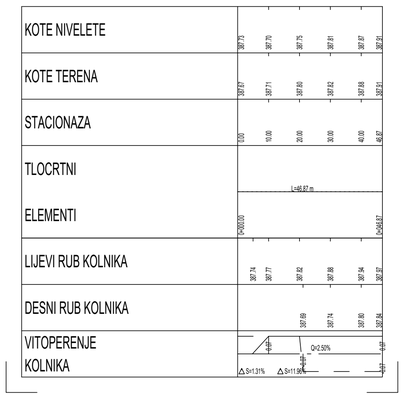



# UZDUŽNI PRESJEK PROMETNE POVRŠINE
MJ = 1:1000/100

PERFECT POINT d.o.o.
OIB: 90250812686
Tivolski put 3, 52100 Pula
elvis.grgorinic@gmail.com

Marin Velić mag.ing.aedif

Suradnici

Investitor
Filix d.o.o.
Stancija Pataj 52A
Bertoši, Pazin
OIB: 00706597351

Naziv građevine
Rekonstrukcija, izgradnja i prenamjena
postojeće farme purana u proizvodni pogon „Filix Proizvodni Kampus"

Datum izrade
Rujan 2021.

Strukovna odrednica projekta
Građevinski projekt vodovodnih instalacija, kanalizacije i prometnih površina

Naziv projekta
Izvedbeni projekt

Sadržaj nacrta
Uzdužni presjek prometne površine

Zaj. ozn. projekta	Broj projekta
05/20-IZ	2004-IZ-G

Mjerilo	Mapa br.	Br. nacrta
1:1000/100	3	1.5

NORMALNI POPREČNI PROFIL A-A

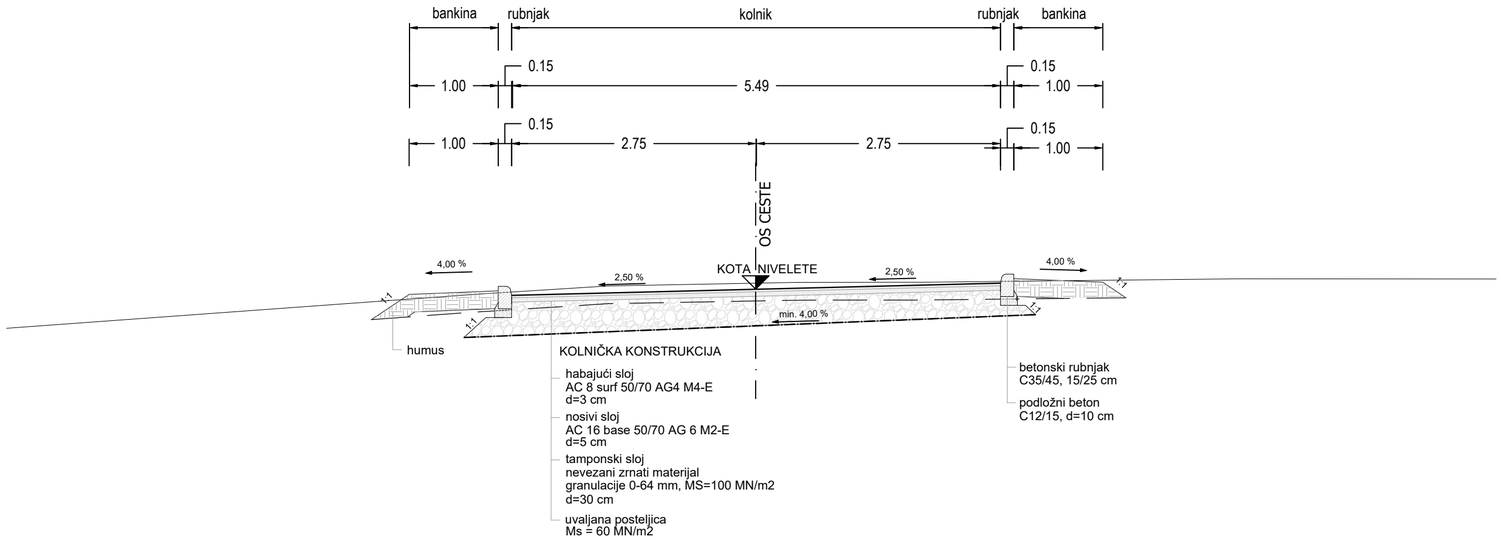

NORMALNI POPREČNI PROFIL B-B

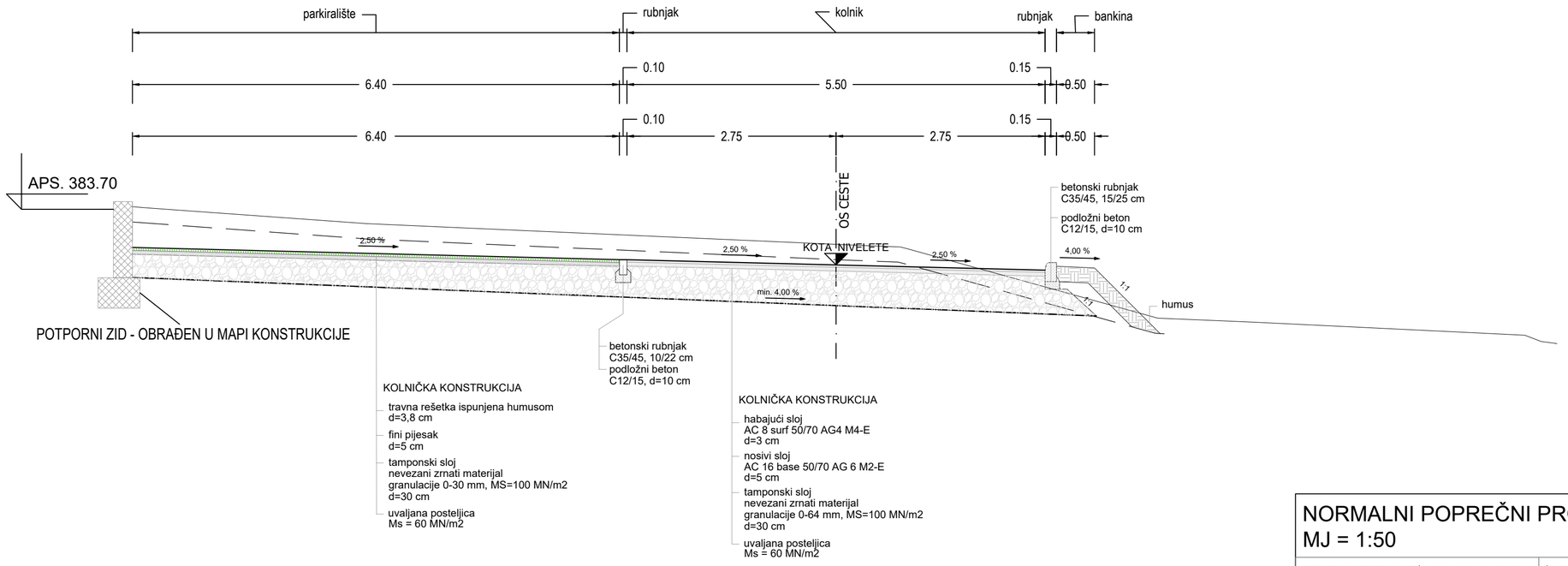

NORMALNI POPREČNI PROFILI A-A I B-B
MJ = 1:50

PERFECT POINT d.o.o.
OIB: 90250812686
Tivolski put 3, 52100 Pula
elvis.grgorinic@gmail.com

Projektant
Marin Velić mag.ing.aedif

Suradnici

Investitor
Filix d.o.o.
Stancija Pataj 52A
Bertoši, Pazin
OIB: 00706597351

Naziv građevine
Rekonstrukcija, izgradnja i prenamjena
postojeće farme purana u proizvodni pogon „Filix Proizvodni Kampus“

Datum izrade
Rujan 2021.

Strukovna odrednica projekta
Građevinski projekt vodovodnih instalacija, kanalizacije i prometnih površina

Naziv projekta
Izvedbeni projekt

Sadržaj nacrta
Normalni poprečni profili A-A i B-B

Zaj. ozn. projekta	Broj projekta
05/20-IZ	2004-IZ-G

Mjerilo	Mapa br.	Br. nacrta
1:50	3	1.6

km 0+000.00



S.R.= 388.0 m

| | | |

km 0+100.00



S.R.= 387.0 m

| | | |

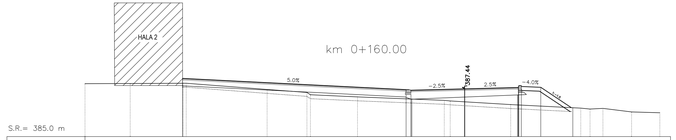

S.R.= 385.0 m

| | | |

km 0+200.00

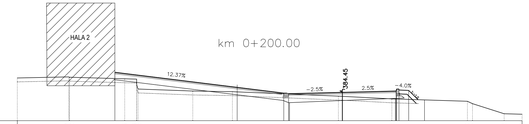

S.R.= 383.0 m

| | | |

km 0+260.00

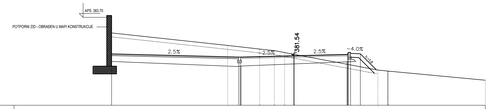

S.R.= 379.0 m

| | | |

km 0+320.00



S.R.= 384.0 m

| | | |

km 0+000.00
km 0+010.00
ZONA RASKRIZJA

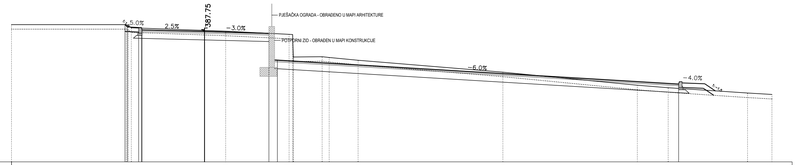

S.R.= 382.0 m

| | | |

HORIZONTALNA PROMETNA SIGNALIZACIJA
MJ = 1:50

PUNA CRTA PARKINGA

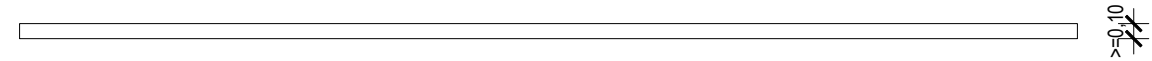

ISPREKIDANA CRTA 1/1/1

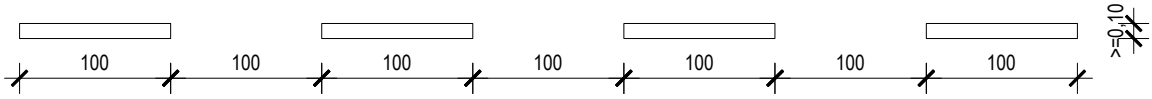

LINIJA OBVEZNOG ZAUSTAVLJANJA
I NATPIS "STOP"

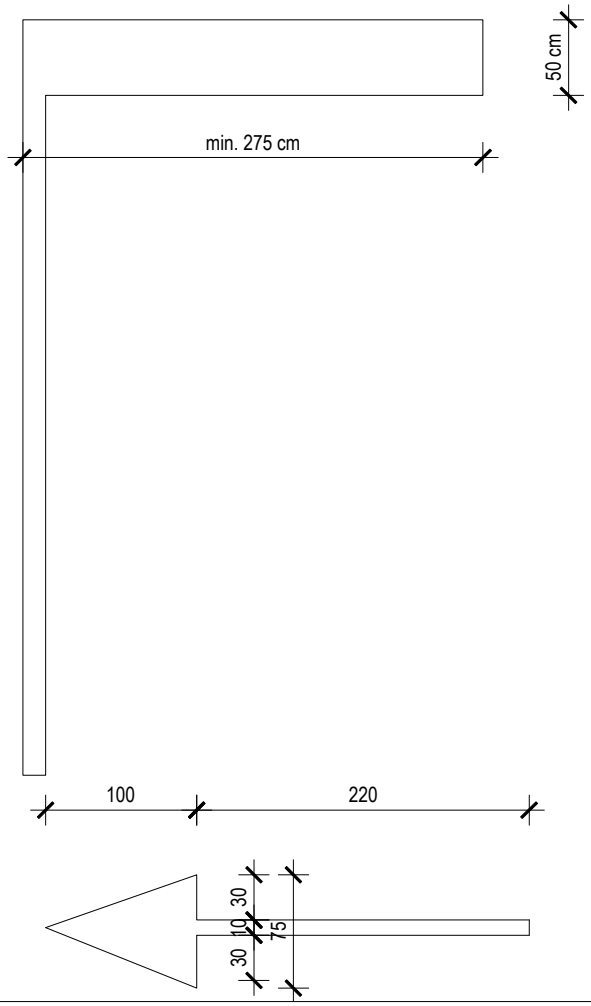

HORIZONTALNA PROMETNA SIGNALIZACIJA
MJ = 1:50

PERFECT POINT d.o.o.
OIB: 90250812686
Tivolski put 3, 52100 Pula
elvis.grgorinic@gmail.com

Investitor
Filix d.o.o.
Stancija Pataj 52A
Bertoši, Pazin
OIB: 00706597351

Strukovna odrednica projekta
Građevinski projekt vodovodnih instalacija, kanalizacije i prometnih površina

Naziv projekta
Izvedbeni projekt

Projektant
Marin Velić mag.ing.aedif

Naziv građevine
Rekonstrukcija, izgradnja i prenamjena
postojeće farme purana u proizvodni pogon „Filix Proizvodni Kampus“

Sadržaj nacrta
Horizontalna prometna signalizacija

Zaj. ozn. projekta: 05/20-IZ
Broj projekta: 2004-IZ-G

Suradnici

Datum izrade
Rujan 2021.

Mjerilo: 1:50
Mapa br.: 3
Br. nacrta: 1.14

# DETALJ POSTAVLJANJA VERTIKALNE SIGNALIZACIJE
MJ = 1:25

1. Pokraj kolnika, Varijanta A

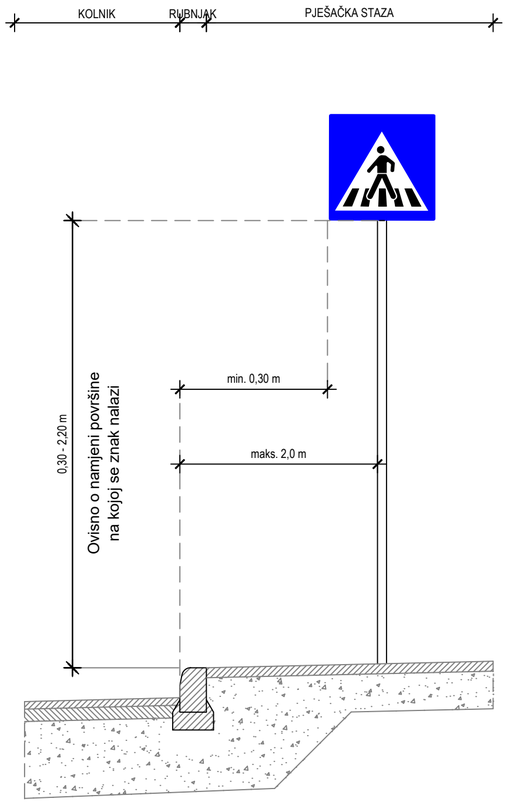

2. Pokraj kolnika, Varijanta B

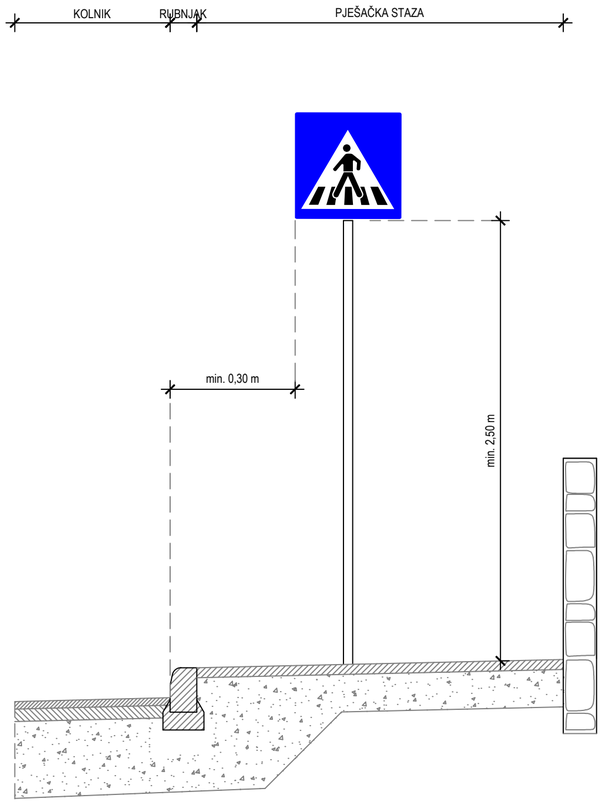

3. Uz kolnik na konzoli

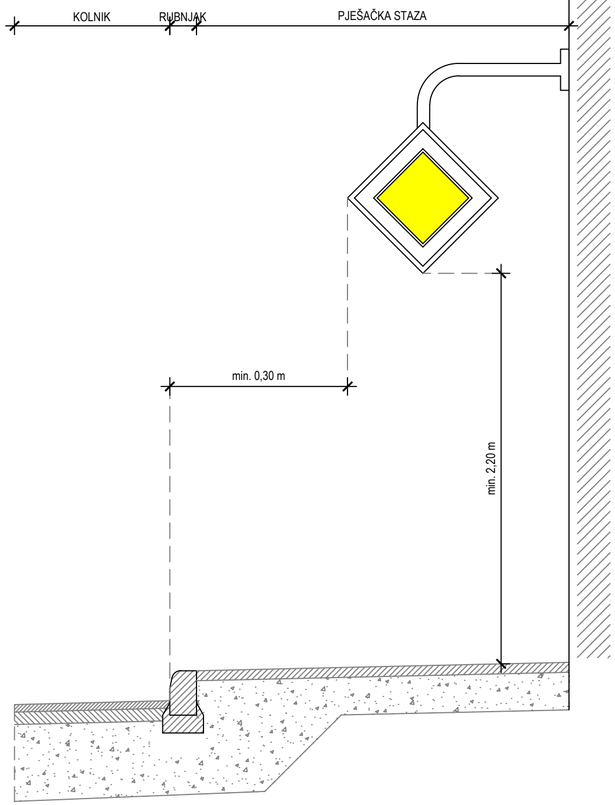

4. Iznad kolnika

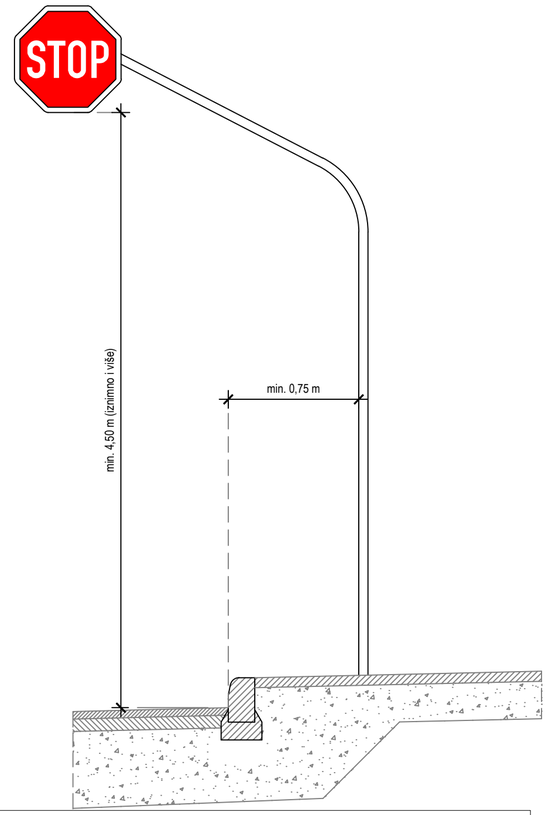

DETALJ POSTAVLJANJA VERTIKALNE SIGNALIZACIJE
MJ = 1:25

PERFECT POINT d.o.o.
OIB: 90250812686
Tivolski put 3, 52100 Pula
elvis.grgorinic@gmail.com

Projektant
Marin Velić mag.ing.aedif

Suradnici

Investitor
Filix d.o.o.
Stancija Pataj 52A
Bertoši, Pazin
OIB: 00706597351

Naziv građevine
Rekonstrukcija, izgradnja i prenamjena
postojeće farme purana u proizvodni pogon „Filix Proizvodni Kampus“

Datum izrade
Rujan 2021.

Strukovna odrednica projekta
Građevinski projekt vodovodnih instalacija, kanalizacije i prometnih površina

Naziv projekta
Izvedbeni projekt

Sadržaj nacrta
Detalj postavljanja vertikalne signalizacije

Zaj. ozn. projekta	Broj projekta
05/20-IZ	2004-IZ-G

Mjerilo	Mapa br.	Br. nacrta
1:25	3	1.15

# MONTAŽA PROMETNIH ZNAKOVA
MJ = 1:25

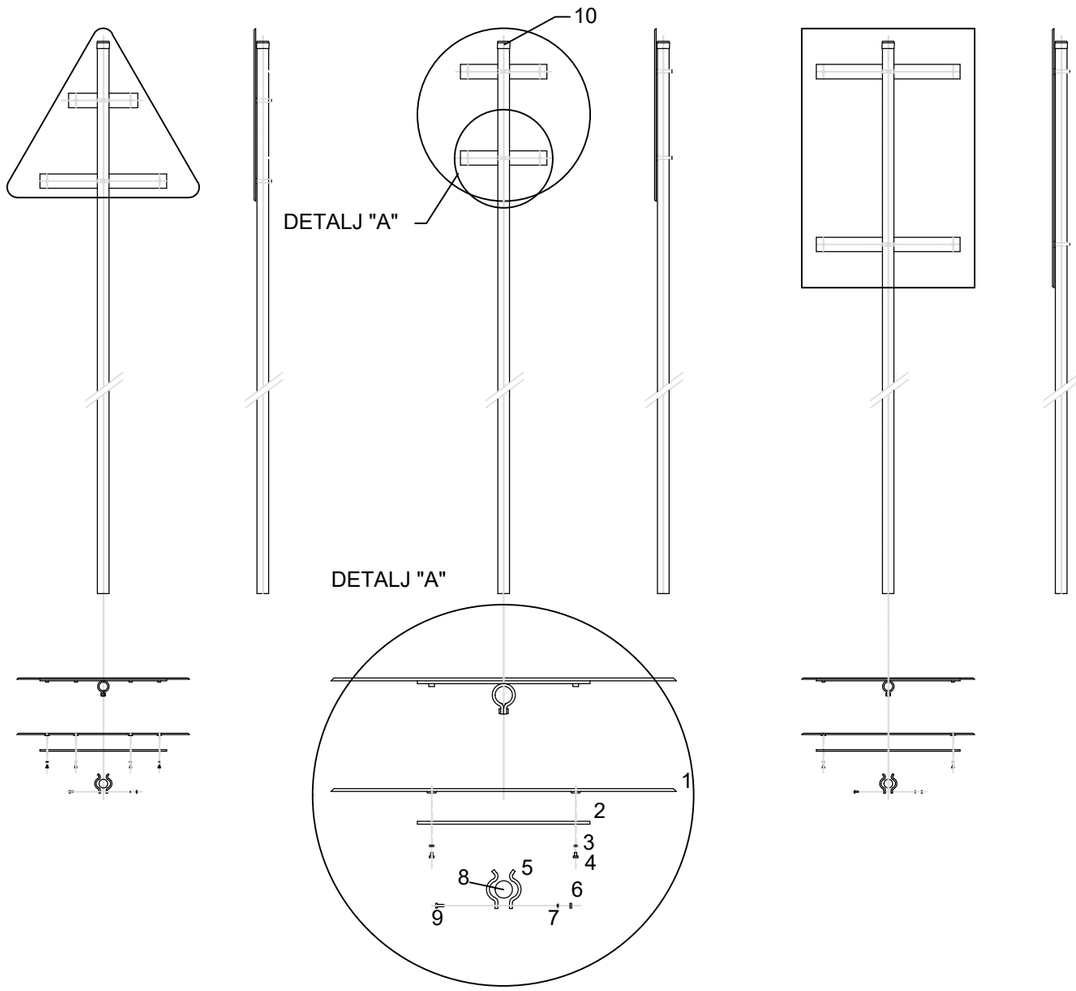

1 - prometni znak
2 - prečka
3 - podložna pločica
4 - vijak
5 - obujmica
6 - matica
7 - podložna pločica
8 - nosač znaka
9 - vijak
10 - plastična kapa

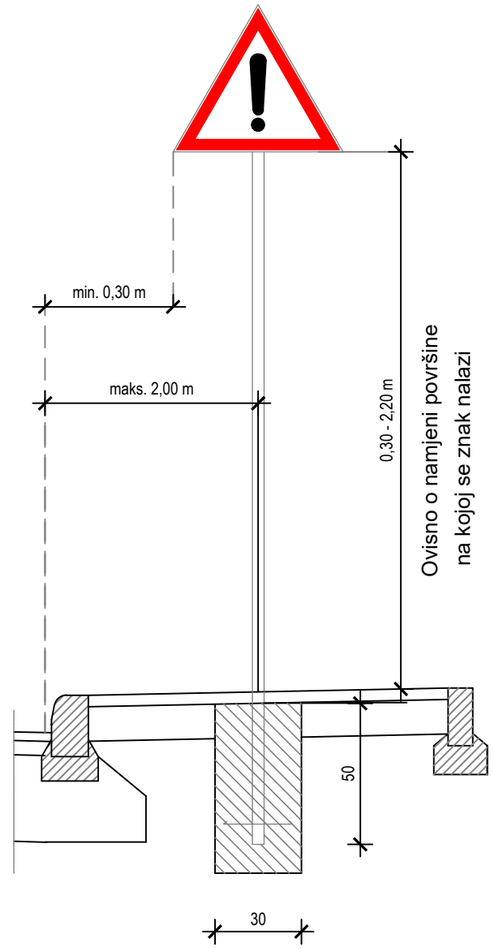

# MONTAŽA PROMETNIH ZNAKOVA
MJ = 1:25

PERFECT POINT d.o.o.
OIB: 90250812686
Tivolski put 3, 52100 Pula
elvis.grgorinic@gmail.com

Investitor
Filix d.o.o.
Stancija Pataj 52A
Bertoši, Pazin
OIB: 00706597351

Projektant
Marin Velić mag.ing.aedif

Naziv građevine
Rekonstrukcija, izgradnja i prenamjena
postojeće farme purana u proizvodni pogon „Filix Proizvodni Kampus“

Suradnici

Datum izrade
Rujan 2021.

Strukovna odrednica projekta
Građevinski projekt vodovodnih instalacija, kanalizacije i prometnih površina

Naziv projekta
Izvedbeni projekt

Sadržaj nacrta
Montaža prometnih znakova

Zaj. ozn. projekta	Broj projekta
05/20-IZ	2004-IZ-G

Mjerilo	Mapa br.	Br. nacrta
1:25	3	1.16

DETALJ CESTOVNIH RUBNJAKA I RUBNJAKA IZMEĐU KOLNIKA I TRAVNE REŠETKE
MJ 1:20

RUBNJAK I ZELENA POVRŠINA

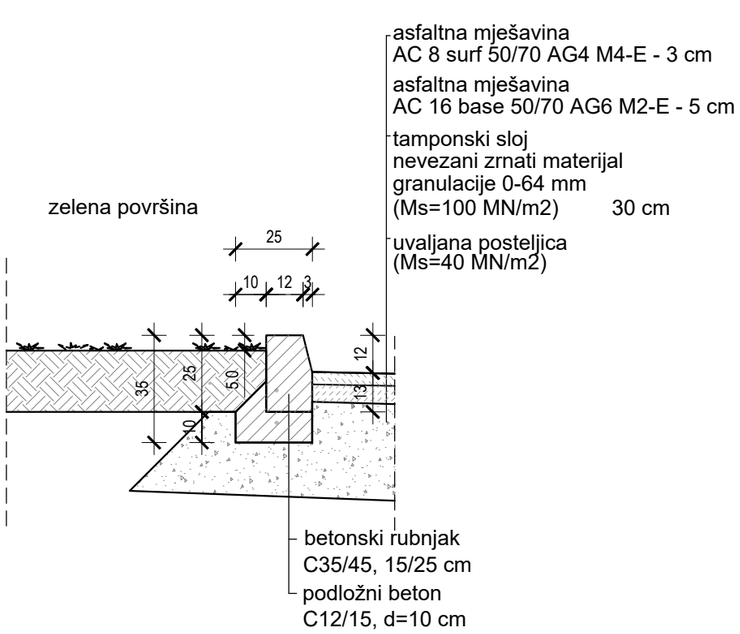

RUBNJAK IZMEĐU KOLNIKA I TRAVNE REŠETKE

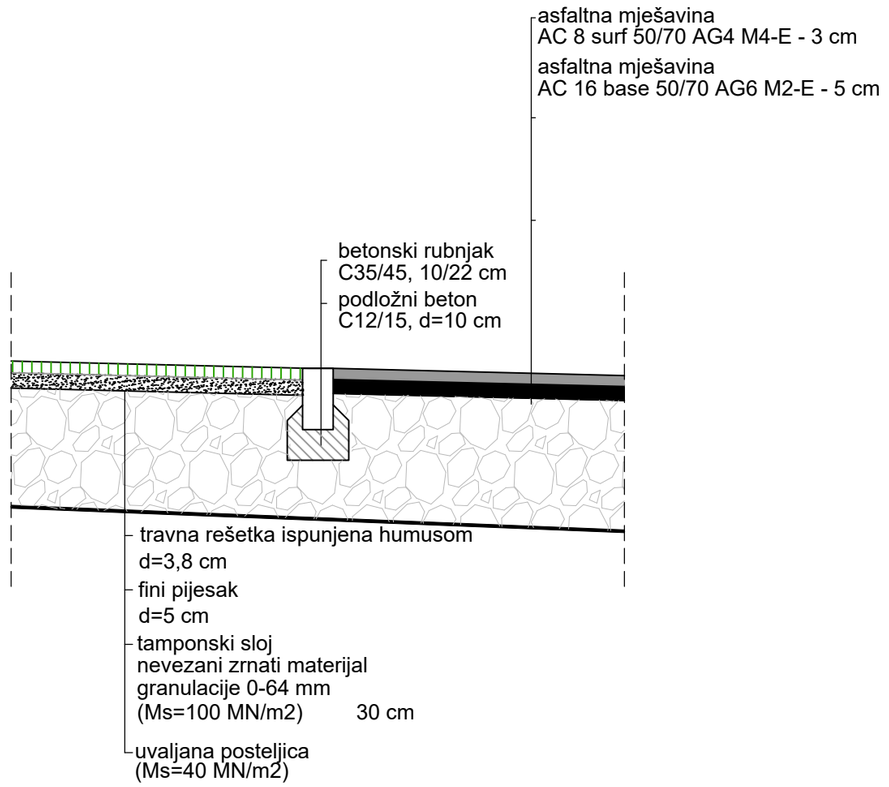

UPUŠTENI RUBNJAK

DETALJ CESTOVNIH RUBNJAKA I RUBNJAKA IZMEĐU KOLNIKA I TRAVNE POVRŠINE MJ = 1:20

PERFECT POINT d.o.o.
OIB: 90250812686
Tivolski put 3, 52100 Pula
elvis.grgorinic@gmail.com

Investitor
Filix d.o.o.
Stancija Pataj 52A
Bertoši, Pazin
OIB: 00706597351

Strukovna odrednica projekta
Građevinski projekt vodovodnih instalacija, kanalizacije i prometnih površina

Naziv projekta
Izvedbeni projekt

Projektant
Marin Velić mag.ing.aedif

Naziv građevine
Rekonstrukcija, izgradnja i prenamjena
postojeće farme purana u proizvodni pogon „Filix Proizvodni Kampus“

Sadržaj nacrta
Detalj cestovnih rubnjaka i rubnjaka između kolnika i travne površine

Suradnici

Datum izrade
Rujan 2021.

Zaj. ozn. projekta	Broj projekta	
05/20-IZ	2004-IZ-G	
Mjerilo	Mapa br.	Br. nacrta
1:20	3	1.17

DETALJ SPAJANJA POSTOJEĆE I NOVE KONSTRUKCIJE KOLNIKA
MJ = 1:10

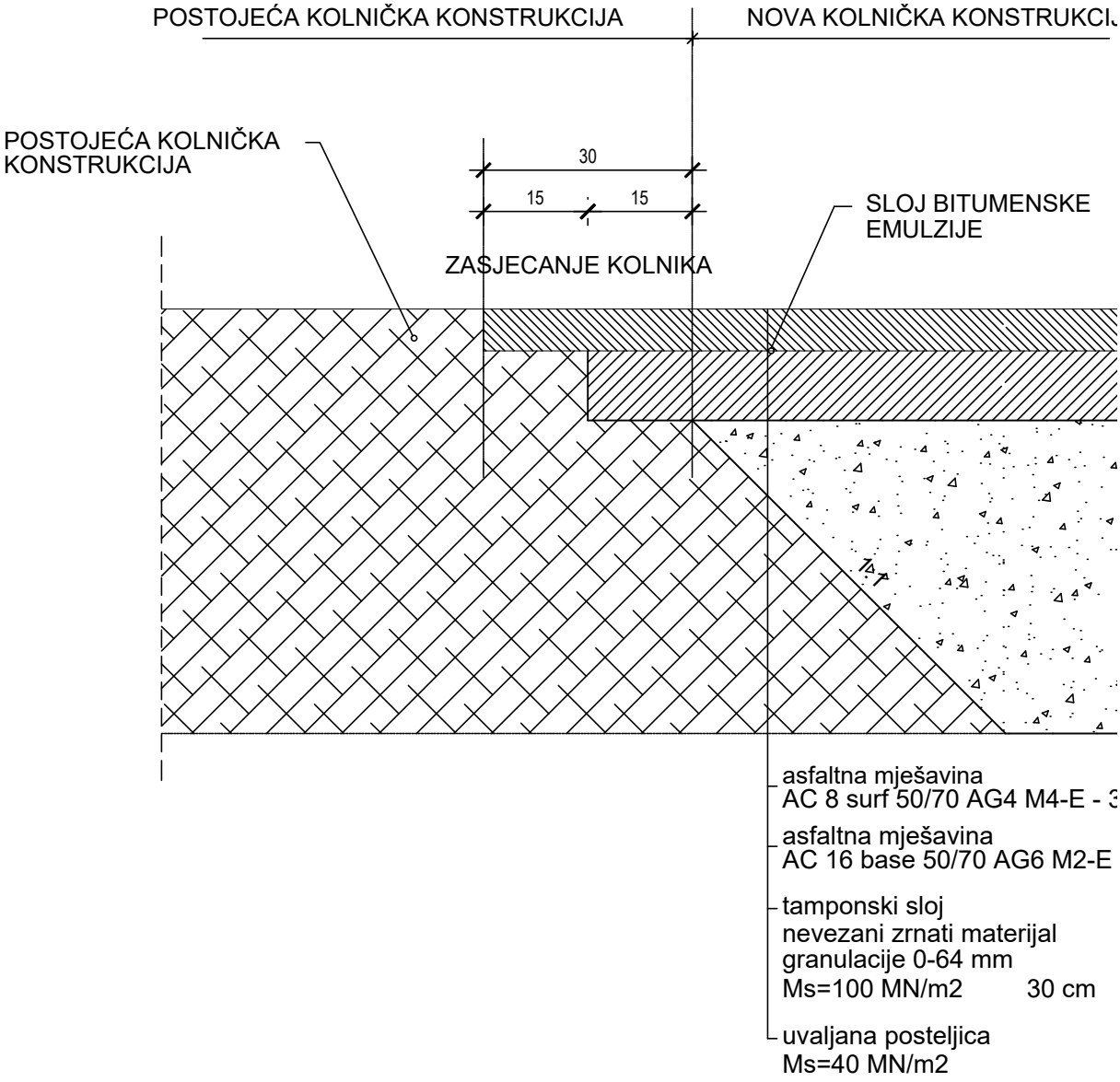

DETALJ SPAJANJA POSTOJEĆE I NOVE KONSTRUKCI KOLNIKA MJ = 1:10

PERFECT POINT d.o.o. OIB: 90250812686 Tivolski put 3, 52100 Pula elvis.grgorinic@gmail.com	Investitor Filix d.o.o. Stancija Pataj 52A Bertoši, Pazin OIB: 00706597351	Strukovna odrednica projekt Građevinski projekt vodovodnih in kanalizacije i prometnih površina
Projektant Marin Velić mag.ing.aedif	Naziv građevine Rekonstrukcija, izgradnja i prenamjena postojeće farme purana u proizvodni pogon „Filix Proizvodni Kampus“	Naziv projekta Izvedbeni projekt Sadržaj nacrta Detalj spajanja postojeće i nc konstrukcije kolnika
Suradnici	Datum izrade Rujan 2021.	Zaj. ozn. projekta 05/20-IZ; Broj pro 2004- Mjerilo 1:10; Mapa br. 3; Br. 1

DETALJ KOLNIČKE KONSTRUKCIJE PROMETNIH POVRŠINA - ASFALTBETON

MJ = 1:10

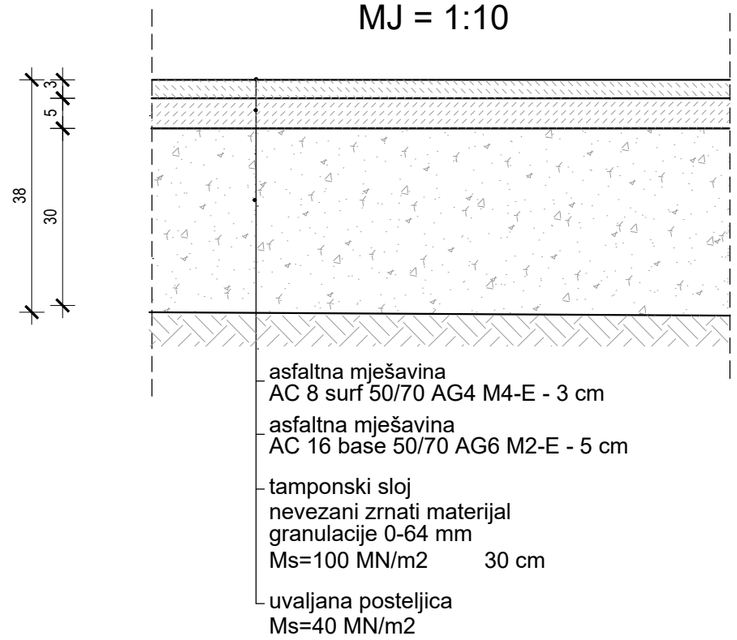

DETALJ KOLNIČKE KONSTRUKCIJE PROMETNIH POVRŠINA - TRAVNA REŠETKA

MJ = 1:10

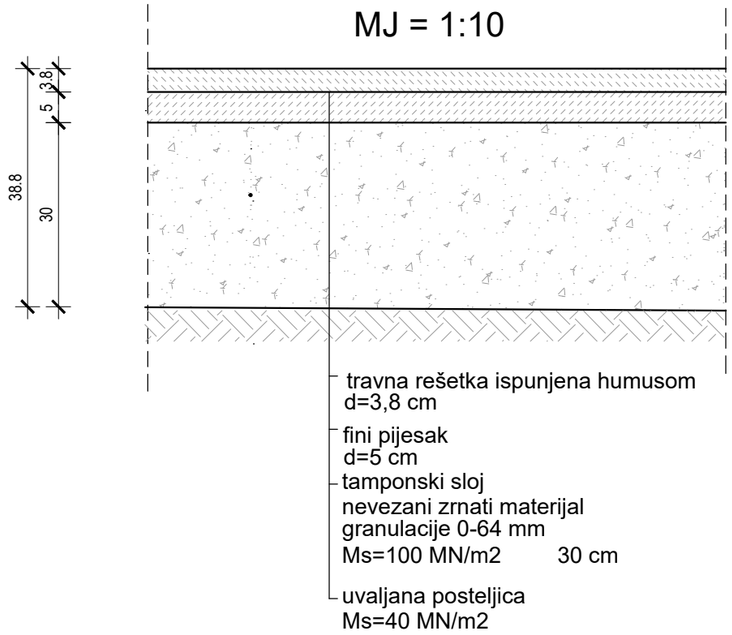

DETALJ KOLNIČKE KONSTRUKCIJE I KONSTRUKCIJE PARKIRALIŠTA OD TRAVNIH REŠETKI MJ = 1:10

PERFECT POINT d.o.o.
OIB: 90250812686
Tivolski put 3, 52100 Pula
elvis.grgorinic@gmail.com

Investitor
Filix d.o.o.
Stancija Pataj 52A
Bertoši, Pazin
OIB: 00706597351

Strukovna odrednica projekta
Građevinski projekt vodovodnih instalacija, kanalizacije i prometnih površina

Naziv projekta
Izvedbeni projekt

Projektant
Marin Velić mag.ing.aedif

Naziv građevine
Rekonstrukcija, izgradnja i prenamjena
postojeće farme purana u proizvodni pogon „Filix Proizvodni Kampus“

Sadržaj nacrta
Detalj kolničke konstrukcije i konstrukcije parkirališta od travnih rešetki

Zaj. ozn. projekta	Broj projekta
05/20-IZ	2004-IZ-G

Suradnici

Datum izrade
Rujan 2021.

Mjerilo	Mapa br.	Br. nacrta
1:10	3	1.19

SPECIFIKACIJA VERTIKALNE SIGNALIZACIJE

ZNAKOVI OPASNOSTI

REDNI BROJ	IZGLED ZNAKA	NAZIV ZNAKA	DIMENZIJE ZNAKA	KOLIČINA
1.		A08-1	a=60	1

ZNAKOVI IZRIČITIH NAREDBI

REDNI BROJ	IZGLED ZNAKA	NAZIV ZNAKA	DIMENZIJE ZNAKA	KOLIČINA
2.		B02	Ø60	4

ZNAKOVI OBAVIJESTI

REDNI BROJ	IZGLED ZNAKA	NAZIV ZNAKA	DIMENZIJE ZNAKA	KOLIČINA
3.		C22	60x60	1
4.		C39	60x60	2

DOPUNSKE PLOČE

REDNI BROJ	IZGLED ZNAKA	NAZIV ZNAKA	DIMENZIJE ZNAKA	KOLIČINA
5.		E01	40x20	1

SPECIFIKACIJA VERTIKALNE SIGNALIZACIJE

PERFECT POINT d.o.o.
OIB: 90250812686
Tivolski put 3, 52100 Pula
elvis.grgorinic@gmail.com

Investitor
Filix d.o.o.
Stancija Pataj 52A
Bertoši, Pazin
OIB: 00706597351

Strukovna odrednica projekta
Građevinski projekt vodovodnih instalacija, kanalizacije i prometnih površina

Naziv projekta
Izvedbeni projekt

Projektant
Marin Velić mag.ing.aedif

Naziv građevine
Rekonstrukcija, izgradnja i prenamjena
postojeće farme purana u proizvodni pogon „Filix Proizvodni Kampus“

Sadržaj nacrta
Specifikacija vertikalne signalizacije

Zaj. ozn. projekta: 05/20-IZ
Broj projekta: 2004-IZ-G

Suradnici

Datum izrade
Rujan 2021.

Mjerilo: -
Mapa br.: 3
Br. nacrta: 1.20

SPECIFIKACIJA HORIZONTALNE SIGNALIZACIJE

REDNI BROJ	NAZIV OZNAKE	OPIS OZNAKE	KOLIČINE
1.	H01	Puna razdjelna crta	255,00 m
2.	H03	Isprekdiana razdjelna crta (1/1/1)	144,00 m
3.	H14	Puna crta zaustavljanja	10,95 m2
4.	H02	Puna rubna crta	21,00 m
5.	H22	Strelica na kolniku - jedan smjer	28 kom
6.	H61-1	Okomita mjesta za parkiranje	97,00 m

SPECIFIKACIJA HORIZONTALNE SIGNALIZACIJE

PERFECT POINT d.o.o.
OIB: 90250812686
Tivolski put 3, 52100 Pula
elvis.grgorinic@gmail.com

Investitor
Filix d.o.o.
Stancija Pataj 52A
Bertoši, Pazin
OIB: 00706597351

Strukovna odrednica projekta
Građevinski projekt vodovodnih instalacija, kanalizacije i prometnih površina

Naziv projekta
Izvedbeni projekt

Projektant
Marin Velić mag.ing.aedif

Naziv građevine
Rekonstrukcija, izgradnja i prenamjena
postojeće farme purana u proizvodni pogon „Filix Proizvodni Kampus“

Sadržaj nacrta
Specifikacija horizontalne signalizacije

Zaj. ozn. projekta	Broj projekta
05/20-IZ	2004-IZ-G

Suradnici

Datum izrade
Rujan 2021.

Mjerilo	Mapa br.	Br. nacrta
-	3	1.21

Ured ovlašteng inženjera arhitekta: Perin
Ime ili tvrtka: ing. arh.
Boris Brajković
Perin, Trg hrvatskih
mučenika 1
tel.fax: 052/52 182
mob: 098/9 182 182
e-mail: glavnidizajn@net.hr

GEODETSKA SITUACIJA STVARNOG STANJA TERENA U POLOŽAJNOM I VISINSKOM SMISLU

Mjerilo 1:1000

Katastarska općina: Tr+Z MB/ SZ/547 — Broj lista katast. plana: II

Elaborat: Geodetski elaborat za evidentiranje stvarnog položaja vod evidentiranih u k.č. 2763/2 i 2763/3

Investitor: Filix d.o.o., Stanoja Petaj 52A, Bertoši, Pazin, OIB:00706597351

Odgovorna osoba za izvođenje
stručnih geodetskih zadataka:
Boris Brajković, mg.geod.

Izradio:
Boris Brajković, mg.geod.
Pazin, 4. studenog 2020.
Broj elaborata: 6/2020

3447/2

2766/3

2771/1

2771/6

2771/2

2867/3

2866/2

PORTIRNICA - ZADRŽAVA SE
NIJE PREDMET PROJEKTA

ZAŠTITNA OGRADA

BETONSKI PODEST

2 NADZEMNA SPREMNIKA UNP-A
VOLUMENA 4950 L
NIJE PREDMET PROJEKTA

-PREKIDNO OKNO

-PRIBLIŽNA POZICIJA POSTOJEĆE VODOĆNEPROPUSNE SABIRNE JAME

-PRIBLIŽNA POZICIJA POSTOJEĆEG REVIZIJSKOG OKNA JAVNE ODVODNJE

-SPOJ NA POSTOJEĆE REVIZIJSKO OKNO JAVNE ODVODNJE

NEPROPUSNI SABIRNI SPREMNIK OTPADNE VODE

POMOĆNI OBJEKT
UKLANJA SE

UPOJNO POLJE OBORINSKE KANALIZACIJE

SEPARATOR ULJA

LINIJSKA REŠETKA 1

LINIJSKA REŠETKA 2

LINIJSKA REŠETKA 3

LINIJSKA REŠETKA 4

LINIJSKA REŠETKA 5

LEGENDA:

- GRANICA GRAĐEVINSKE ČESTICE
- OBORINSKA ODVODNJA
- SANITARNA ODVODNJA
- SANITARNA ODVODNJA - TLAČNI VOD
- SANITARNA ODVODNJA - PRIVREMENA
- FAZA DO IZGRADNJE JAVNE ODVODNJE
- ROO1 — REVIZIJSKO OKNO OBORINSKE ODVODNJE
- SL_1 — SLIVNIK OBORINSKE ODVODNJE
- ROF1 — REVIZIJSKO OKNO SANITARNE ODVODNJE
- LINIJSKE REŠETKE
- K.T. — KOTA TERENA
- K.N. — KOTA NIVELETE
- I= - PAD DIONICE
- L= - DULJINE DIONICE
- Ø= - PROMJER CIJEVI (mm)
- SMJER ODVODNJE

NAPOMENA:

- PRIJE IZVOĐENJA RADOVA POTREBNO JE DETALJNO SNIMITI POSTOJEĆE TRASE SVIH INSTALACIJA KAKO U FAZI IZVOĐENJA RADOVA NE BI DOŠLO DO NEPOTREBNOG OŠTEĆENJA SVIH UKOPANIH INSTLACIJA KOJE OSTAJU U FUNKCIJI.
- PRIJE IZVOĐENJA RADOVA POTREBNO JE GEODETSKI USKLADITI SVE KOTE REVIZIONIH OKANA I VODOMJERNOG OKNA SA KONAČNOM KOTAMA UREĐENJA TERENA.
- SVE MJERE PROVJERITI U NARAVI
- MIKROLOKACIJE I PROFILE PRIKLJUČAKA TREBA USKLADITI SA ISPORUČENOM OPREMOM PREMA UPUTAMA PROIZVOĐAČA

# SITUACIJA OBORINSKE I SANITARNE ODVODNJE
MJ = 1:250

PERFECT POINT d.o.o. OIB: 90250812686 Tivolski put 3, 52100 Pula elvis.grgorinic@gmail.com	Investitor: Filix d.o.o. Stanoja Pataj 52A Bertoši, Pazin OIB: 00706597351	Strukovna odrednica projekta: Građevinski projekt vodovodnih instalacija, kanalizacije i prometnih površina	
Projektant: Marin Velić mag.ing.aedif	Naziv građevine: Rekonstrukcija, izgradnja i prenamjena postojeće farme purana u proizvodni pogon „Filix Proizvodni Kampus"	Naziv projekta: Izvedbeni projekt	
		Sadržaj nacrta: Situacija oborinske i sanitarne odvodnje	
Suradnici		Zaj. ozn. projekta: 05/20-IZ	Broj projekta: 2004-IZ-G
	Datum izrade: Rujan 2021.	Revizija: 1	Mjerilo: 1:250 / Mapa br.: 3 / Br. nacrta: 2.1

OBORINSKI KANAL OK_2
MJ= 1:500/100

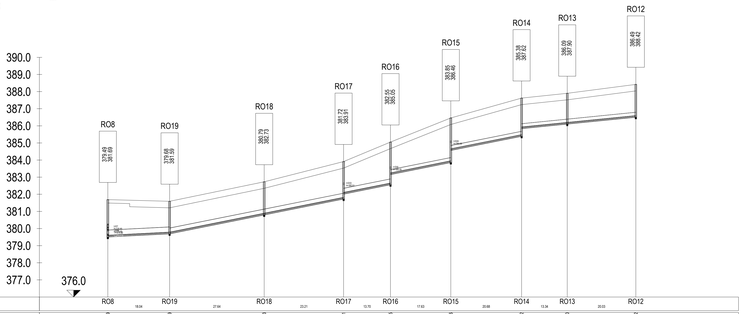

| | | |

FEKALNI KANAL FK_1
MJ= 1:500/100

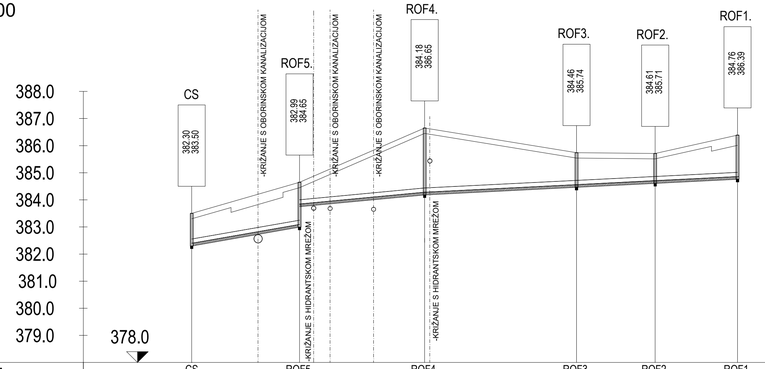

OZNAKA TERENA	CS	19.89	ROF5.	23.08	ROF4.	28.02	ROF3.	14.51	ROF2.	15.19	ROF1.
KOTE TERENA [m.n.m.]	383.50		384.65		386.65		385.74		385.71		386.39
KOTE NIVELETE [m.n.m.]	382.40		383.00		384.28		384.56		384.71		384.86
DUBINA NIVELETE [m]	1.10		1.65 1.65		2.37		1.18		1.00		1.53
DUBINA ROVA [m]	1.20		1.65 1.65		2.47		1.28		1.10		1.63
KOTA DNA KANALA [m.n.m.]	382.30		383.00 383.00		384.18		384.46		384.61		384.76
PAD NIVELETE [‰]		I=-35.00‰ L = 19.89m		I=-18.83‰ L = 23.08m		I=-10.00‰ L = 57.71m					
MATERIJAL I PROFIL CIJEVI					PVC Ø160.00						
HORIZONTALNI LOM TRASE			180.00°		090.18°		180.00°		179.91°		
VERTIKALNI LOM TRASE											
STACIONAŽA TERENA	000+000.00		000+019.89		000+042.97		000+070.99		000+085.50		000+100.68

FEKALNI KANAL FK_3
MJ= 1:500/100

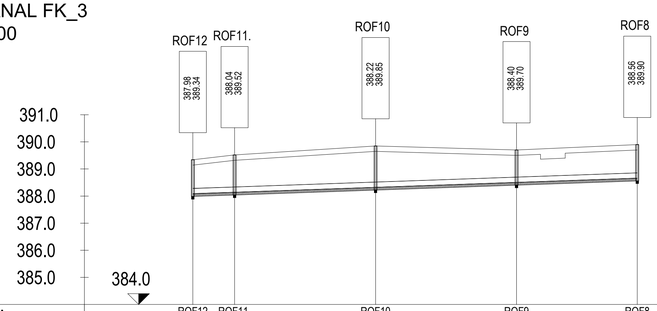

OZNAKA TERENA	ROF12	7.70	ROF11.	26.01	ROF10	26.01	ROF9	22.27	ROF8
KOTE TERENA [m.n.m.]	389.34		389.52		389.85		389.70		389.90
KOTE NIVELETE [m.n.m.]	388.09		388.14		388.33		388.51		388.66
DUBINA NIVELETE [m]	1.25		1.38		1.52		1.19		1.24
DUBINA ROVA [m]	1.36		1.48		1.63		1.30		1.34
KOTA DNA KANALA [m.n.m.]	387.98		388.04		388.22		388.40		388.56
PAD NIVELETE [‰]					I=-7.00‰ L = 81.99m				
MATERIJAL I PROFIL CIJEVI					PVC Ø200.00				
HORIZONTALNI LOM TRASE			089.98°		180.00°		204.68°		
VERTIKALNI LOM TRASE									
STACIONAŽA TERENA	000+000.00		000+007.70		000+033.71		000+059.72		000+081.99

FEKALNI KANAL FK_2
MJ= 1:500/100

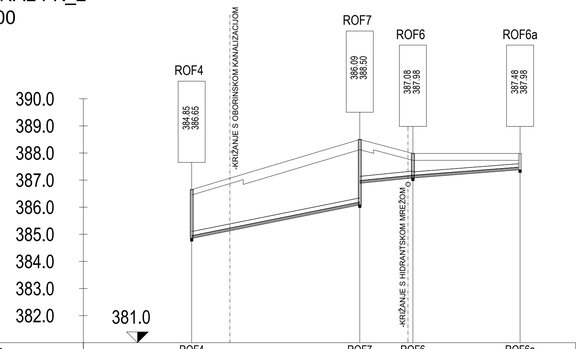

OZNAKA TERENA	ROF4	31.01	ROF7	9.79	ROF6	ROF6a
KOTE TERENA [m.n.m.]	386.65		388.50		387.98	387.98
KOTE NIVELETE [m.n.m.]	384.95		386.78 386.78		387.18	387.48
DUBINA NIVELETE [m]	1.70		1.72 1.72		0.80	0.50
DUBINA ROVA [m]	1.80		1.82 1.82		0.90	0.60
KOTA DNA KANALA [m.n.m.]	384.85		386.68 386.68		387.08	387.98
PAD NIVELETE [‰]		I=-40.00‰ L = 31.01m		I=-20.00‰ L = 9.79m		I=-15.00‰ L = 19.78m
MATERIJAL I PROFIL CIJEVI		PVC Ø160.00				PVC Ø125.00
HORIZONTALNI LOM TRASE		090.21°				
VERTIKALNI LOM TRASE						
STACIONAŽA TERENA	000+000.00		000+031.01		000+040.80	000+060.58

FEKALNI KANAL FK_4
MJ= 1:500/100

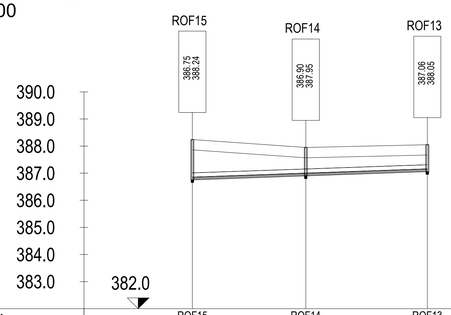

OZNAKA TERENA	ROF15	20.91	ROF14	22.42	ROF13
KOTE TERENA [m.n.m.]	388.24		387.95		388.05
KOTE NIVELETE [m.n.m.]	386.86		387.00		387.16
DUBINA NIVELETE [m]	1.38		0.95		0.89
DUBINA ROVA [m]	1.49		1.05		0.99
KOTA DNA KANALA [m.n.m.]	386.75		386.90		387.06
PAD NIVELETE [‰]			I=-7.00‰ L = 43.34m		
MATERIJAL I PROFIL CIJEVI			PVC Ø160.00		
HORIZONTALNI LOM TRASE			249.84°		
VERTIKALNI LOM TRASE					
STACIONAŽA TERENA	000+000.00		000+020.91		000+043.34

UZDUŽNI PROFILI SANITARNE ODVODNJE
1:500/100

PERFECT POINT d.o.o.
OIB: 90250812686
Tivolski put 3, 52100 Pula
elvis.grgorinic@gmail.com

Projektant
Marin Velić mag.ing.aedif

Suradnici

Investitor
Filix d.o.o.
Stancija Pataj 52A
Bertoši, Pazin
OIB: 00706597351

Naziv gradevine
Rekonstrukcija, izgradnja i prenamjena
postojeće farme purana u proizvodni pogon „Filix Proizvodni Kampus"

Datum izrade
Rujan 2021.

Strukovna odrednica projekta
Građevinski projekt vodovodnih instalacija, kanalizacije i prometnih površina

Naziv projekta
Izvedbeni projekt

Sadržaj nacrta
Uzdužni profili sanitarne odvodnje

Zaj. ozn. projekta	Broj projekta
05/20-IZ	2004-IZ-G

Mjerilo	Mapa br.	Br. nacrta
1:500/100	3	2.3

Ured ovlašteng inženjera geodezije - Pazin
Boris Brajković, ing.geod. u.d.d.
Pazin, 1
52 000 Pazin, Istarska županija
tel./fax: 052/622 - 180
mob.: 098/ 9 622 180
e-mail: geocro@gmx.com.hr

GEODETSKA SITUACIJA STVARNOG STANJA TERENA U POLOŽAJNOM I VISINSKOM SMISLU

Mjerilo 1:1000

Katastarska općina: Tinjl MBr: 333547 | Broj lista katast. plana: II

Elaborat: Geodetski elaborat za evidentiranje stvarnog položaja već evidentiranih k.č. 2762/2 i 2762/3
Investitor: Filix d.o.o., Stancija Pataj 52A, Bertoši, Pazin, OIB:00706597351

Izradio:
Boris Brajković, ing.geod.
Pazin, 4. studenog 2020.
Broj elaborata: 67/2020

Ovlaštenje zadnje za obavljanje stručnih geodetskih poslova:
Boris Brajković, ing.geod.

3447/2

HALA 4
ZADRŽAVA SE / NE KORISTI SE / NIJE PREDMET PROJEKTA

HALA 3
ZADRŽAVA SE / NE KORISTI SE / NIJE PREDMET PROJEKTA

HALA 5
REKONSTRUKCIJA I PRENAMJENA

HALA 2
REKONSTRUKCIJA I PRENAMJENA

HALA 1
REKONSTRUKCIJA I PRENAMJENA

PORTIRNICA - ZADRŽAVA SE
NIJE PREDMET PROJEKTA

ZAŠTITNA OGRADA

BETONSKI PODEST

2 NADZEMNA SPREMNIKA UNP-A
VOLUMENA 4950 L
NIJE PREDMET PROJEKTA

OS MC20

2763/3

2766/3

2763/2

2771/1

2771/6

2771/2

2771/7

2866/2

2867/3

čvor 14 — NH_4 — INTERNO VODOMJERNO OKNO HALE 2
HM DN100, L=2,30m
čvor 13
čvor 15 — NH_5
HM DN100, L=4,60m
HM DN80, L=4,80m
SM DN80, L=22,90m
HM DN150, L=26,50m
čvor 9
čvor 10
HM DN100, L=81,80m
SM DN80, L=74,60m
SM DN50, L=5,20m
čvor 8
SM DN80, L=12,80m
INTERNO VODOMJERNO OKNO HALE 1
čvor 7-NH3 — NH_3
čvor 6
HM DN100, L=4,50m
SM DN80, L=14,70m
HM DN150, L=22,45m
čvor 5
SM DN50, L=4,60m
HM DN150, L=30,10m
SM DN50, L=1,30m
čvor 4 — NH_2
HM DN150, L=46,40m
čvor 3
HM DN150, L=29,80m
čvor 2 — NH_1
čvor 1
PRIKLJUČENJE NA STROJARSKU INSTALACIJU BAZENSKE TEHNIKE
SM DN32, L=15,70m
čvor 11
čvor 12_NH5
PRIKLJUČAK NA POSTOJEĆE VODOMJERNO OKNO
HM DN100, L=81,80m
SM DN80, L=74,60m
POMOĆNI OBJEKT 383.50
UKLANJA SE
Kuk Kmn
Hala 2
Kuk Kmn
Kuk Kmn
Kuk Kmn

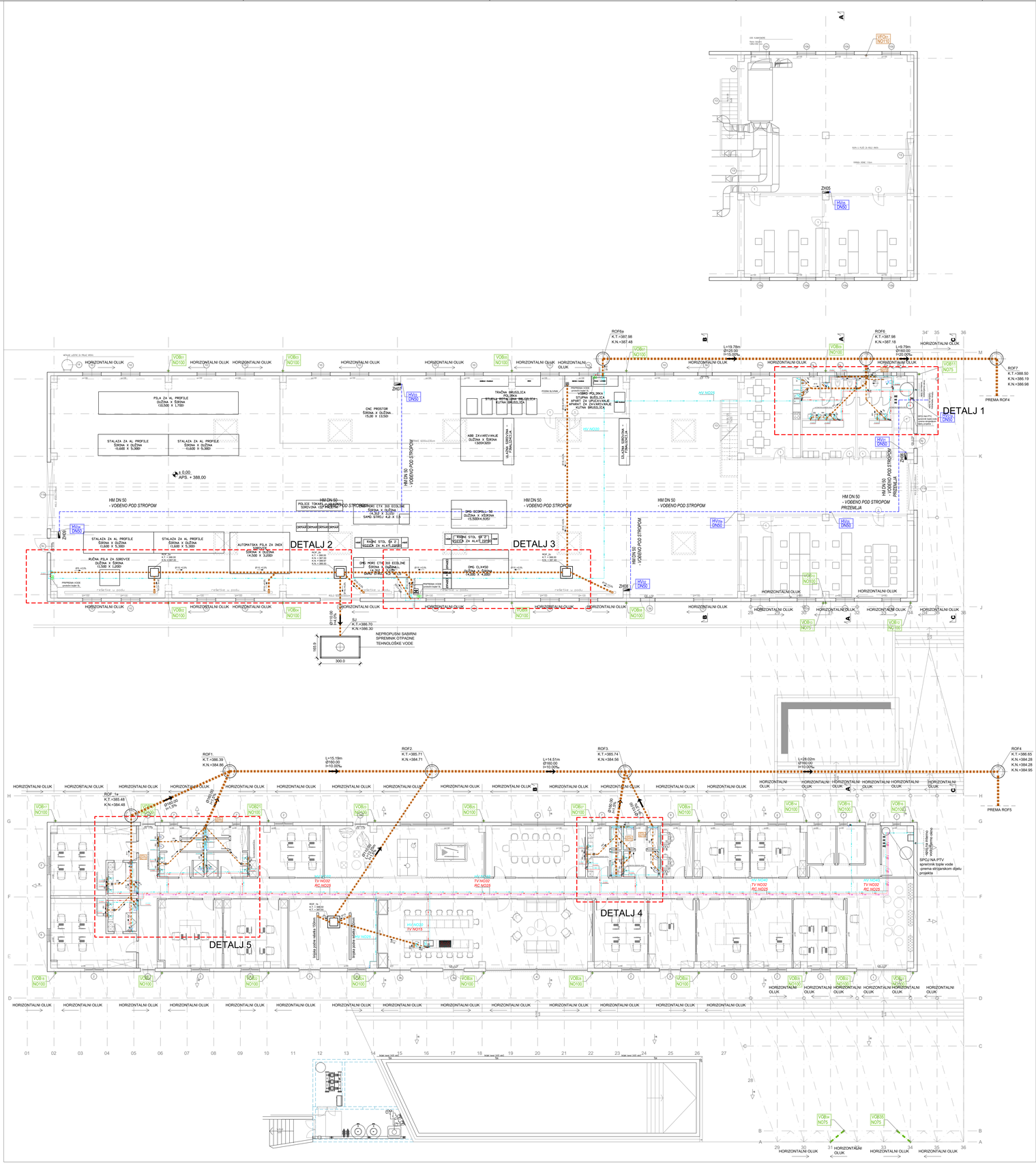

DETALJ 1 MJ=1:20

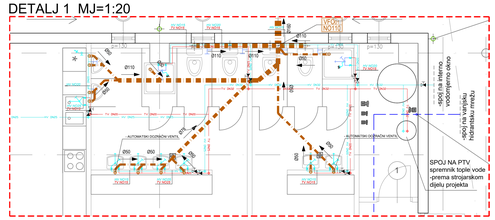

DETALJ 2 MJ=1:20

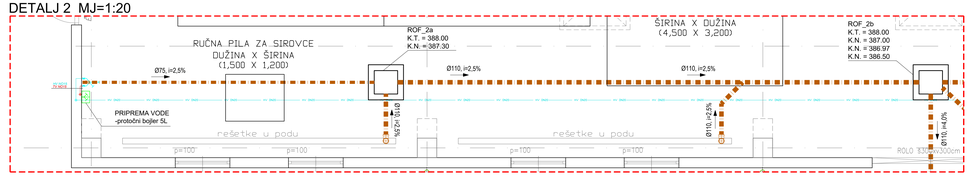

DETALJ 3 MJ=1:20

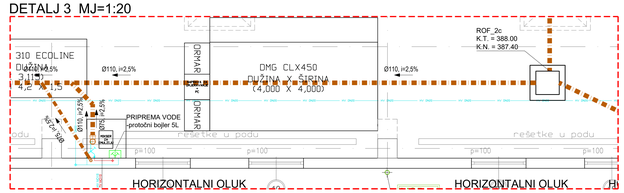

DETALJ 4 MJ=1:20

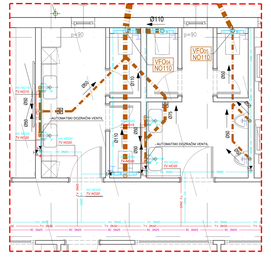

DETALJ 5 MJ=1:20

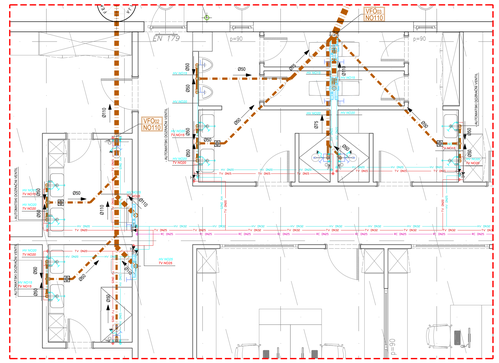

LEGENDA:

ODVODNJA

- CIJEVOVOD SANITARNE ODVODNJE
- CIJEVOVOD OBORINSKE ODVODNJE
- VERTIKALA SANITARNE ODVODNJE / PROFIL CIJEVI
- VERTIKALA OBORINSKE ODVODNJE / PROFIL CIJEVI
- AB REVIZIJSKO OKNO UNUTARNJE SANITARNE ODVODNJE
- AB REVIZIJSKO OKNO VANJSKE SANITARNE ODVODNJE
- PODNI SLIVNIK SANITARNE ODVODNJE

VODOVODNA MREŽA

- CIJEVOVOD HLADNE SANITARNE VODE
- CIJEVOVOD TOPLE SANITARNE VODE
- CIJEVOVOD RECIRKULACIJE
- CIJEVOVOD HIDRANTSKE MREŽE
- VERTIKALA SANITARNE HLADNE VODE / PROFIL CIJEVI
- VERTIKALA SANITARNE TOPLE VODE / PROFIL CIJEVI
- VERTIKALA RECIRKULACIJE / PROFIL CIJEVI
- VERTIKALA HIDRANTSKE MREŽE / PROFIL CIJEVI
- ZIDNI HIDRANT

NAPOMENA:

- PRIJE IZVOĐENJA RADOVA POTREBNO JE DETALJNO SNIMITI POSTOJEĆE TRASE SVIH INSTALACIJA KAKO U FAZI IZVOĐENJA RADOVA NE BI DOŠLO DO NEPOTREBNOG OŠTEĆENJA SVIH UKOPANIH INSTLACIJA KOJE OSTAJU U FUNKCIJI.
- PRIJE IZVOĐENJA RADOVA POTREBNO JE GEODETSKI USKLADITI SVE KOTE REVIZIONIH OKANA I VODOMJERNOG OKNA SA KONAČNOM KOTAMA UREĐENJA TERENA.
- SVE MJERE PROVJERITI U NARAVI
- MIKROLOKACIJE I PROFILE PRIKLJUČAKA TREBA USKLADITI SA ISPORUČENOM OPREMOM PRIEMA UPUTAMA PROIZVOĐAČA

- PAD KANALIZACIJE MORA IZNOSIT

PROMJER CIJEVI	NORMALNI PAD	MIN. PAD	MAX. PAD
50 mm	3,5 %	2,5 %	15 %
75 mm	2,5 %	1,5 %	15 %
100 mm	2,0 %	1,2 %	10 %
125 mm	1,5 %	1,0 %	8 %
150 mm	1,0 %	0,8 %	7 %
200 mm	0,8 %	0,6 %	5 %
250 mm	0,45 %	0,25 %	4 %
315 mm	0,35 %	0,2 %	3,5 %

RAZVOD VODOVODNE I KANALIZACIJSKE MREŽE HALE BR.1 I 2
1:100 / 1:20

PERFECT POINT d.o.o.
OIB: 90250812686
Tivoliš pot 5, 52100 Pula
elvis.grgovinc@gmail.com
Projektant
Marin Velić mag.ing.aedif
Suradnici

Investitor
Filix d.o.o.
Stancija Pataj 52A
Bertoši, Pazin
OIB: 00706597351

Nazivgradevine
Rekonstrukcija, izgradnja i prenamjena postojeće farme purana u proizvodni pogon „Filix Proizvodni Kampus"

Datum izrade
Rujan 2021.

Glavnibroj nacrtaprojekta
Građevinski projekt vodovodnih instalacija, kanalizacije i prometnih površina

Nazivprojekta
Izvedbeni projekt

Radnjinazivnacrta
Razvod vodovodne i kanalizacijske mreže HALE br.1 i 2

Zaj. ozn. projekta	Broj projekta
05/20-IZ	2004-IZ-G

Mjerilo	Mapa br.	Br. nacrta
1:100	3	2.5



TLOCRT KROVA

NAPOMENA:

- PRIJE IZVOĐENJA RADOVA POTREBNO JE DETALJNO SNIMITI POSTOJEĆE TRASE SVIH INSTALACIJA KAKO U FAZI IZVOĐENJA RADOVA NE BI DOŠLO DO NEPOTREBNOG OŠTEĆENJA SVIH UKOPANIH INSTLACIJA KOJE OSTAJU U FUNKCIJI.

- PRIJE IZVOĐENJA RADOVA POTREBNO JE GEODETSKI USKLADITI SVE KOTE REVIZIONIH OKANA I VODOMJERNOG OKNA SA KONAČNOM KOTAMA UREĐENJA TERENA.

- SVE MJERE PROVJERITI U NARAVI

- MIKROLOKACIJE I PROFILE PRIKLJUČAKA TREBA USKLADITI SA ISPORUČENOM OPREMOM PREMA UPUTAMA PROIZVOĐAČA

LEGENDA:

- SLIVNE POVRŠINE
- A1 — OZNAKA SLIVNE POVRŠINE
- CJEVOVOD OBORINSKE ODVODNJE
- VFO01 NO110 — VERTIKALA SANITARNE ODVODNJE / PROFIL CIJEVI -ZAVRŠETAK S VENTILACIJSKOM KAPOM -PRILIKOM PROVOĐENJA VERTIKALE IZJEĆI NOSIVE ELEMENTE KONSTRUKCIJE
- VOB01 NO110 — VERTIKALA OBORINSKE ODVODNJE / PROFIL CIJEVI

ODVODNJA S KROVNIH POVRŠINA HALE BR.1 I 2
1:100

PERFECT POINT d.o.o. OIB: 90250812686, Tivolski put 3, 52100 Pula, elvis.grgorinic@gmail.com	Investitor: Filix d.o.o. Stancija Pataj 52A Bertoši, Pazin OIB: 00706597351	Strukovna odrednica projekta: Građevinski projekt vodovodnih instalacija, kanalizacije i prometnih površina	
Projektant: Marin Velić mag.ing.aedif	Naziv građevine: Rekonstrukcija, izgradnja i prenamjena postojeće farme purana u proizvodni pogon „Filix Proizvodni Kampus“	Naziv projekta: Izvedbeni projekt	
		Sadržaj nacrta: Odvodnja s krovnih površina HALE br.1 i 2	
Suradnici	Datum izrade: Rujan 2021.	Zaj. ozn. projekta: 05/20-IZ	Broj projekta: 2004-IZ-G
		Mjerilo: 1:100	Mapa br.: 3 / Br. nacrta: 2.6

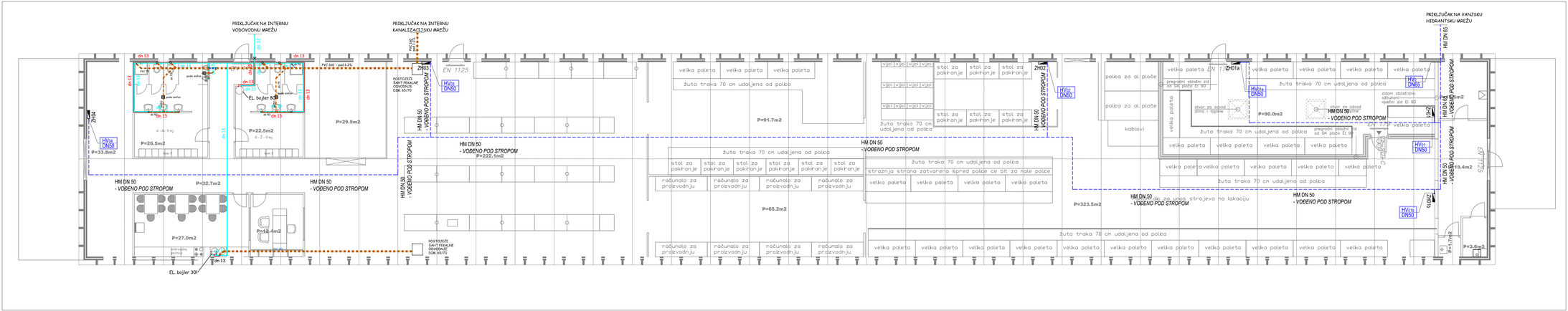

LEGENDA:

- CJEVOVOD SANITARNE ODVODNJE
- VERTIKALA SANITARNE ODVODNJE / PROFIL CIJEVI
- PODNI SLIVNIK SANITARNE ODVODNJE
- CJEVOVOD HLADNE SANITARNE VODE
- CJEVOVOD TOPLE SANITARNE VODE
- CJEVOVOD HIDRANTSKE MREŽE
- VERTIKALA HIDRANTSKE MREŽE / PROFIL CIJEVI
- ZIDNI HIDRANT

NAPOMENA:

- PRIJE IZVOĐENJA RADOVA POTREBNO JE DETALJNO SNIMITI POSTOJEĆE TRASE SVIH INSTALACIJA KAKO U FAZI IZVOĐENJA RADOVA NE BI DOŠLO DO NEPOTREBNOG OŠTEĆENJA SVIH UKOPANIH INSTLACIJA KOJE OSTAJU U FUNKCIJI.
- PRIJE IZVOĐENJA RADOVA POTREBNO JE GEODETSKI USKLADITI SVE KOTE REVIZIONIH OKANA I VODOMJERNOG OKNA SA KONAČNOM KOTAMA UREĐENJA TERENA.
- SVE MJERE PROVJERITI U NARAVI
- MIKROLOKACIJE I PROFILE PRIKLJUČAKA TREBA USKLADITI SA ISPORUČENOM OPREMOM PREMA UPUTAMA PROIZVOĐAČA

RAZVOD VODOVODNE I KANALIZACIJSKE MREŽE HALE BR.5

1:100

PERFECT POINT d.o.o.
OIB: 90250812686
Tivoški put 3, 52100 Pula
elvis.grgorinic@gmail.com

Investitor
Filix d.o.o.
Stancija Pataj 52A
Bertoši, Pazin
OIB: 00706597351

Strukovna odrednica projekta
Građevinski projekt vodovodnih instalacija, kanalizacije i prometnih površina

Naziv projekta
Izvedbeni projekt

Projektant
Marin Velić mag.ing.aedif

Naziv građevine
Rekonstrukcija, izgradnja i prenamjena postojeće farme purana u proizvodni pogon „Filix Proizvodni Kampus"

Sadržaj nacrta
Razvod vodovodne i kanalizacijske mreže HALE br.5

Suradnici

Datum izrade
Rujan 2021.

Zaj. ozn. projekta	Broj projekta
05/20-IZ	2004-IZ-G

Mjerilo	Mapa br.	Br. nacrta
1:100	3	2.7

SHEMA VODOVODNE MREŽE - HALA2

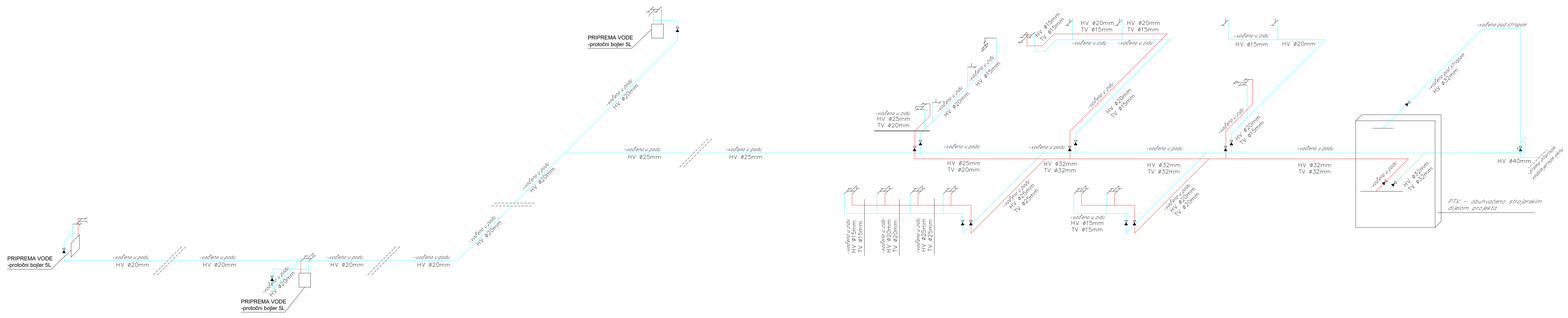

SHEMA VODOVODNE MREŽE - HALA1

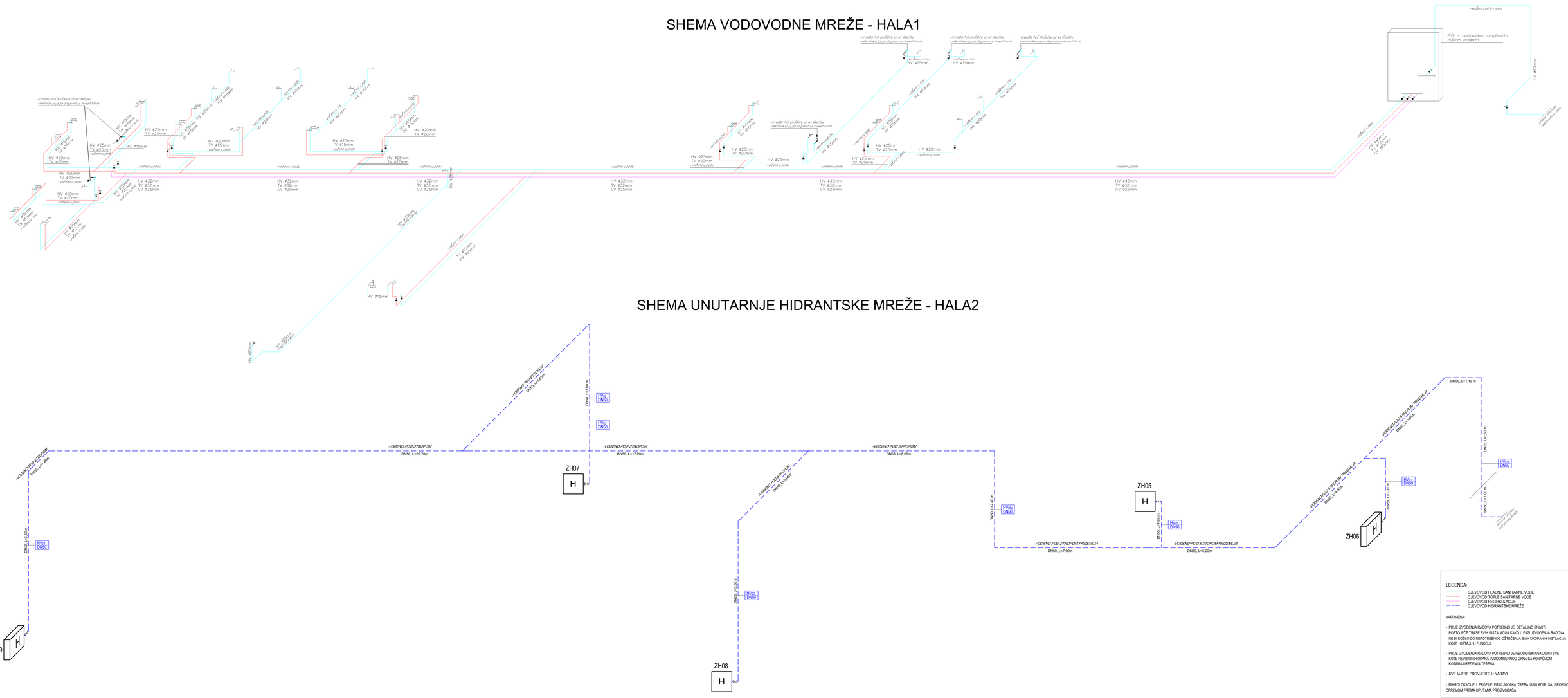
-izvedba hd sidrišta uz wc školjku
-mikrolokacija je dogovoru s investitorom
-vođeno u podu
HV Ø15mm
HV Ø20mm
TV Ø20mm
HV Ø25mm
TV Ø25mm
HV Ø32mm
CV Ø25mm
HV Ø40mm
CV Ø25mm
-vođeno pod stropom
PTV – obuhvaćeno strojarskim dijelom projekta
HV Ø50mm
-vođeno u zidu
HV Ø25mm
-vođeno u podu
-vođeno u zidu
HV Ø15mm
HV Ø25mm
-vođeno u podu
HV Ø20mm
TV Ø20mm
-vođeno u podu
HV Ø20mm
TV Ø15mm
-vođeno u podu
HV Ø20mm
TV Ø20mm
-vođeno u podu
HV Ø25mm
TV Ø20mm
-vođeno u podu
HV Ø20mm
TV Ø20mm
-vođeno u podu
HV Ø20mm
TV Ø15mm
-vođeno u podu
HV Ø20mm
TV Ø20mm
-vođeno u podu
HV Ø25mm
TV Ø20

DETALJ PP REVIZIJSKOG OKNA ODVODNJE Ø1000 U PROMETNIM POVRŠINAMA
MJ. 1:25

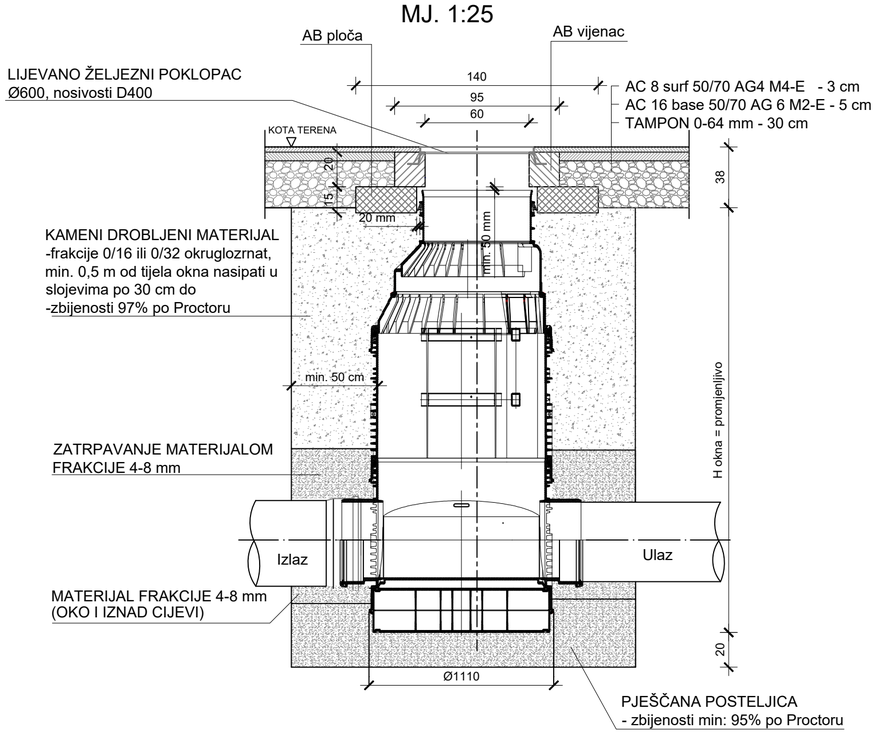

DETALJ PP REVIZIJSKOG OKNA OBORINSKE ODVODNJE Ø630 IZVAN PROMETNICE
MJ. 1:25

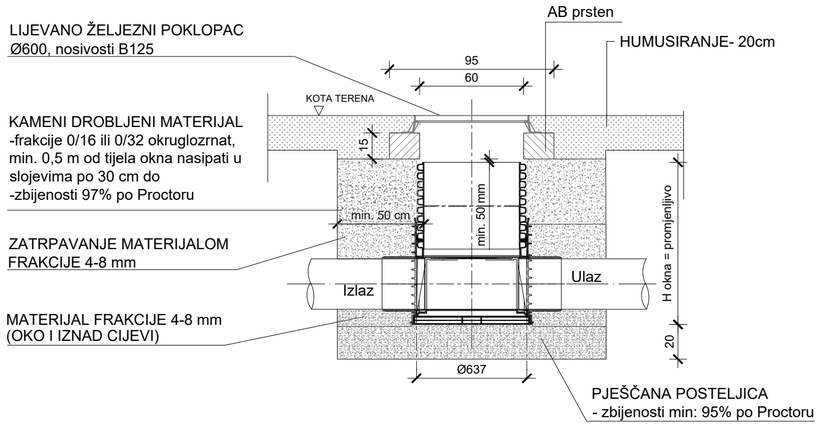

DETALJ PP REVIZIJSKOG OKNA ODVODNJE Ø800 U PROMETNIM POVRŠINAMA
MJ. 1:25

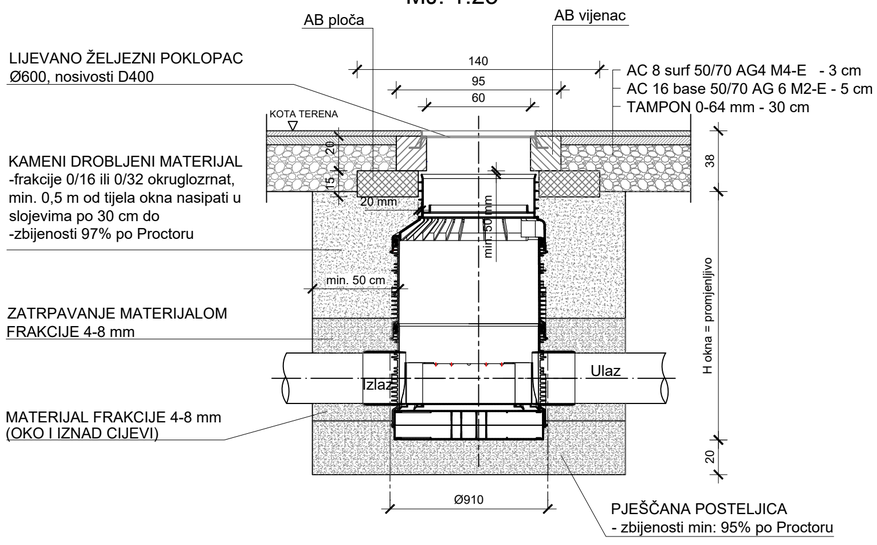

DETALJ PP REVIZIJSKOG OKNA ODVODNJE Ø630 U PROMETNIM POVRŠINAMA
MJ. 1:25

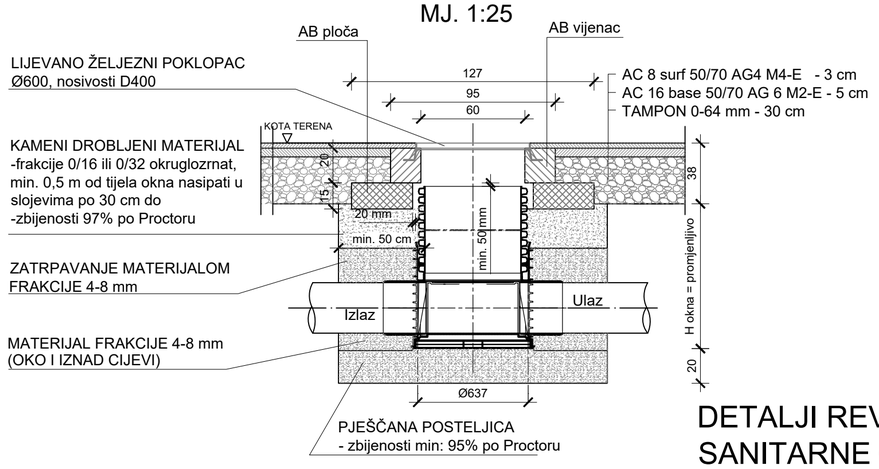

# DETALJI REVIZIJSKIH OKANA OBORINSKE I SANITARNE ODVODNJE
MJ = 1:25

PERFECT POINT d.o.o.
OIB: 90250812686
Tivolski put 3, 52100 Pula
elvis.grgorinic@gmail.com

Projektant
Marin Velić mag.ing.aedif.

Suradnici

Investitor
Filix d.o.o.
Stancija Pataj 52A
Bertoši, Pazin
OIB: 00706597351

Naziv građevine
Rekonstrukcija, izgradnja i prenamjena
postojeće farme purana u proizvodni pogon „Filix Proizvodni Kampus“

Datum izrade
Rujan 2021.

Strukovna odrednica projekta
Građevinski projekt vodovodnih instalacija, kanalizacije i prometnih površina

Naziv projekta
Izvedbeni projekt

Sadržaj nacrta
Detalji revizijskih okana oborinske i sanitarne odvodnje

Zaj. ozn. projekta	Broj projekta
05/20-IZ	2004-IZ-G

Mjerilo	Mapa br.	Br. nacrta
1:25	3	2.9

DETALJ SEPARATORA, Q=40/200 l/s
MJ. 1:25

PRESJEK A-A

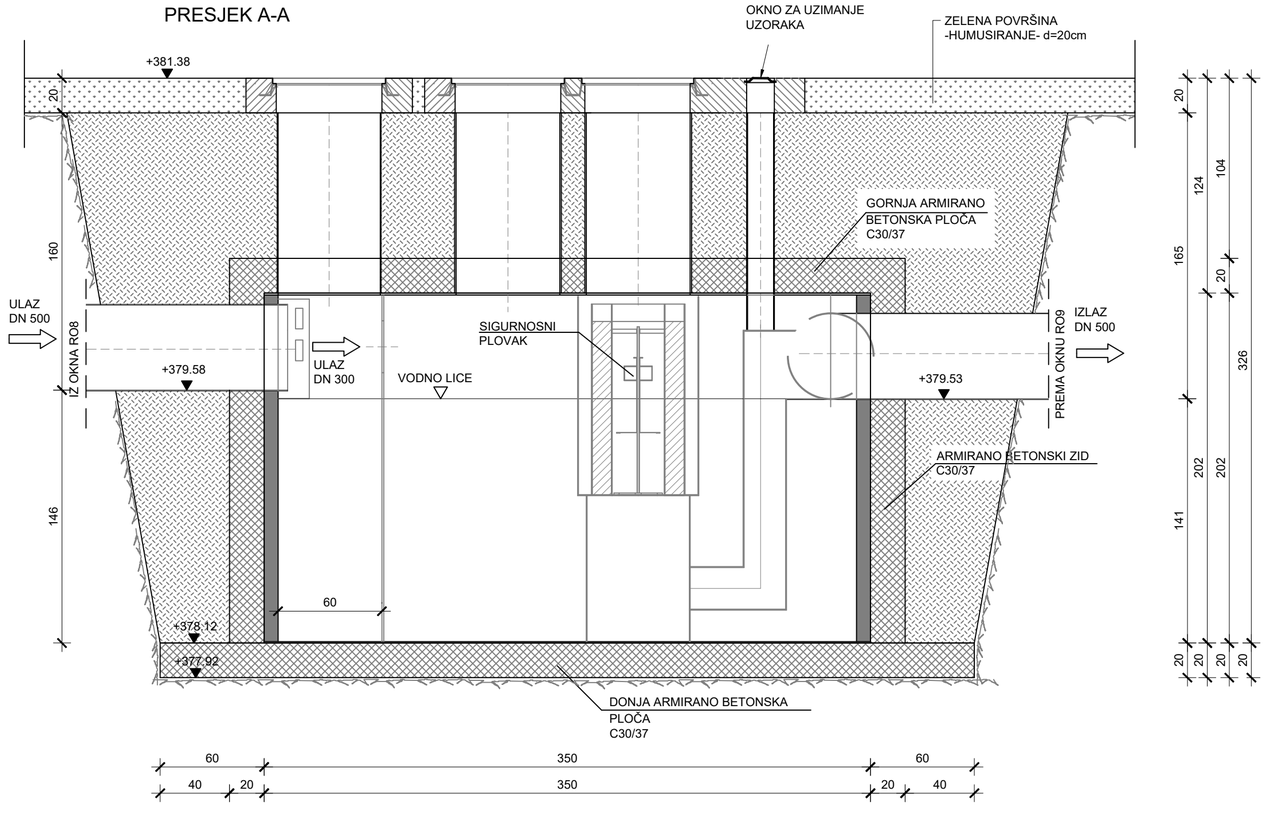

TLOCRT

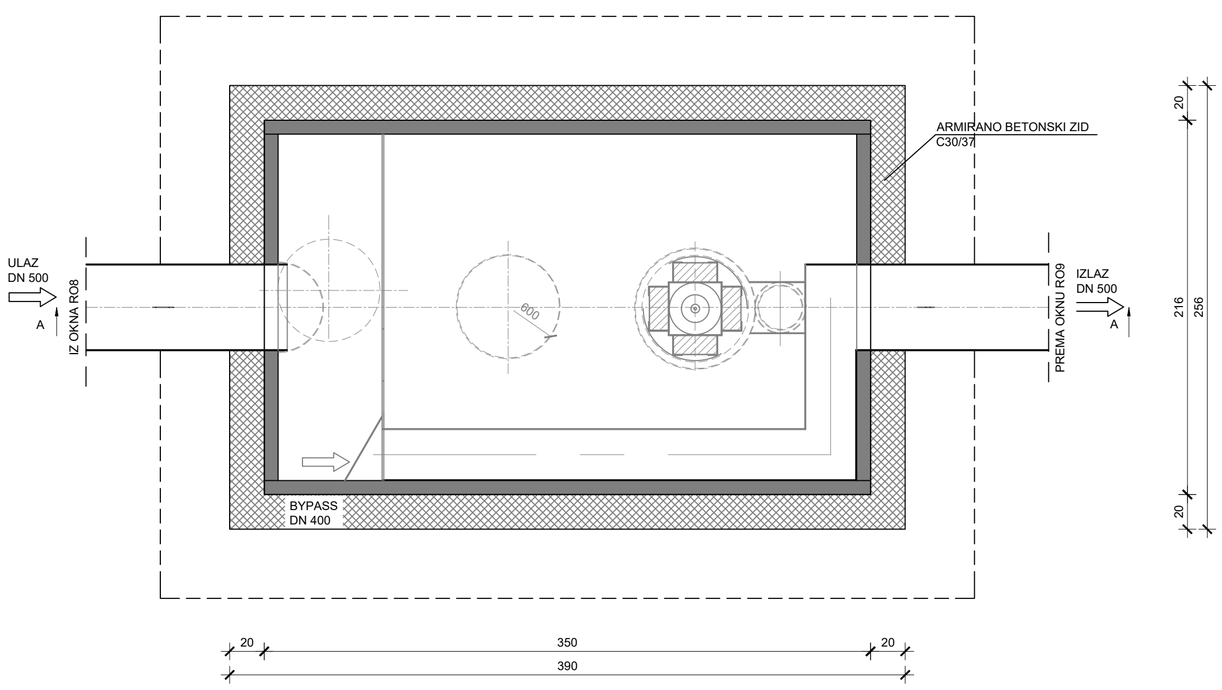

# DETALJ SEPARATORA ZAULJENIH TEKUĆINA
MJ = 1:25

PERFECT POINT d.o.o. OIB: 90250812686 Tivolski put 3, 52100 Pula elvis.grgorinic@gmail.com	Investitor: Filix d.o.o. Stancija Pataj 52A Bertoši, Pazin OIB: 00706597351	Strukovna odrednica projekta: Građevinski projekt vodovodnih instalacija, kanalizacije i prometnih površina
		Naziv projekta: Izvedbeni projekt
Projektant: Marin Velić mag.ing.aedif.	Naziv građevine: Rekonstrukcija, izgradnja i prenamjena postojeće farme purana u proizvodni pogon „Filix Proizvodni Kampus“	Sadržaj nacrta: Detalj separatora zauljenih tekućina
		Zaj. ozn. projekta: 05/20-IZ; Broj projekta: 2004-IZ-G
Suradnici	Datum izrade: Rujan 2021.	Mjerilo: 1:25; Mapa br.: 3; Br. nacrta: 2.10

KARAKTERISTIČNI PRESJEK ROVA SANITARNE ODVODNJE MJ. 1:25

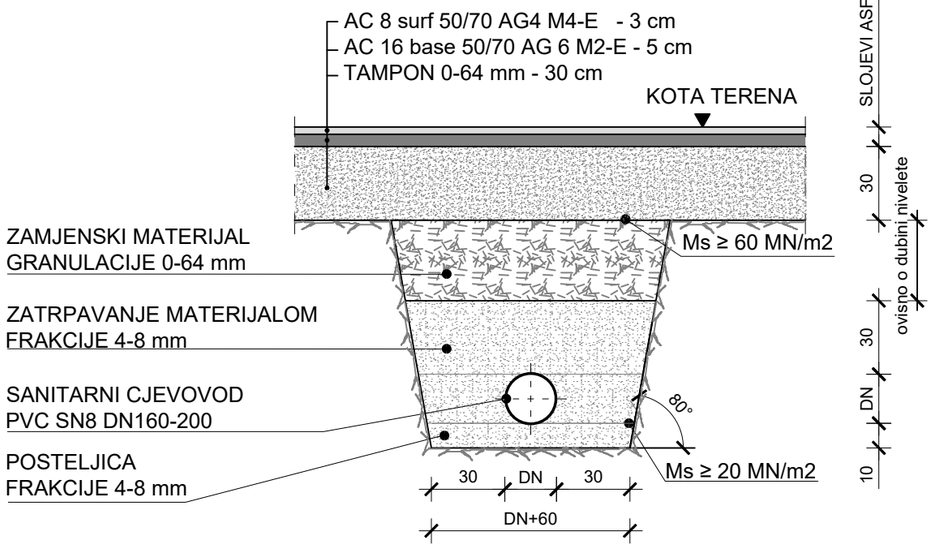

KARAKTERISTIČNI PRESJEK ROVA SANITARNE ODVODNJE -TLAČNI VOD MJ. 1:25

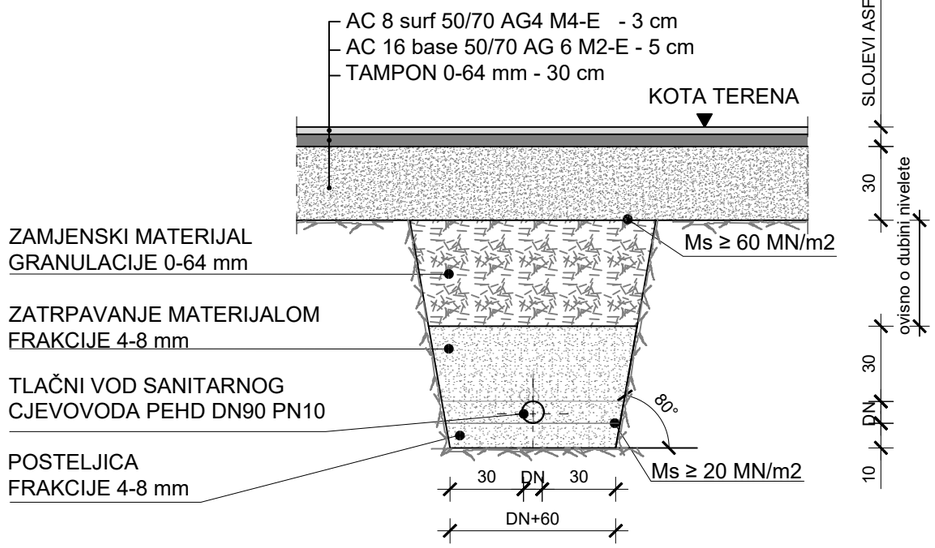

KARAKTERISTIČNI PRESJEK ROVA OBORINSKE ODVODNJE MJ. 1:25

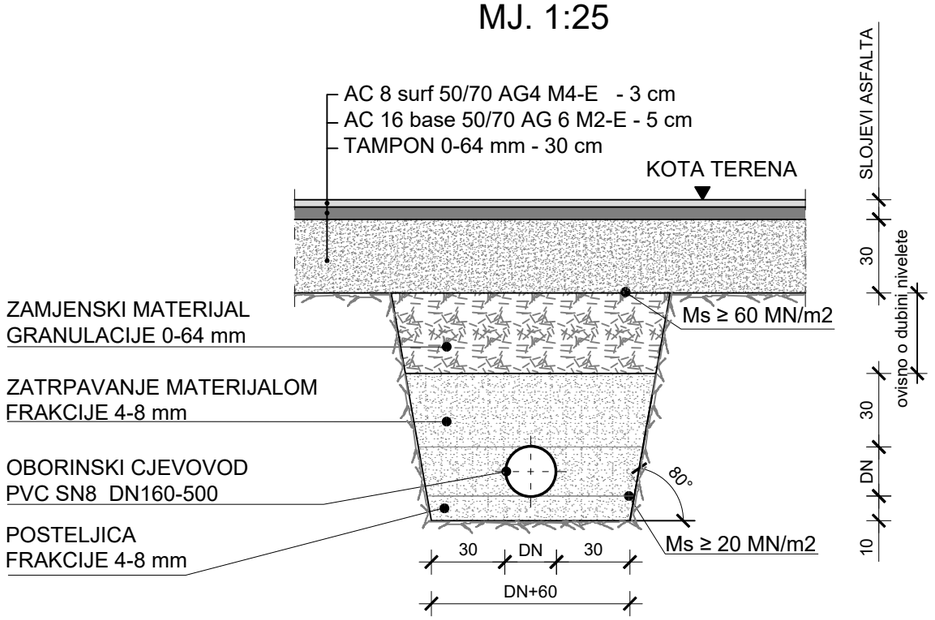

PERFECT POINT d.o.o.
OIB: 90250812686
Tivolski put 3, 52100 Pula
elvis.grgorinic@gmail.com

Projektant
Marin Velić mag.ing.aedif.

Suradnici

Investitor
Filix d.o.o.
Stancija Pataj 52A
Bertoši, Pazin
OIB: 00706597351

Naziv građevine
Rekonstrukcija, izgradnja i prenamjena
postojeće farme purana u proizvodni pogon „Filix Proizvodni Kampus“

Datum izrade
Rujan 2021.

Strukovna odrednica projekta
Građevinski projekt vodovodnih instalacija, kanalizacije i prometnih površina

Naziv projekta
Izvedbeni projekt

Sadržaj nacrta
Karakteristični presjek rova sanitarne i oborinske odvodnje

Zaj. ozn. projekta	Broj projekta
05/20-IZ	2004-IZ-G

Mjerilo	Mapa br.	Br. nacrta
1:25	3	2.11

PRESJEK A-A

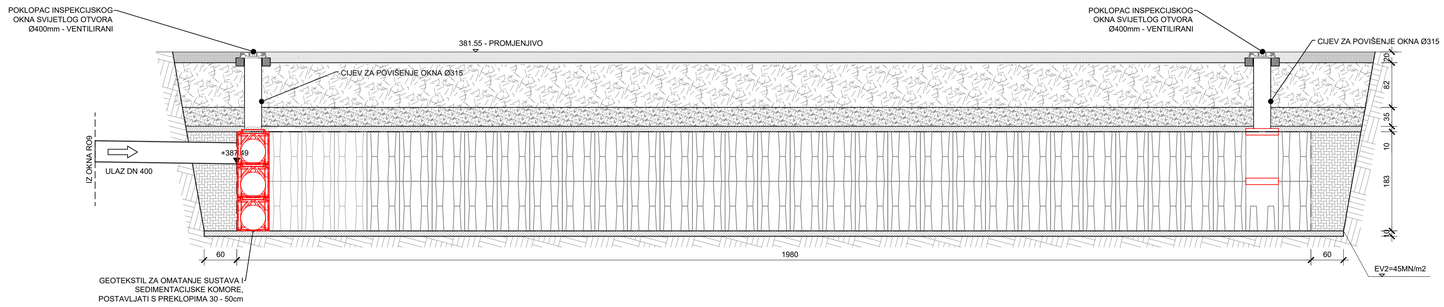

TLOCRT

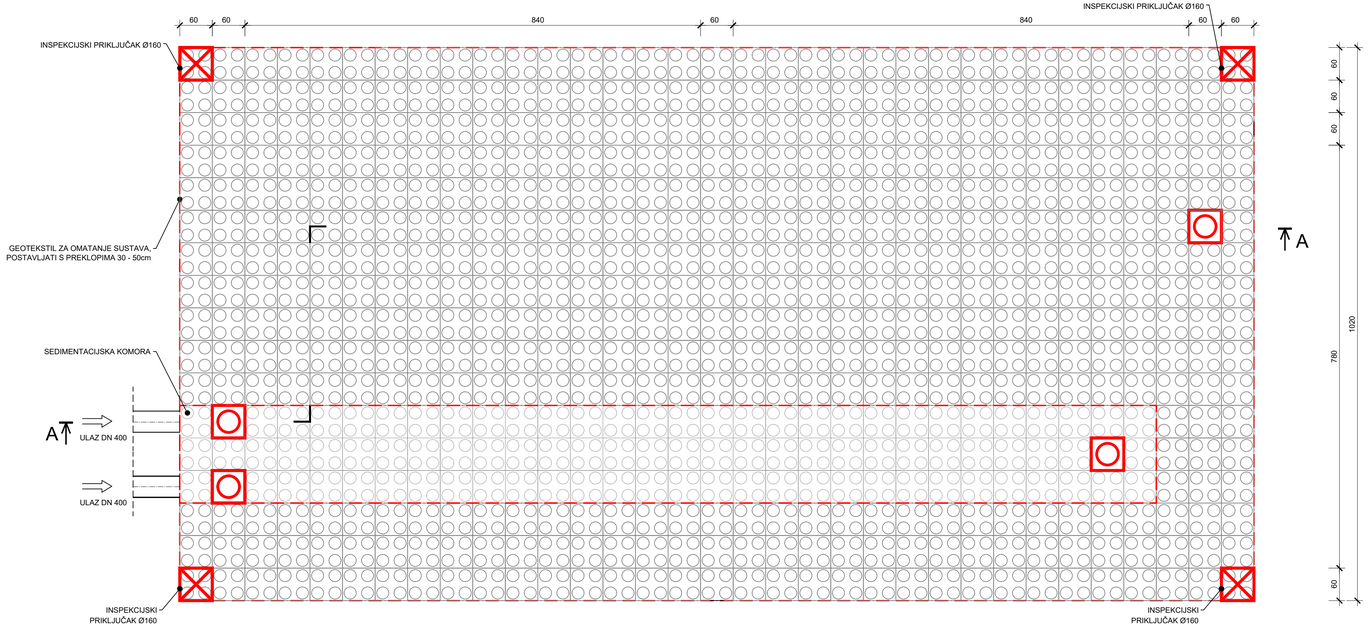

NENARUŠENA ZATEČENA PODLOGA - SRASLO TLO
NIJE DOZVOLJEN NIKAKVA INTERVENCIJA OSIM IZRADE ISKOPA ZADANIH GABARITA. POTREBNA NOSIVOST $E_{V2} \geq 45$ MN/m2 (MODUL STIŠLJIVOSTI U PONOVLJENOM OPTEREĆENJU), AKO NOSIVOST ZATEČENOG TLA NE ZADOVOLJAVA POTREBNO JE U KONZULTACIJI S GEOMEHANIČAREM (A SUKLADNO STANJU PODLOGE - IZMJERENOJ NOSIVOSTI, VRSTI TLA I SL.) ZAMJENITI SLOJ TLA PRIMJERENOM MIJEŠANOM KAMENOM FRAKCIJOM ČIJA JE PROPUSNOST U ZBIJENOM STANJU BITI JEDNAKA ILI VEĆA ONOJ OKOLNOG TLA.

SLOJ ZA PORAVNAVANJE I ZAŠTITNI SLOJ INFILTRACIJSKOG SUSTAVA
KORISTITI ISPRANI ŠLJUNAK FRAKCIJE 2-8 DEBLJINE 5-10cm KOJEG KOD PRIPREME PODLOGE TREBA RUČNO ZARAVNATI NA TOČNOST ±1cm

BOČNI ZASIPNI MATERIJAL
KORISTITI ISPRANI ŠLJUNAK FRAKCIJE 2-16 ILI SL. KOJIM SE MOŽE POSTIĆI STUPANJ ZBIJENOSTI OD PRIBLIŽNO 97% PO PROCTORU. ZBIJATI U SLOJEVIMA DEBLJINE 15-30cm.
ZBIJANJE VRŠITI ISKLJUČIVO LAKIM UREĐAJIMA ZA ZBIJANJE (VIBROPLOČAMA, ŽABAMA...). PRI ZBIJANJU TREBA PAZITI DA OPREMA ZA ZBIJANJE NE DOĐE U KONTAKT S PLASTIČNIM ELEMENTIMA SUSTAVA TJ. DA NE DOĐE DO OŠTEĆENJA STORMBRIXX ELEMENATA.

NOSIVI ZBIJENI SLOJ
KORISTITI MATERIJAL 0-32mm. UKUPNA DEBLJINA ZBIJENOG SLOJA MIN. 35 cm. ZASIPANJE INFILTRACIJE SE RADI RAZASTIRANJEM S RUBA ISKOPA STROJEVIMA NAJVEĆE MASE DO 15t (NPR. BAGERIMA S 4 DVOSTRUKA KOTAČA ILI GUSJENICMA). OVI STROJEVI SMIJU VOZITI PREKO STORMBRIXX SUSTAVA TEK KADA JE ZBIJENI SLOJ IZNAD SUSTAVA DEBLJINE MIN. 45cm (S KOLOTRAZIMA). ZBIJANJE PRVOG ZASIPNOG SLOJA IZNAD BLOKOVA (RASTRESITA VISINA 50 cm, ZBIJENA VISINA MIN. 30 cm) SE MOŽE RADITI MALIM VALJKOM (1 t), A ZBIJANJE DRUGOG SLOJA (ZBIJENA VISINA MIN. 60 cm) SE MOŽE RADITI VALJKOM 15 t.

ZATRPAVANJE
ZATRPAVANJE IZVESTI PROBRANIM MATERIJELOM IZ ISKOPA FRAKCIJE 0-64mm

ZAVRŠNI SLOJ
HUMUSIRANJE U VISINI OD 20cm

PROMET IZNAD STORMBRIXX SUSTAVA TOKOM IZGRADNJE
PROMET IZNAD STORMBIXX SUSTAVA NIKADA NE SMIJE PRELAZITI NJEGOVU DEKLARIRANU NOSIVOST I PREPORUČENO MJESTO I NAČIN PRIMJENE, PA JE:
- IZNAD STORMBRIXX SD DOZVOLJEN PROMET OSOBNIM VOZILIMA (SAMO POVREMENO TJ. RIJETKO KAMIONIMA I SL. VOZILIMA);
- IZNAD STORMBRIXX HD DOZVOLJEN KONTINUIRAN PROMET KAMIONIMA PRI MALIM BRZINAMA.

IZRADA OTVORA U INSPEKCIJSKOM BLOKU
Pozicije za izradu otvora na inspekcijskom bloku koji služi za izradu inspekcijskih okana.

INSPEKCIJSKI BLOK POSTAVLJEN NA RUB SUSTAVA U KOJEG SE SPAJA ULJEVNA CIJEV:

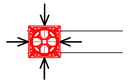

INSPEKCIJSKI BLOK POSTAVLJEN NA RUB SUSTAVA U KOJEG SE NE SPAJA ULJEVNA CIJEV:



INSPEKCIJSKI BLOK POSTAVLJEN UNUTAR SUSTAVA (NIJE NA RUBU):



# DETALJ UPOJNOG POLJA
MJ = 1:50

PERFECT POINT d.o.o. OIB: 90250812686, Tivolski put 3, 52100 Pula, elvis.grgorinic@gmail.com	Investitor: Filix d.o.o. Stancija Pataj 52A Bertoši, Pazin OIB: 00706597351	Stručna oznaka projekta: Građevinski projekt vodovodnih instalacija, kanalizacije i prometnih površina
		Naziv projekta: izvedbeni projekt
Projektant: Marin Velić mag.ing.aedif	Naziv građevine: Rekonstrukcija, izgradnja i prenamjena postojeće farme purana u proizvodni pogon „Filix Proizvodni Kampus"	Sadržaj nacrta: Detalj upojnog polja
		Zaj. ozn. projekta: 05/20-IZ; Broj projekta: 2004-IZ-G
Suradnici	Datum izrade: Rujan 2021.	Mjerilo: 1:50; Mapa br.: 3; Br. nacrta: 2.12

DETALJ PP SLIVNIKA DN 400 mm

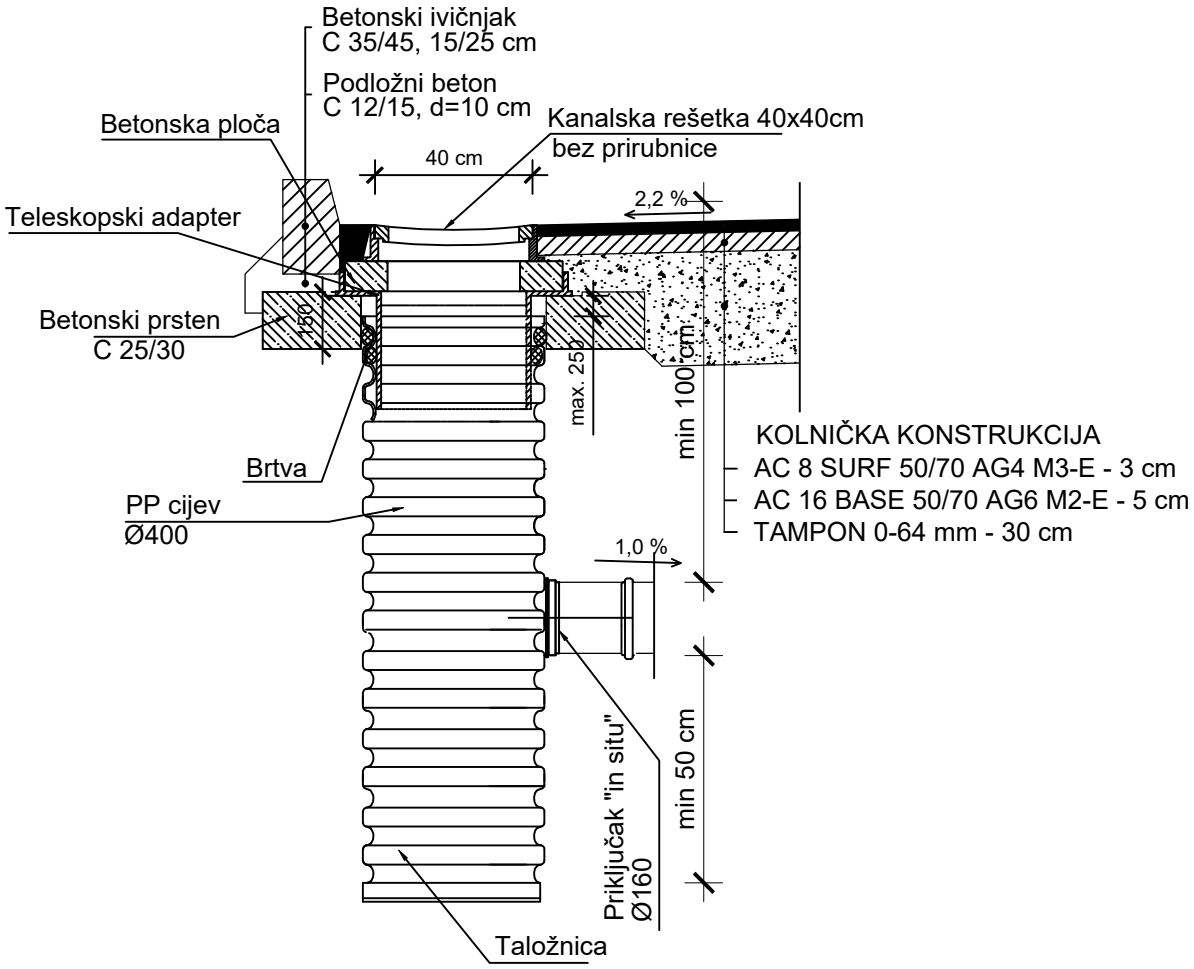

PERFECT POINT d.o.o. OIB: 90250812686 Tivolski put 3, 52100 Pula elvis.grgorinic@gmail.com	Investitor Filix d.o.o. Stancija Pataj 52A Bertoši, Pazin OIB: 00706597351	Strukovna odrednica projekta Građevinski projekt vodovodnih instalacija, kanalizacije i prometnih površina
		Naziv projekta Izvedbeni projekt
Projektant Marin Velić mag.ing.aedif	Naziv građevine Rekonstrukcija, izgradnja i prenamjena postojeće farme purana u proizvodni pogon „Filix Proizvodni Kampus“	Sadržaj nacrta Detalj PP slivnika
		Zaj. ozn. projekta: 05/20-IZ; Broj projekta: 2004-IZ-G
Suradnici	Datum izrade Rujan 2021.	Mjerilo: 1:20; Mapa br.: 3; Br. nacrta: 2.13

ARMATURA AB PLOČE 140x140 cm
I PRSTENA ZA PP OKNO

PRESJEK

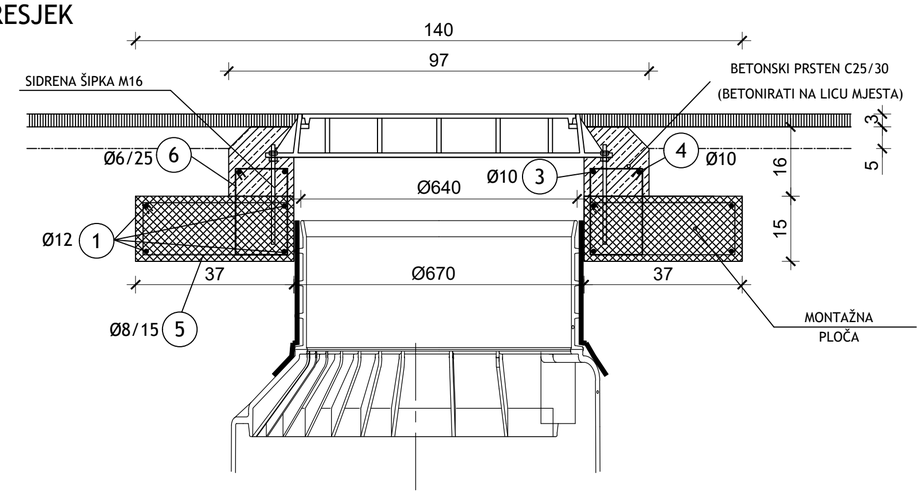

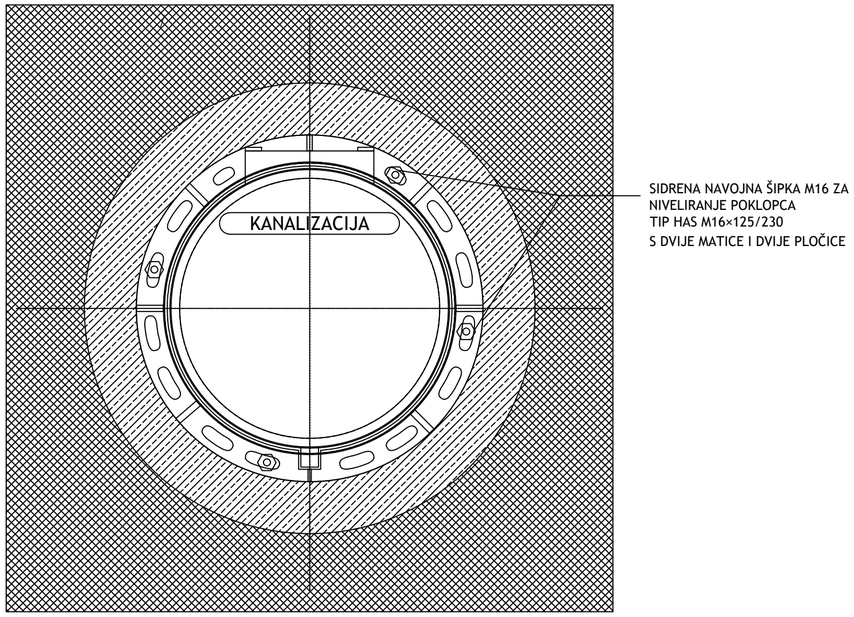

1 B500B
Ø12 , L=135 cm , kom.32

2 B500B
Ø12 , L=100 cm , kom.8

3 B500B
Ø10 , L=295 cm , kom.1

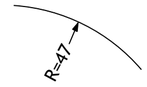

4 B500B
Ø10 , L=230 cm , kom.1



5 B500B
Ø8/15 , L=92 cm , kom.32

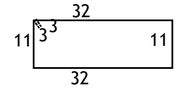

6 B500B
Ø6/25 , L=70 cm , kom.10

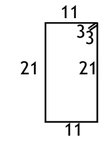

ARMATURNI PLAN AB PLOČE

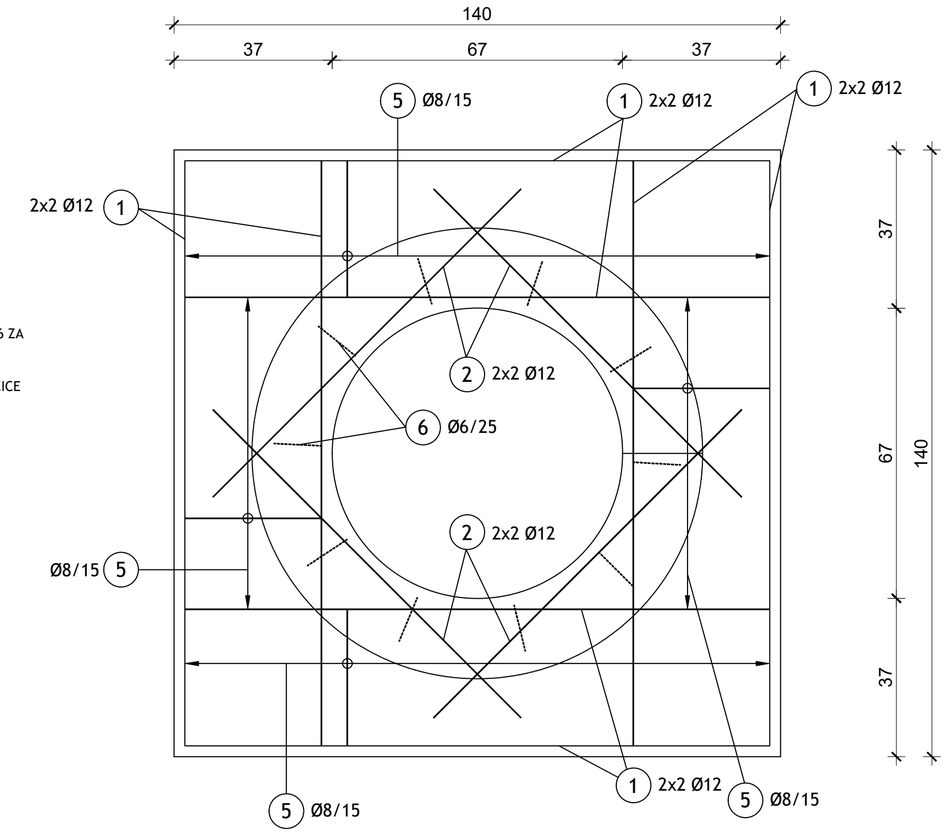

PERFECT POINT d.o.o. OIB: 90250812686 Tivolski put 3, 52100 Pula elvis.grgorinic@gmail.com	Investitor Filix d.o.o. Stancija Pataj 52A Bertoši, Pazin OIB: 00706597351	Strukovna odrednica projekta Građevinski projekt vodovodnih instalacija, kanalizacije i prometnih površina
		Naziv projekta Izvedbeni projekt
Projektant Marin Velić mag.ing.aedif	Naziv građevine Rekonstrukcija, izgradnja i prenamjena postojeće farme purana u proizvodni pogon „Filix Proizvodni Kampus“	Sadržaj nacrta Armaturni nacrt AB ploče 140x140 cm na PP oknu
		Zaj. ozn. projekta: 05/20-IZ Broj projekta: 2004-IZ-G
Suradnici	Datum izrade Rujan 2021.	Mjerilo: 1:10 Mapa br.: 3 Br. nacrta: 2.14

ARMATURA AB PLOČE 127x127 cm
I PRSTENA ZA PE OKNO

PRESJEK

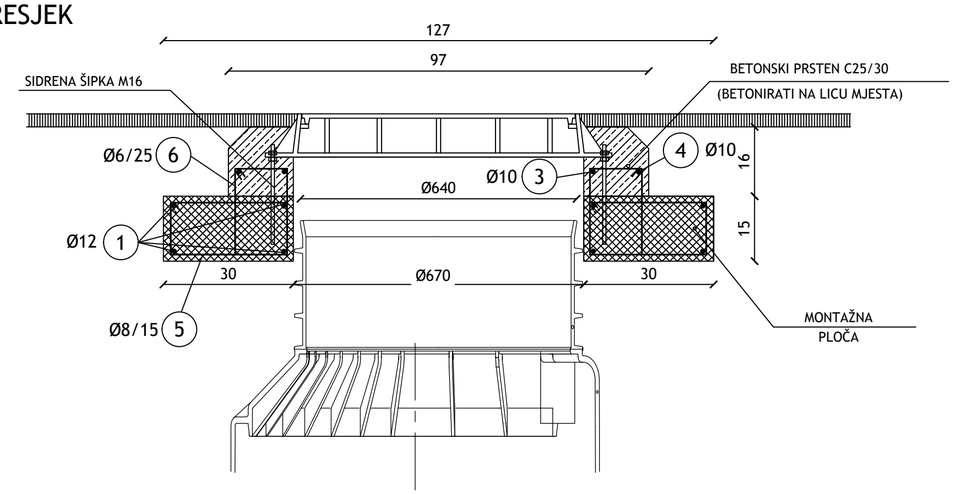

TLOCRT

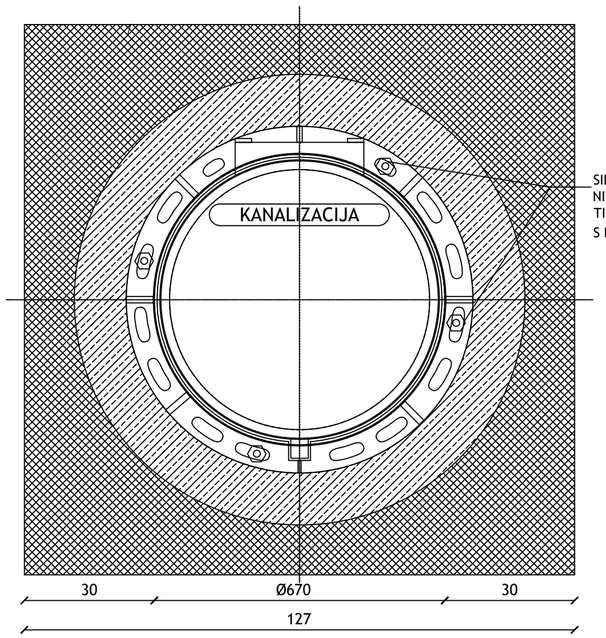

1 B500B
Ø12 , L=122 cm , kom.32

2 B500B
Ø12 , L=100 cm , kom.8

3 B500B
Ø10 , L=295 cm , kom.1



4 B500B
Ø10 , L=230 cm , kom.1



5 B500B
Ø8/15 , L=80 cm , kom.28

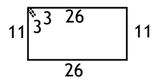

6 B500B
Ø6/25 , L=70 cm , kom.10

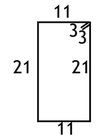

ARMATURNI PLAN AB PLOČE

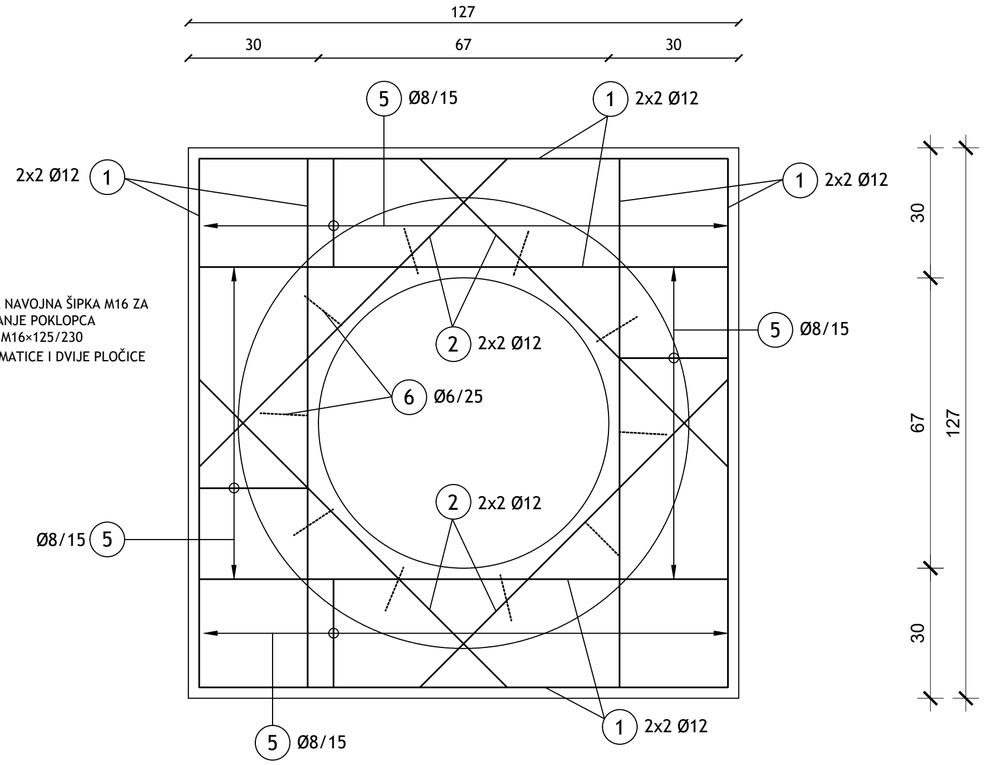

PERFECT POINT d.o.o. OIB: 90250812686 Tivolski put 3, 52100 Pula elvis.grgorinic@gmail.com	Investitor Filix d.o.o. Stancija Pataj 52A Bertoši, Pazin OIB: 00706597351	Strukovna odrednica projekta Građevinski projekt vodovodnih instalacija, kanalizacije i prometnih površina
Projektant Marin Velić mag.ing.aedif	Naziv građevine Rekonstrukcija, izgradnja i prenamjena postojeće farme purana u proizvodni pogon „Filix Proizvodni Kampus“	Naziv projekta Izvedbeni projekt
		Sadržaj nacrta Armaturni nacrt AB ploče 127x127 cm na PP oknu
		Zaj. ozn. projekta: 05/20-IZ; Broj projekta: 2004-IZ-G
Suradnici	Datum izrade Rujan 2021.	Mjerilo: 1:20; Mapa br.: 3; Br. nacrta: 2.15

TLOCRT

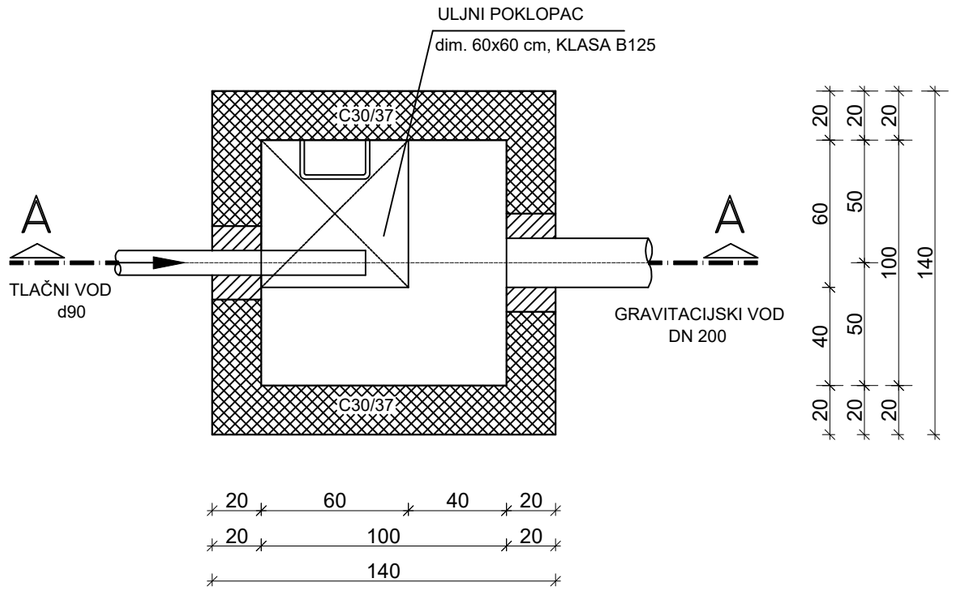

LEGENDA:

1. Q Ø100 3 kom
2. FF Ø100, L=600mm 1 kom
3. FF Ø100, L=200mm 1 kom
4. spojnica PE/DUCTIL Ø100 1 kom

PRESJEK A-A

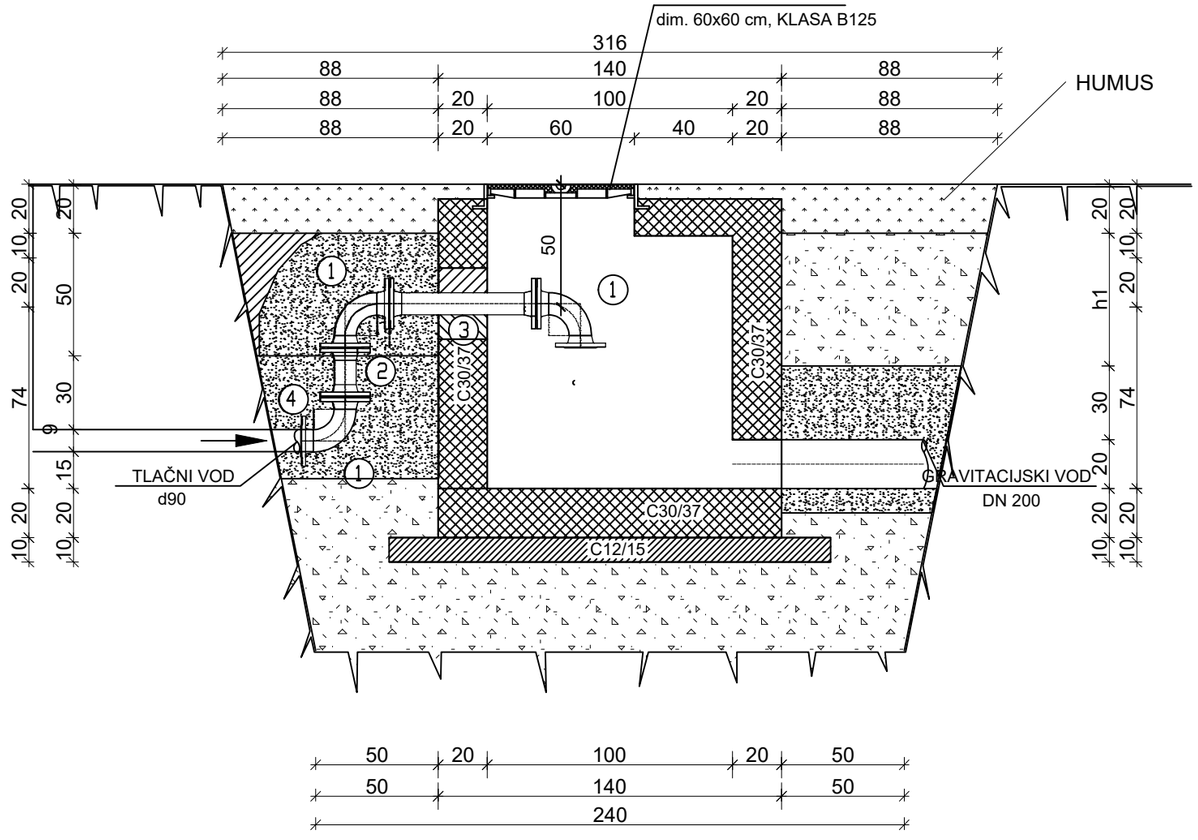

DETALJ PREKIDNOG OKNA TLAČNOG CJEVOVODA SANITARNE ODVODNJE

MJ = 1:25

PERFECT POINT d.o.o. OIB: 90250812686 Tivolski put 3, 52100 Pula elvis.grgorinic@gmail.com	Investitor Filix d.o.o. Stancija Pataj 52A Bertoši, Pazin OIB: 00706597351	Strukovna odrednica projekta Građevinski projekt vodovodnih instalacija, kanalizacije i prometnih površina
		Naziv projekta Izvedbeni projekt
Projektant Marin Velić mag.ing.aedif.	Naziv građevine Rekonstrukcija, izgradnja i prenamjena postojeće farme purana u proizvodni pogon „Filix Proizvodni Kampus“	Sadržaj nacrta Detalj prekidnog okna tlačnog cjevovoda sanitarne odvodnje
		Zaj. ozn. projekta: 05/20-IZ; Broj projekta: 2004-IZ-G
Suradnici	Datum izrade Rujan 2021.	Mjerilo: 1:25; Mapa br.: 3; Br. nacrta: 2.16

POGLED A-A

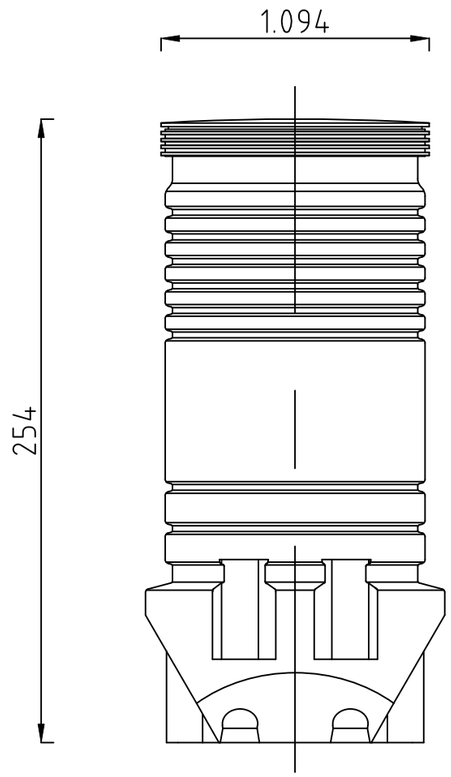

POGLED B-B

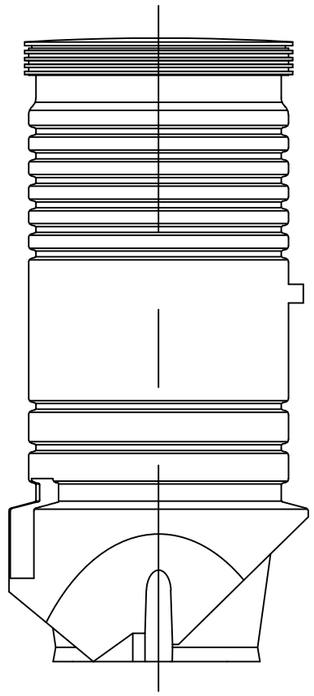

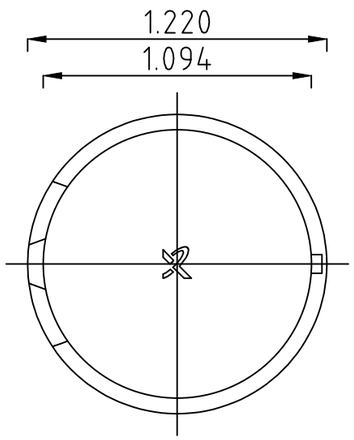

TLOCRT

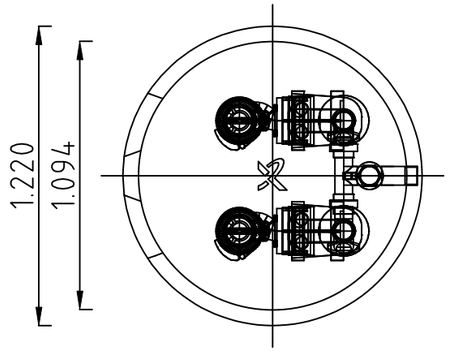

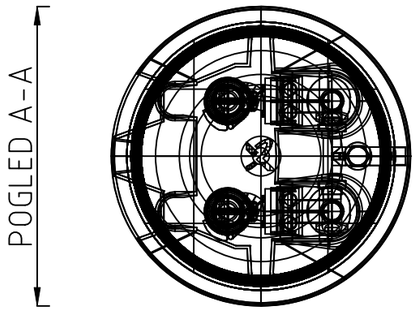

POGLED B-B

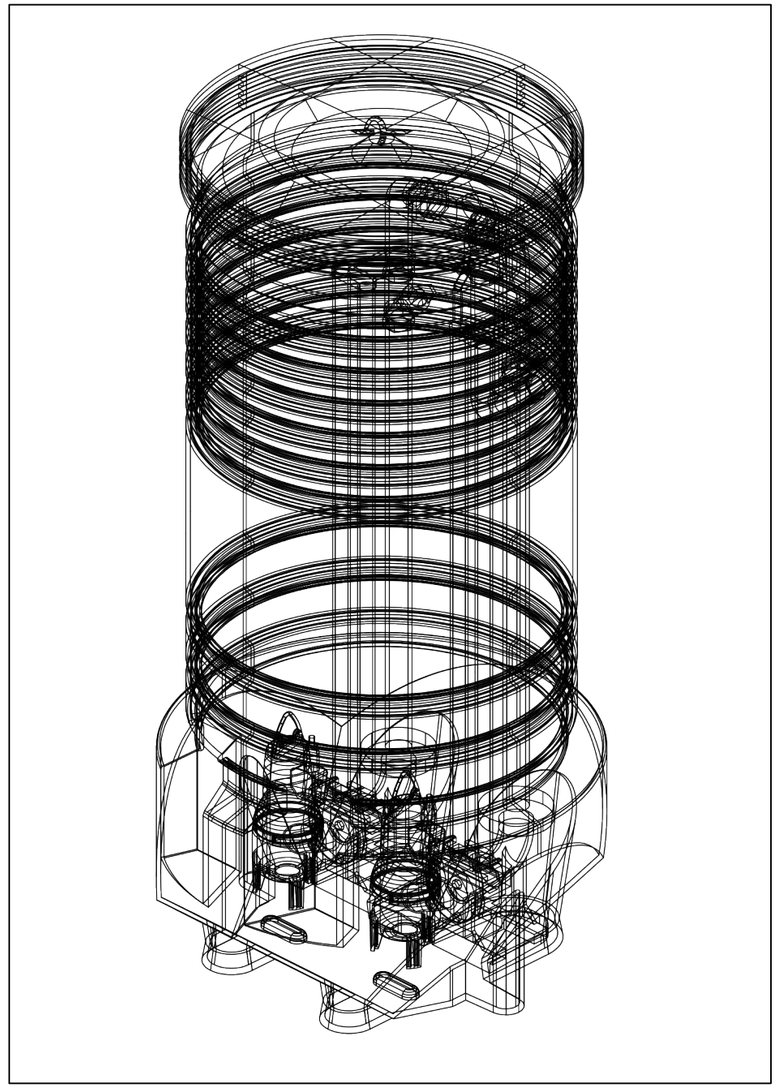

PERFECT POINT d.o.o. OIB: 90250812686 Tivolski put 3, 52100 Pula elvis.grgorinic@gmail.com	Investitor Filix d.o.o. Stancija Pataj 52A Bertoši, Pazin OIB: 00706597351	Strukovna odrednica projekta Građevinski projekt vodovodnih instalacija, kanalizacije i prometnih površina
Projektant Marin Velić mag.ing.aedif	Naziv građevine Rekonstrukcija, izgradnja i prenamjena postojeće farme purana u proizvodni pogon „Filix Proizvodni Kampus“	Naziv projekta Izvedbeni projekt Sadržaj nacrta Detalj i sheme crpne stanice
Suradnici	Datum izrade Rujan 2021.	Zaj. ozn. projekta: 05/20-IZ; Broj projekta: 2004-IZ-G Mjerilo: 1:25; Mapa br.: 3; Br. nacrta: 2.17

Kanalica:

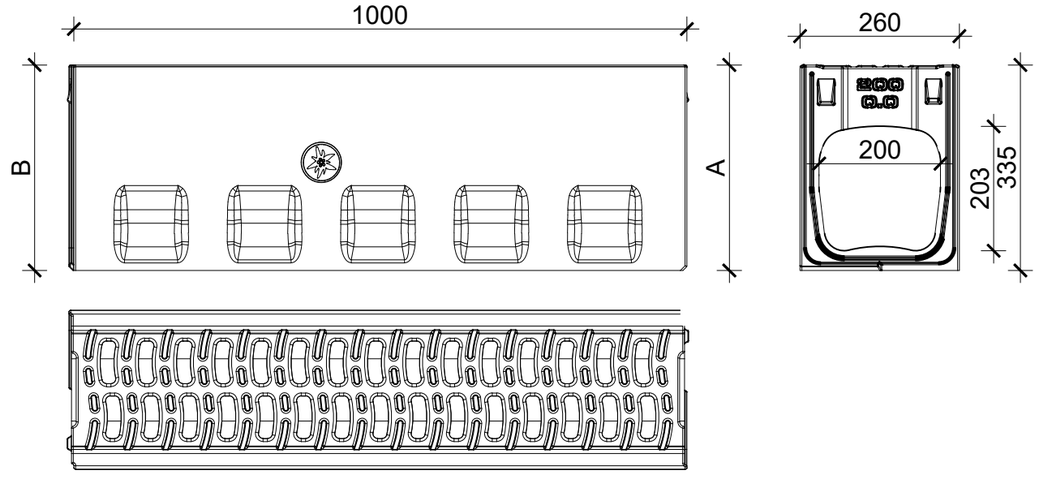

kanalica - težina / dimenzije [mm]					
tip	visina A	visina B	dužina	presjek ulaza [cm ^{2}/m]	težina [kg]
	335	335	1000	510	99

Čeona ploča

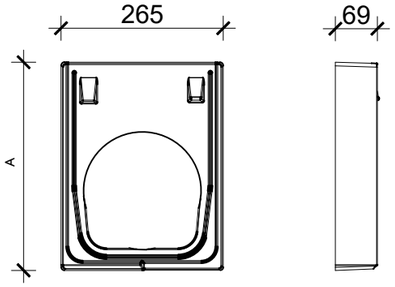

Čeoni element bez ispusta- masa / dimenzije [mm]		
tip	visina A	težina [kg]
	335	13

Revizija sa rešetkom, taložnikom i vjedrom za mulj

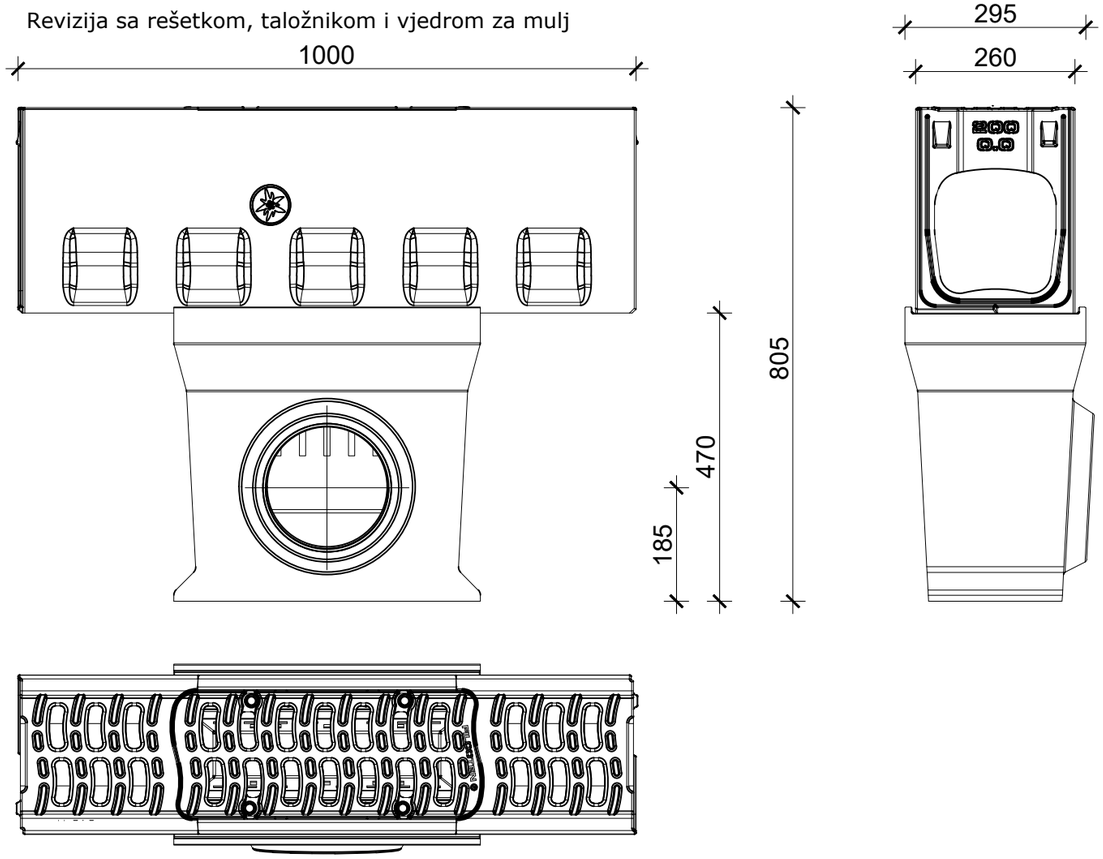

PERFECT POINT d.o.o. **OIB: 90250812686** Tivolski put 3, 52100 Pula elvis.grgorinic@gmail.com	Investitor Filix d.o.o. Stancija Pataj 52A Bertoši, Pazin OIB: 00706597351	Strukovna odrednica projekta Građevinski projekt vodovodnih instalacija, kanalizacije i prometnih površina	
Projektant Marin Velić mag.ing.aedif	Naziv građevine Rekonstrukcija, izgradnja i prenamjena postojeće farme purana u proizvodni pogon „Filix Proizvodni Kampus“	Naziv projekta Izvedbeni projekt	
		Sadržaj nacrta Detalj kanalice na prometnici	
Suradnici	Datum izrade Rujan 2021.	Zaj. ozn. projekta 05/20-IZ	Broj projekta 2004-IZ-G
		Mjerilo 1:10	Mapa br. 3 / Br. nacrta 2.18

Kanalica:

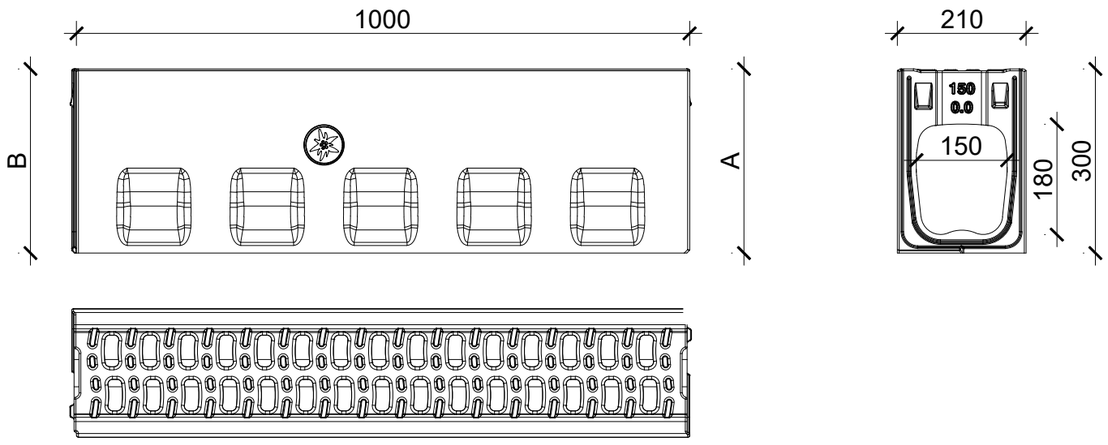

kanalica - težina / dimenzije [mm]					
tip	visina A	visina B	dužina	presjek ulaza [cm ^{2}/m]	težina [kg]
	300	300	1000		76,6

Revizija sa rešetkom, taložnikom i vjedrom za mulj

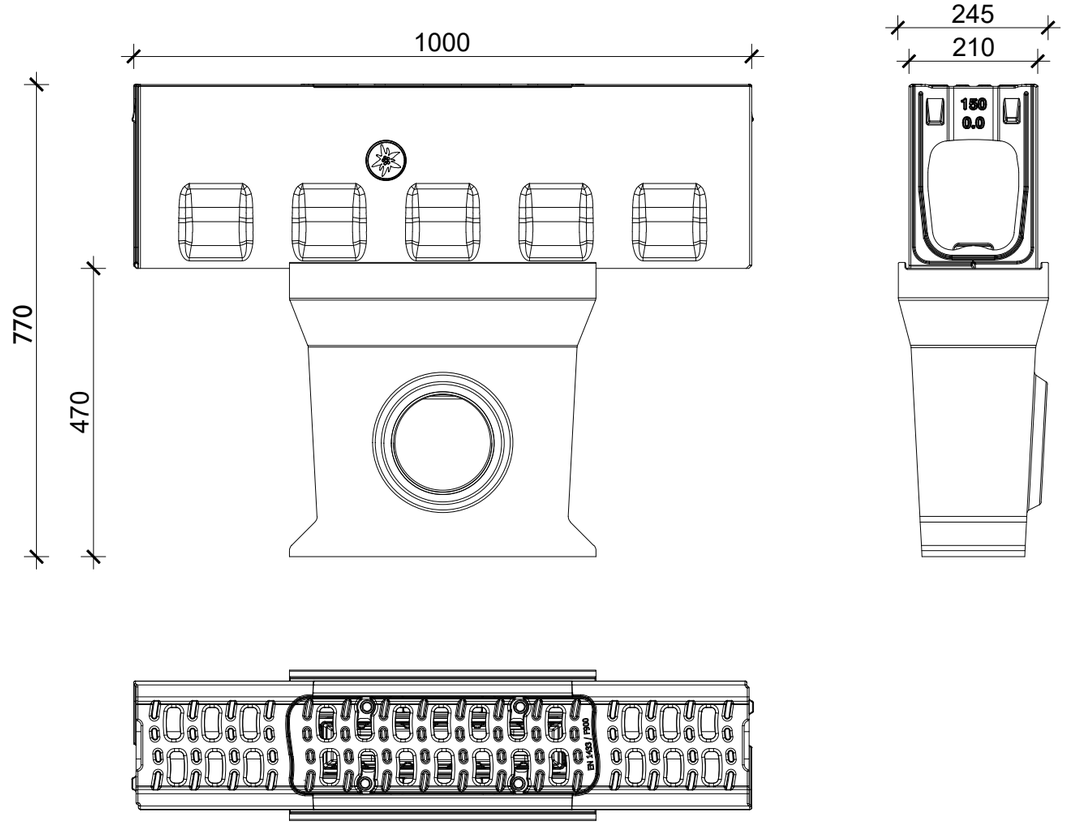

Čeona ploča

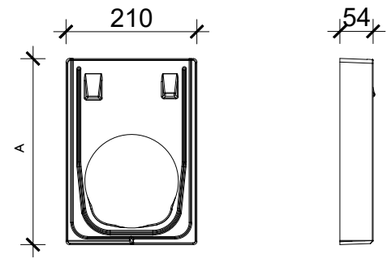

Čeoni element bez ispusta- masa / dimenzije [mm]		
tip	visina A	težina [kg]
	300	7

PERFECT POINT d.o.o. OIB: 90250812686 Tivolski put 3, 52100 Pula elvis.grgorinic@gmail.com	Investitor Filix d.o.o. Stancija Pataj 52A Bertoši, Pazin OIB: 00706597351	Strukovna odrednica projekta Građevinski projekt vodovodnih instalacija, kanalizacije i prometnih površina
Projektant Marin Velić mag.ing.aedif	Naziv građevine Rekonstrukcija, izgradnja i prenamjena postojeće farme purana u proizvodni pogon „Filix Proizvodni Kampus“	Naziv projekta Izvedbeni projekt Sadržaj nacrta Detalj kanalice na ulazu u hale br.1 i 2
Suradnici	Datum izrade Rujan 2021.	Zaj. ozn. projekta: 05/20-IZ; Broj projekta: 2004-IZ-G Mjerilo: 1:10; Mapa br.: 3; Br. nacrta: 2.19

mj 1:100

Rešetka sa taložnikom - pogled

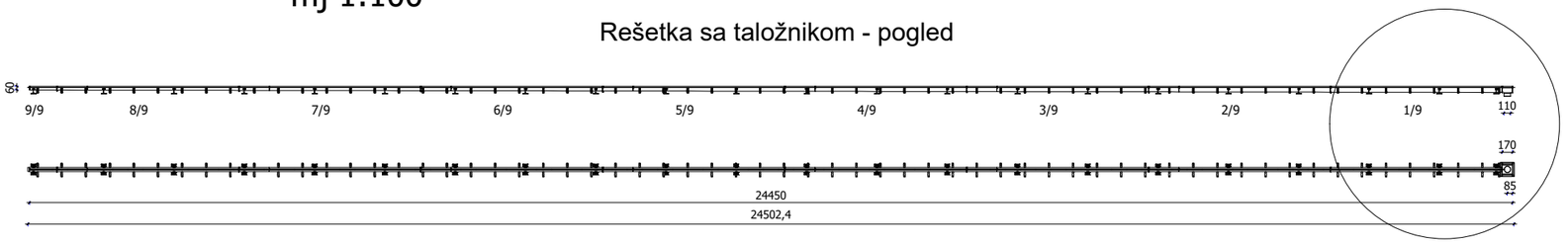

Rešetka sa taložnikom - tlocrt

mj 1:20 - Detalj linijske šlic rešetke uz bazen

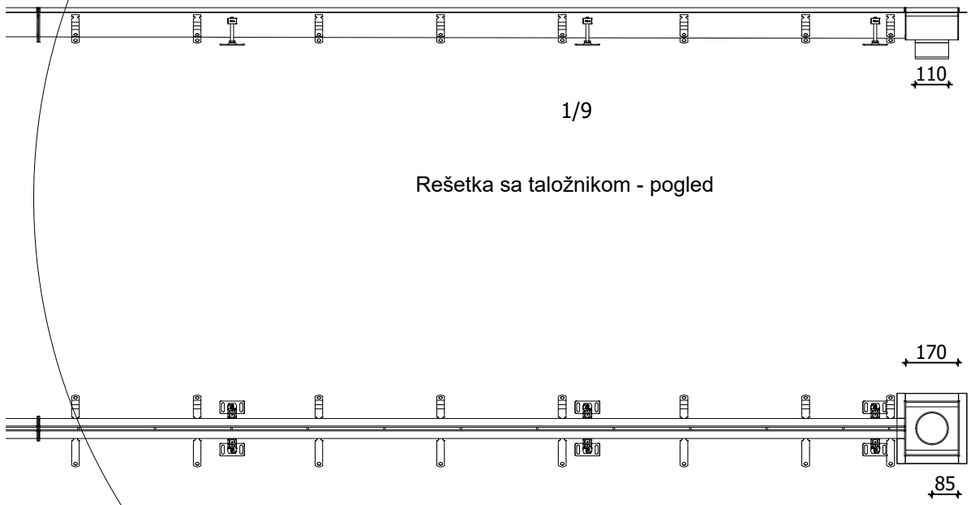

mj 1:20

Presjek kanalice
1:20

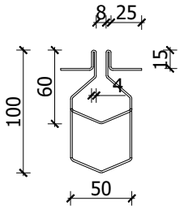

Presjek taložnika
1:20

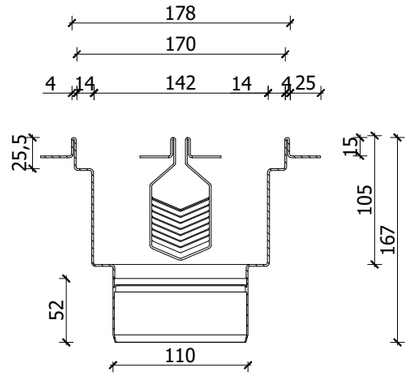

NAPOMENA:

- PRIJE IZVOĐENJA RADOVA POTREBNO JE IZRADITI RADIONIČKE NACRTE SVAKE REŠETKE

PERFECT POINT d.o.o. OIB: 90250812686 Tivolski put 3, 52100 Pula elvis.grgorinic@gmail.com	Investitor Filix d.o.o. Stancija Pataj 52A Bertoši, Pazin OIB: 00706597351	Strukovna odrednica projekta Građevinski projekt vodovodnih instalacija, kanalizacije i prometnih površina
		Naziv projekta Izvedbeni projekt
Projektant Marin Velić mag.ing.aedif	Naziv građevine Rekonstrukcija, izgradnja i prenamjena postojeće farme purana u proizvodni pogon „Filix Proizvodni Kampus“	Sadržaj nacrta Detalj linijske kanalice uz bazen
		Zaj. ozn. projekta: 05/20-IZ; Broj projekta: 2004-IZ-G
Suradnici	Datum izrade Rujan 2021.	Mjerilo: 1:100/20; Mapa br.: 3; Br. nacrta: 2.20

kanal h=21 cm sa brtvom DN 160 - d= 150 mm - HALA 2

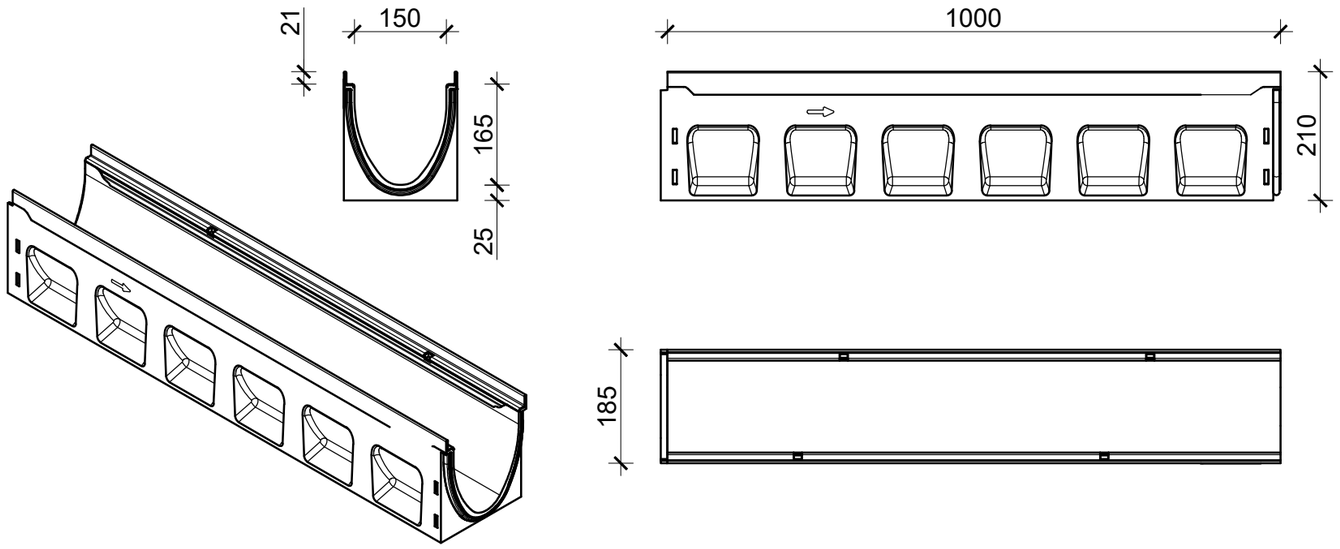

taložnik DN 160 - d= 150 mm

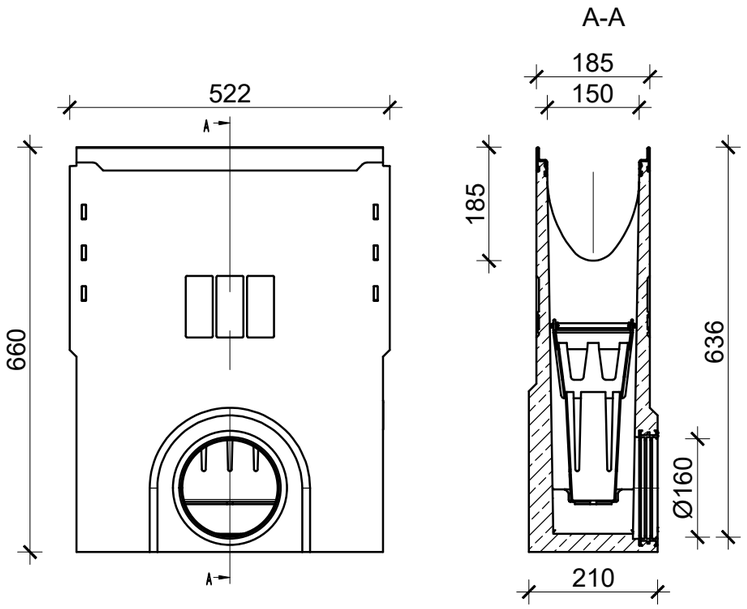

kanal h=12 cm sa brtvom DN 100 - d= 150 mm - HALA 1

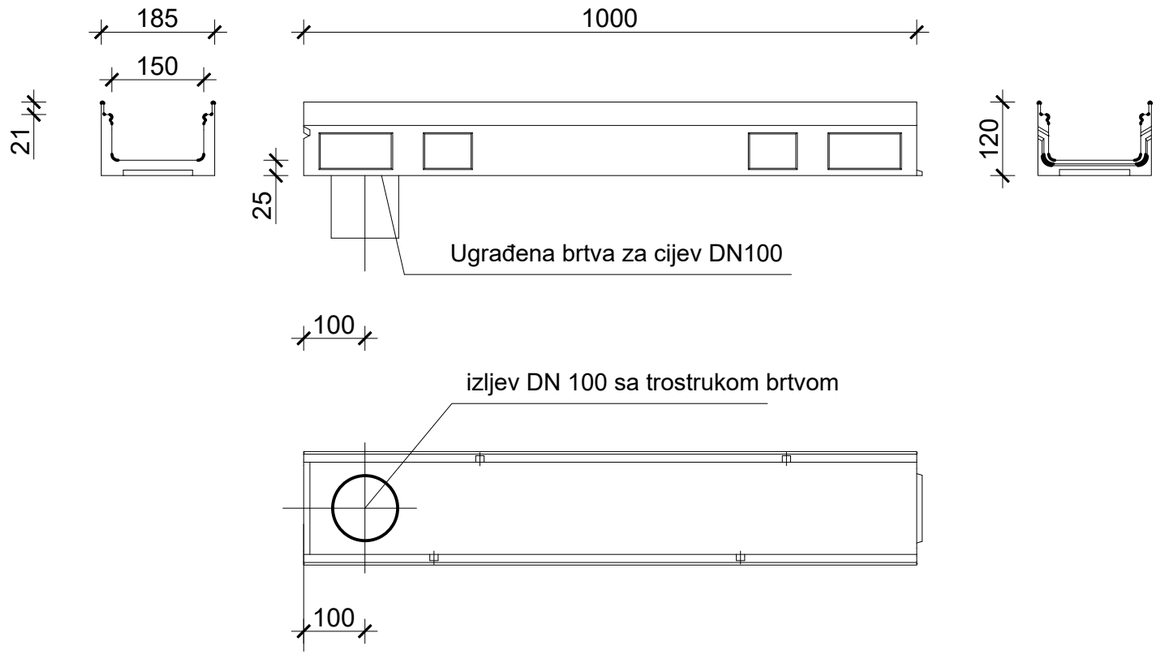

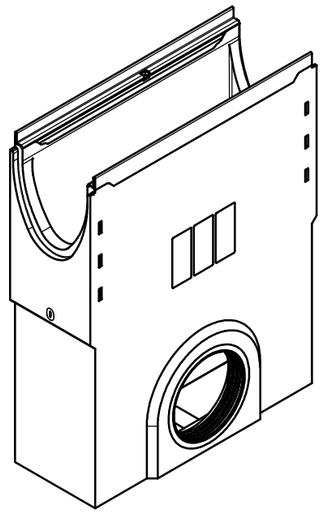

PERFECT POINT d.o.o. OIB: 90250812686 Tivolski put 3, 52100 Pula elvis.grgorinic@gmail.com	Investitor Filix d.o.o. Stancija Pataj 52A Bertoši, Pazin OIB: 00706597351	Strukovna odrednica projekta Građevinski projekt vodovodnih instalacija, kanalizacije i prometnih površina
		Naziv projekta Izvedbeni projekt
Projektant Marin Velić mag.ing.aedif	Naziv građevine Rekonstrukcija, izgradnja i prenamjena postojeće farme purana u proizvodni pogon „Filix Proizvodni Kampus“	Sadržaj nacrta Detalj kanalice unutar hala
		Zaj. ozn. projekta: 05/20-IZ; Broj projekta: 2004-IZ-G
Suradnici	Datum izrade Rujan 2021.	Mjerilo: 1:10; Mapa br.: 3; Br. nacrta: 2.21

DETALJ UNUTARNJEG REVIZIJSKOG OKNA SANITARNE ODVODNJE
MJ. 1:25

PRESJEK A-A

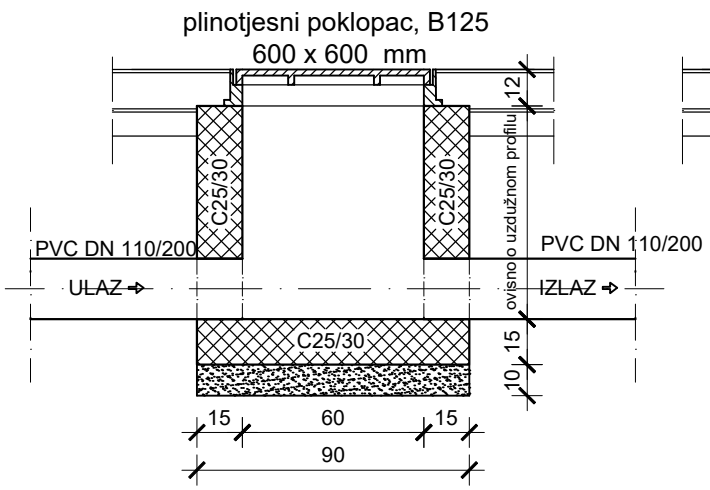

PRESJEK B-B

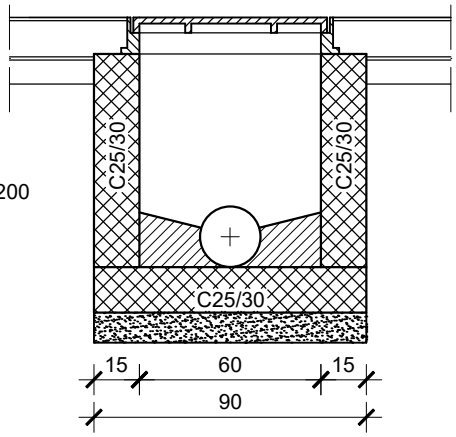

TLOCRT

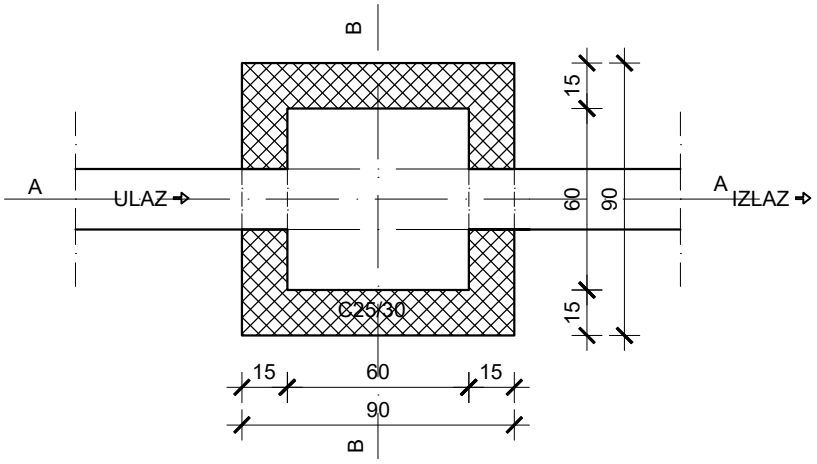

PERFECT POINT d.o.o. OIB: 90250812686 Tivolski put 3, 52100 Pula elvis.grgorinic@gmail.com	Investitor Filix d.o.o. Stancija Pataj 52A Bertoši, Pazin OIB: 00706597351	Strukovna odrednica projekta Građevinski projekt vodovodnih instalacija, kanalizacije i prometnih površina
		Naziv projekta Izvedbeni projekt
Projektant Marin Velić mag.ing.aedif	Naziv građevine Rekonstrukcija, izgradnja i prenamjena postojeće farme purana u proizvodni pogon „Filix Proizvodni Kampus“	Sadržaj nacrta Detalj unutrnjeg revizijskog okna sanitarne odvodnje
		Zaj. ozn. projekta: 05/20-IZ; Broj projekta: 2004-IZ-G
Suradnici	Datum izrade Rujan 2021.	Mjerilo: 1:25; Mapa br.: 3; Br. nacrta: 2.22

DETALJ POKLOPCA S ISPUNOM U SKLADU S OPLOČENJEM ZA REVIZIJSKA OKNA SANITARNE ODVODNJE
MJ. 1:10

TLOCRT DONJEG DJELA POKLOPCA - OKVIRA

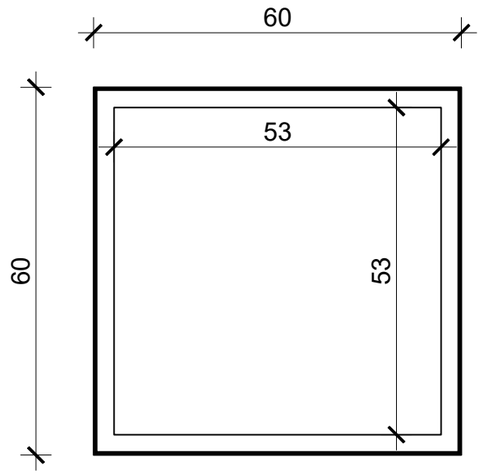

PRESJEK A-A

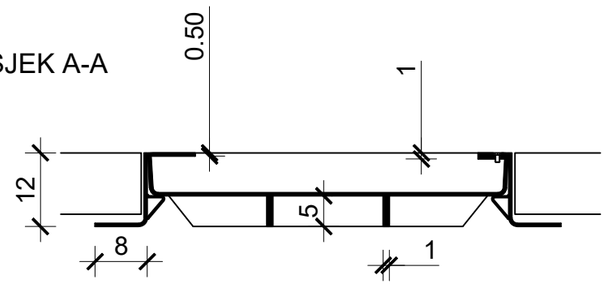

TLOCRT

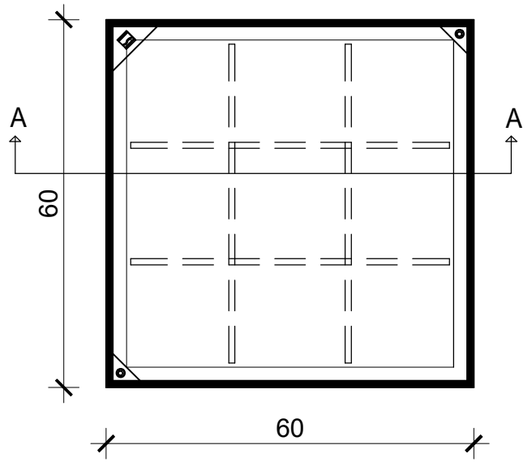

DETALJ OPLOČENJA

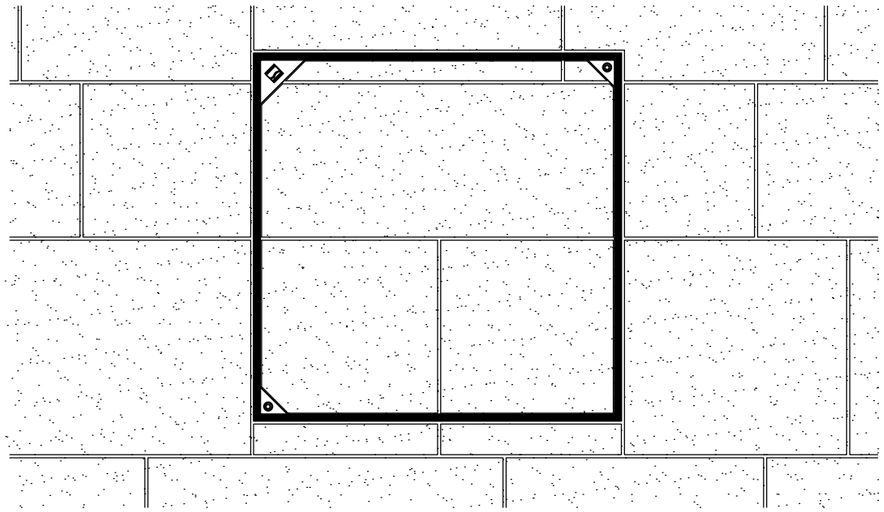

*Napomena: Poklopci šahtova moraju biti oblikovno uklopljeni u parterno rješenje, obrađeni na isti način kao parterne površine i ne smiju se isticati

PERFECT POINT d.o.o. OIB: 90250812686 Tivolski put 3, 52100 Pula elvis.grgorinic@gmail.com	Investitor Filix d.o.o. Stancija Pataj 52A Bertoši, Pazin OIB: 00706597351	Strukovna odrednica projekta Građevinski projekt vodovodnih instalacija, kanalizacije i prometnih površina
		Naziv projekta Izvedbeni projekt
Projektant Marin Velić mag.ing.aedif	Naziv građevine Rekonstrukcija, izgradnja i prenamjena postojeće farme purana u proizvodni pogon „Filix Proizvodni Kampus“	Sadržaj nacrta Detalj poklopca s ispunom
		Zaj. ozn. projekta: 05/20-IZ; Broj projekta: 2004-IZ-G
Suradnici	Datum izrade Rujan 2021.	Mjerilo: 1:10; Mapa br.: 3; Br. nacrta: 2.23

PRINCIP SPAJANJA KANALA U OKNIMA

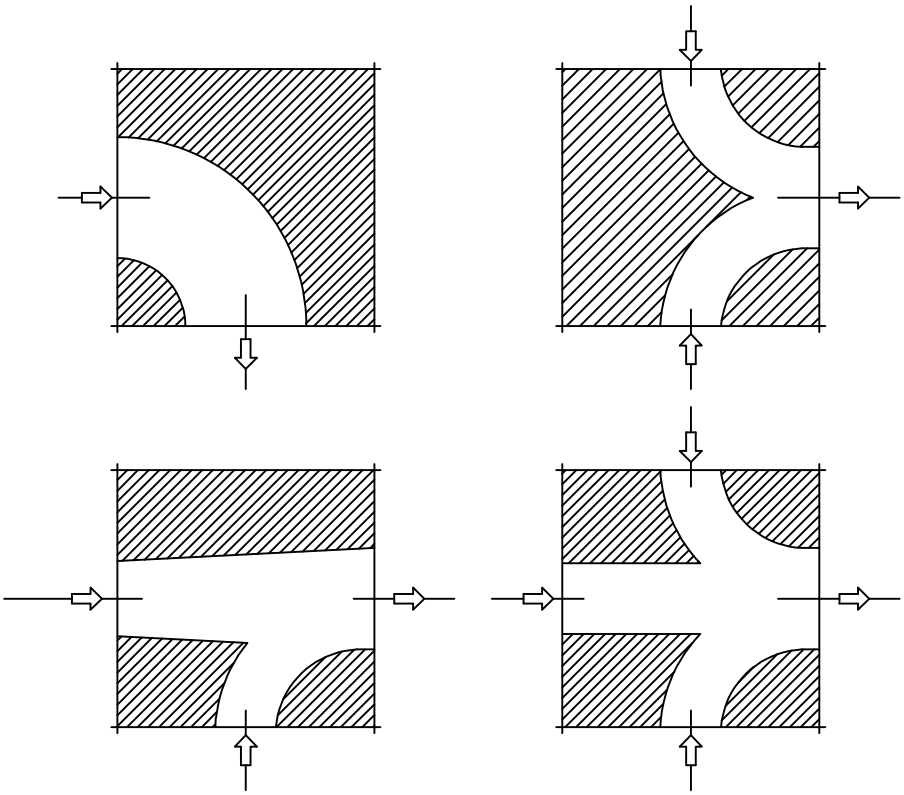

PERFECT POINT d.o.o. OIB: 90250812686 Tivolski put 3, 52100 Pula elvis.grgorinic@gmail.com	Investitor Filix d.o.o. Stancija Pataj 52A Bertoši, Pazin OIB: 00706597351	Strukovna odrednica projekta Građevinski projekt vodovodnih instalacija, kanalizacije i prometnih površina
		Naziv projekta Izvedbeni projekt
Projektant Marin Velić mag.ing.aedif	Naziv građevine Rekonstrukcija, izgradnja i prenamjena postojeće farme purana u proizvodni pogon „Filix Proizvodni Kampus“	Sadržaj nacrta Princip spajanja kanala u oknima
		Zaj. ozn. projekta: 05/20-IZ; Broj projekta: 2004-IZ-G
Suradnici	Datum izrade Rujan 2021.	Mjerilo: 1:25; Mapa br.: 3; Br. nacrta: 2.24

ŠEME OKANA
OBORINSKE ODVODNJE

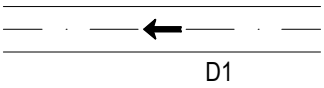

OZNAKA DIONICE -
PRIKLJUČAK TVORNIČKI IZVEDEN

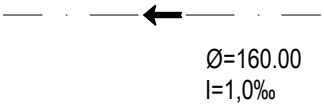

OZNAKA PRIKLJUČKA KOJI SE BUŠI NA LICU MJESTA
VISINE NISU DEFINIRANE

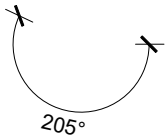

KUT UBODA PRIKLJUČKA

PERFECT POINT d.o.o. OIB: 90250812686 Tivolski put 3, 52100 Pula elvis.grgorinic@gmail.com	Investitor Filix d.o.o. Stancija Pataj 52A Bertoši, Pazin OIB: 00706597351	Strukovna odrednica projekta Građevinski projekt vodovodnih instalacija, kanalizacije i prometnih površina
		Naziv projekta Izvedbeni projekt
Projektant Marin Velić mag.ing.aedif.	Naziv građevine Rekonstrukcija, izgradnja i prenamjena postojeće farme purana u proizvodni pogon „Filix Proizvodni Kampus“	Sadržaj nacrta ŠEME OKANA OBORINSKE ODVODNJE
		Zaj. ozn. projekta: 05/20-IZ Broj projekta: 2004-IZ-G
Suradnici	Datum izrade rujan 2021.	Mjerilo: - Mapa br.: 3 Br. nacrta: 2.25

OBORINSKA_KANALIZACIJA

Čvor :RO1

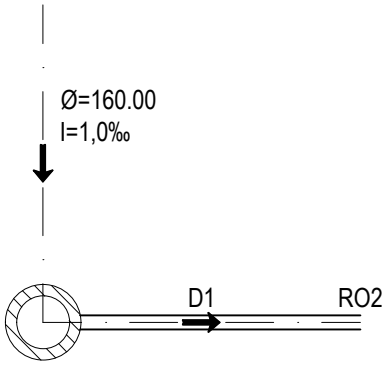

Čvorovi	Teren	Dionice	Poč. niv.	Zav. niv.	Cijev
RO1	389.12	D1	387.32	387.05	Ø 200
RO2	388.86				

OBORINSKA_KANALIZACIJA

Čvor :RO2

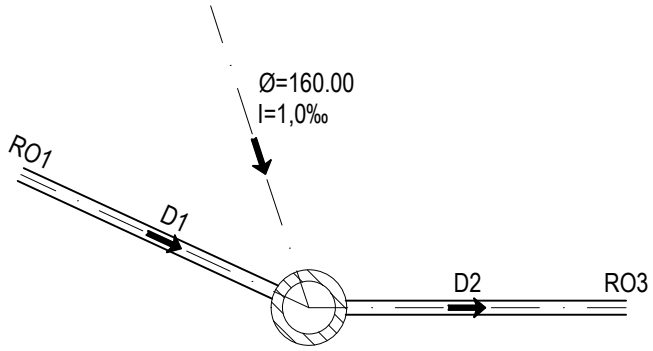

Čvorovi	Teren	Dionice	Poč. niv.	Zav. niv.	Cijev
RO1	389.12	D1	387.32	387.05	Ø 200
RO2	388.86	D2	387.05	386.94	Ø 200
RO3	388.57				

OBORINSKA_KANALIZACIJA

Čvor :RO3

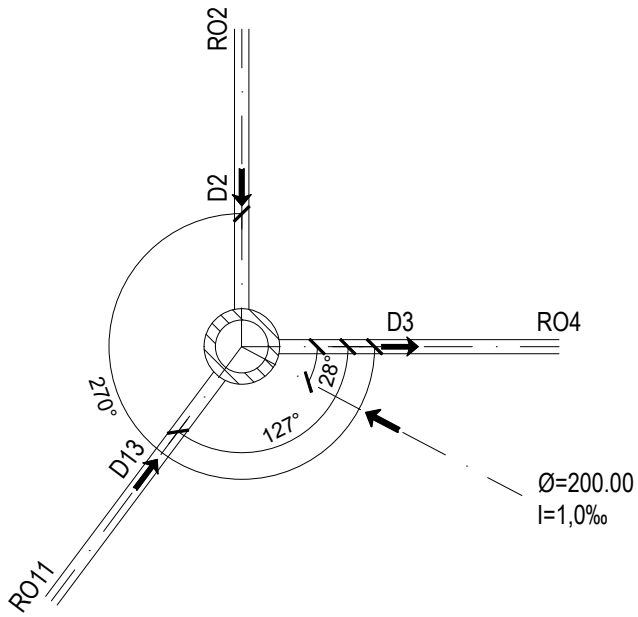

Čvorovi	Teren	Dionice	Poč. niv.	Zav. niv.	Cijev
RO11	388.80	D13	387.12	386.98	Ø 200
RO2	388.86	D2	387.05	386.94	Ø 200
RO3	388.57	D3	386.35	384.24	Ø 200
RO4	386.84				

OBORINSKA_KANALIZACIJA

Čvor :RO4

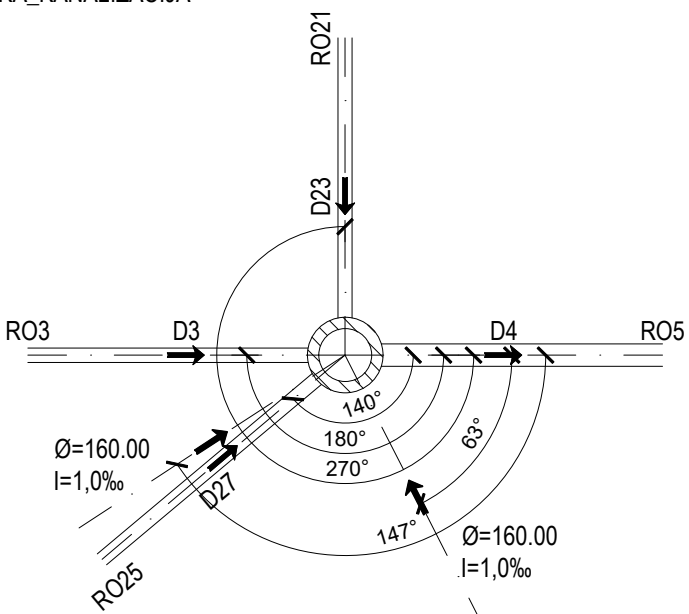

Čvorovi	Teren	Dionice	Poč. niv.	Zav. niv.	Cijev
RO21	387.64	D23	385.64	385.34	Ø 200
RO25	387.98	D27	386.13	385.44	Ø 200
RO3	388.57	D3	386.35	385.24	Ø 200
RO4	386.84	D4	384.09	383.50	Ø 315
RO5	385.20				

OBORINSKA_KANALIZACIJA

Čvor :RO5

Ime niza: N10, N12, N2

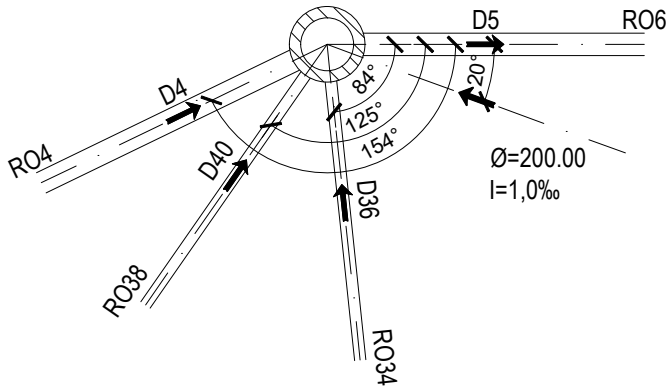

Čvorovi	Teren	Dionice	Poč. niv.	Zav. niv.	Cijev
RO34	385.48	D36	383.74	383.40	Ø 160
RO38	385.48	D40	383.69	383.40	Ø 160
RO4	386.84	D4	384.09	383.50	Ø 315
RO5	385.20	D5	382.79	382.21	Ø 315
RO6	383.91				

OBORINSKA_KANALIZACIJA

Čvor :RO6

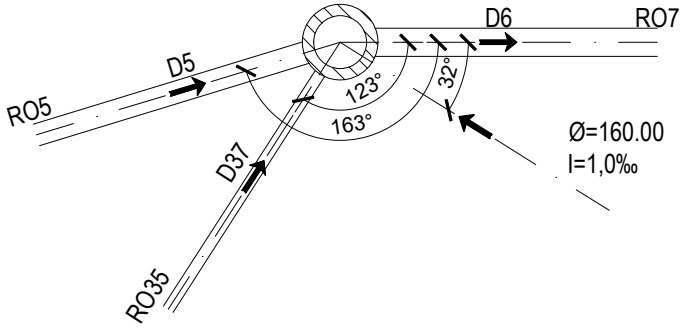

Čvorovi	Teren	Dionice	Poč. niv.	Zav. niv.	Cijev
RO35	384.43	D37	382.78	382.41	Ø 160
RO5	385.20	D5	382.79	382.21	Ø 315
RO6	383.91	D6	381.08	380.66	Ø 400
RO7	382.36				

OBORINSKA_KANALIZACIJA

Čvor :RO7

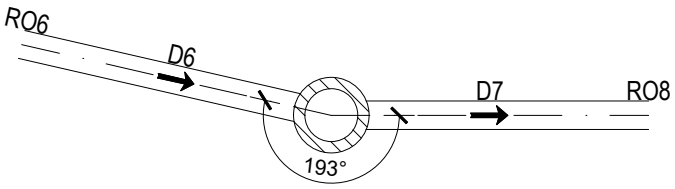

Čvorovi	Teren	Dionice	Poč. niv.	Zav. niv.	Cijev
RO6	383.91	D6	381.08	380.66	Ø 400
RO7	382.36	D7	380.14	379.89	Ø 400
RO8	381.69				

OBORINSKA_KANALIZACIJA

Čvor :RO8

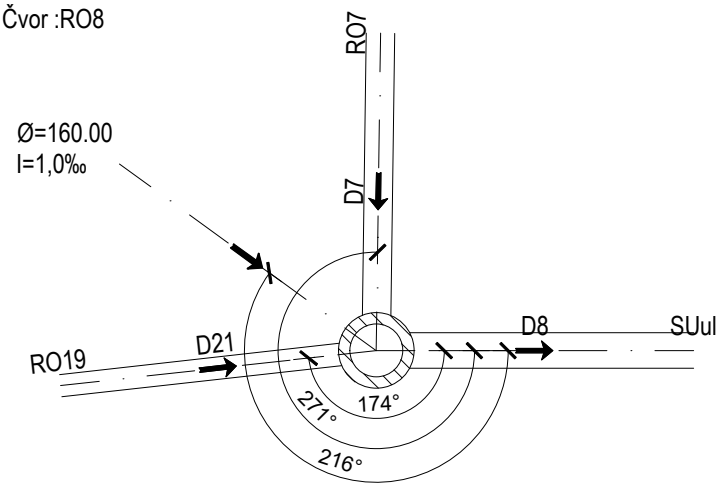

Čvorovi	Teren	Dionice	Poč. niv.	Zav. niv.	Cijev
RO19	381.59	D21	379.79	379.61	Ø 315
RO7	382.36	D7	380.14	379.89	Ø 400
RO8	381.69	D8	379.61	379.58	Ø 500
SUul	381.38				

OBORINSKA_KANALIZACIJA

Čvor :RO9.

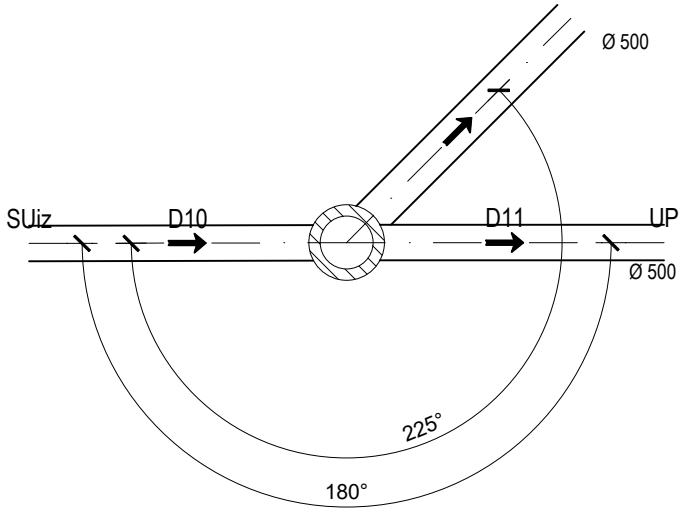

Čvorovi	Teren	Dionice	Poč. niv.	Zav. niv.	Cijev
RO9.	381.55	D10	379.53	379.52	Ø 500
SUiz	381.38	D11	379.52	379.49	Ø 500
UP	381.55				

OBORINSKA_KANALIZACIJA

Čvor :RO10

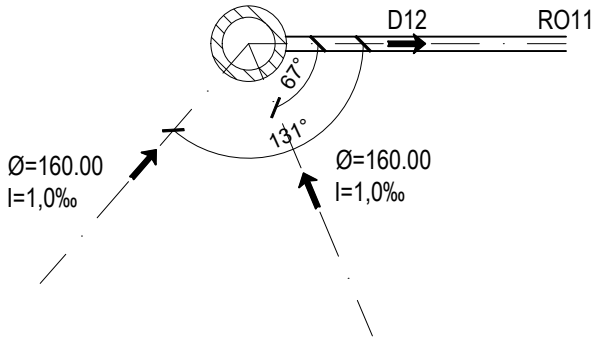

Čvorovi	Teren	Dionice	Poč. niv.	Zav. niv.	Cijev
RO10	388.87	D12	387.37	387.12	Ø 200
RO11	388.80				

OBORINSKA_KANALIZACIJA

Čvor :RO11

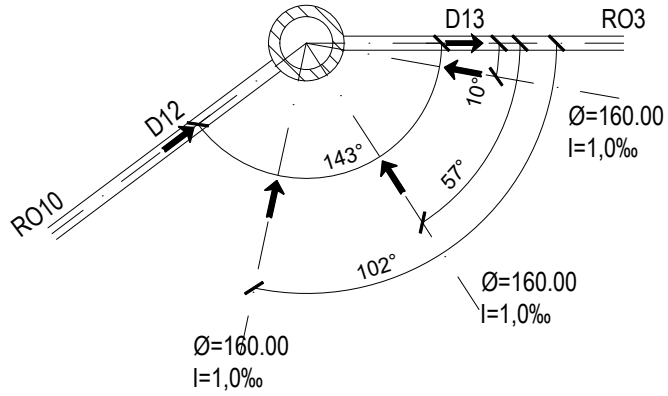

Čvorovi	Teren	Dionice	Poč. niv.	Zav. niv.	Cijev
RO10	388.87	D12	387.37	387.12	Ø 200
RO11	388.80	D13	387.12	386.98	Ø 200
RO3	388.57				

OBORINSKA_KANALIZACIJA

Čvor :RO12

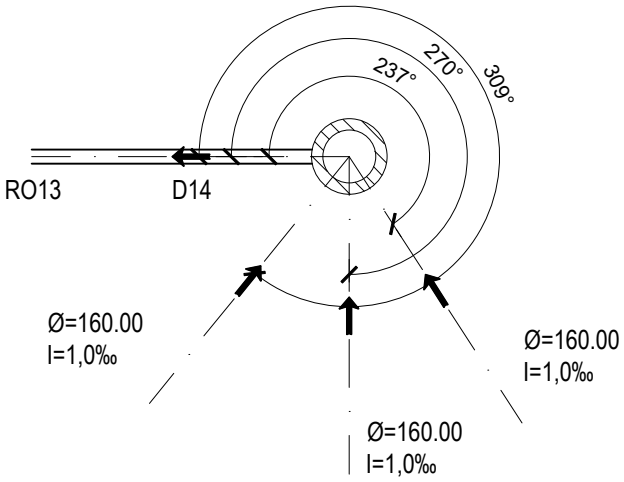

Čvorovi	Teren	Dionice	Poč. niv.	Zav. niv.	Cijev
RO12	388.42	D14	386.60	386.20	Ø 200
RO13	387.90				

OBORINSKA_KANALIZACIJA

Čvor :RO13

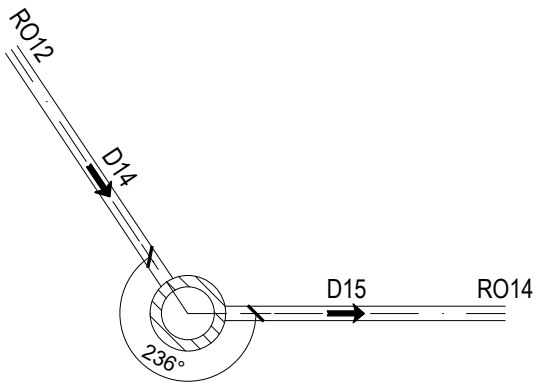

Čvorovi	Teren	Dionice	Poč. niv.	Zav. niv.	Cijev
RO12	388.42	D14	386.60	386.20	Ø 200
RO13	387.90	D15	386.20	385.93	Ø 200
RO14	387.62				

OBORINSKA_KANALIZACIJA

Čvor :RO14

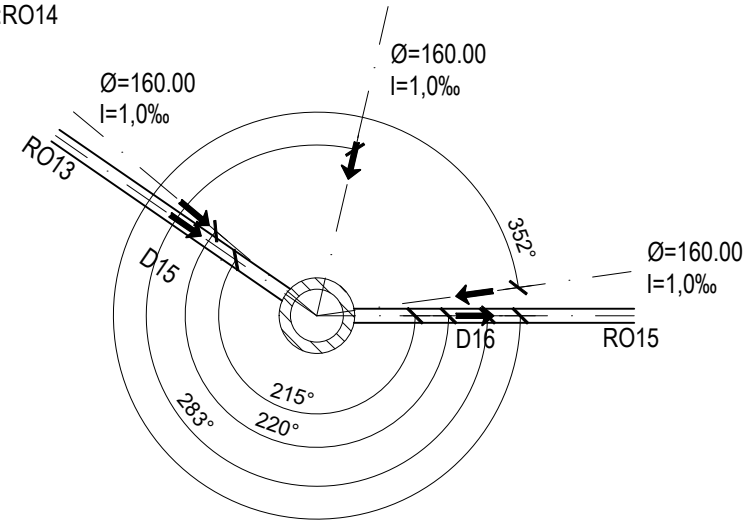

Čvorovi	Teren	Dionice	Poč. niv.	Zav. niv.	Cijev
RO13	387.90	D15	386.20	385.93	Ø 200
RO14	387.62	D16	385.49	384.66	Ø 200
RO15	386.46				

OBORINSKA_KANALIZACIJA

Čvor :RO15

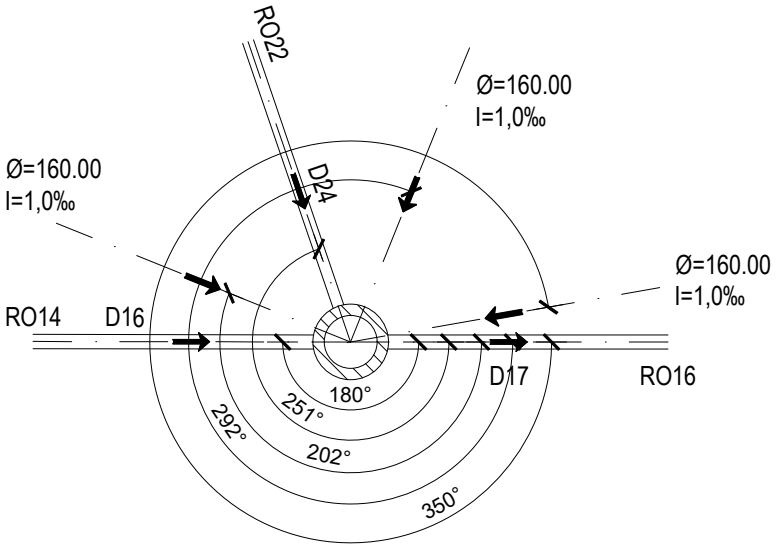

Čvorovi	Teren	Dionice	Poč. niv.	Zav. niv.	Cijev
RO14	387.62	D16	385.49	384.66	Ø 200
RO15	386.46	D17	383.96	383.25	Ø 200
RO16	385.05	D24	386.11	385.06	Ø 160
RO22	387.98				

OBORINSKA_KANALIZACIJA

Čvor :RO16

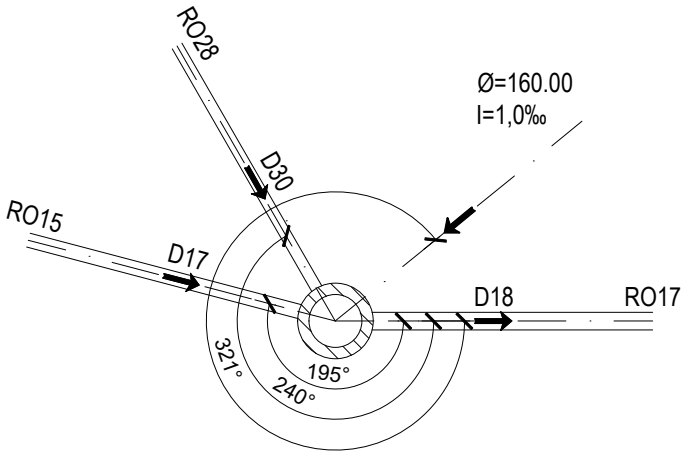

Čvorovi	Teren	Dionice	Poč. niv.	Zav. niv.	Cijev
RO15	386.46	D17	383.96	383.25	Ø 200
RO16	385.05	D18	382.66	382.11	Ø 250
RO17	383.91	D30	383.96	383.55	Ø 160
RO28	385.48				

OBORINSKA_KANALIZACIJA

Čvor :RO17

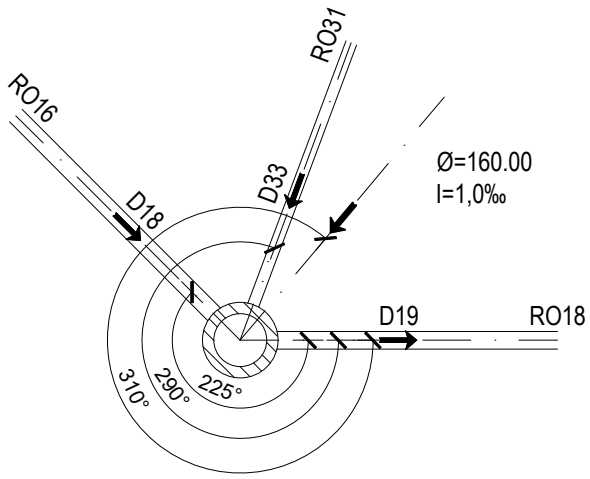

Čvorovi	Teren	Dionice	Poč. niv.	Zav. niv.	Cijev
RO31	385.48	D33	383.36	382.61	Ø 160
RO16	385.05	D18	382.66	382.11	Ø 250
RO17	383.91	D19	381.82	380.90	Ø 250
RO18	382.73				

OBORINSKA_KANALIZACIJA

Čvor :RO18

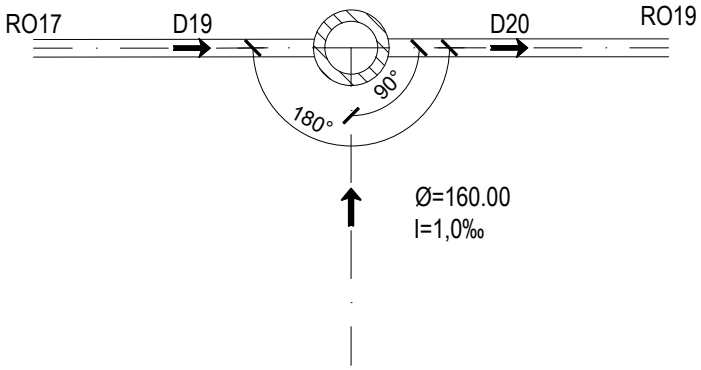

Čvorovi	Teren	Dionice	Poč. niv.	Zav. niv.	Cijev
RO17	383.91	D19	381.82	380.90	Ø 250
RO18	382.73	D20	380.90	379.79	Ø 250
RO19	381.59				

OBORINSKA_KANALIZACIJA

Čvor :RO19

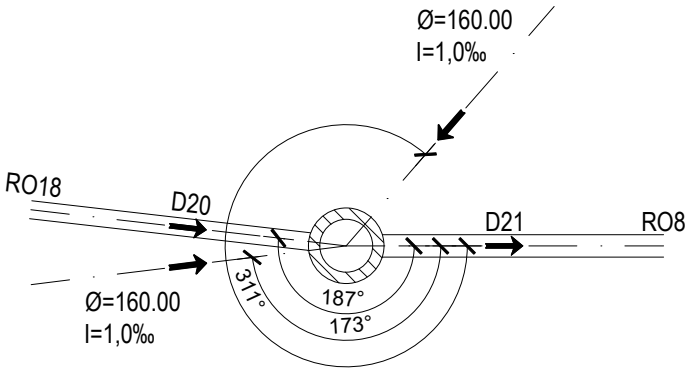

Čvorovi	Teren	Dionice	Poč. niv.	Zav. niv.	Cijev
RO18	382.73	D20	380.90	379.79	Ø 250
RO19	381.59	D21	379.79	379.61	Ø 315
RO8	381.69				

OBORINSKA_KANALIZACIJA

Čvor :RO20

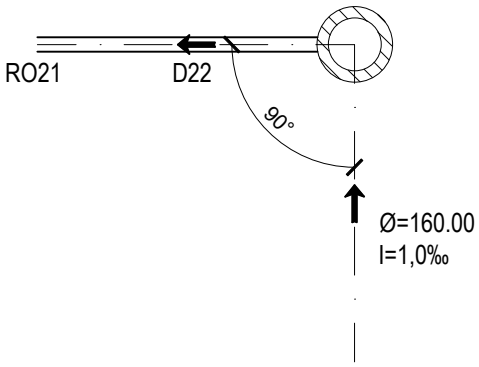

Čvorovi	Teren	Dionice	Poč. niv.	Zav. niv.	Cijev
RO20	387.85	D22	386.35	385.99	Ø 200
RO21	387.64				

OBORINSKA_KANALIZACIJA

Čvor :RO21

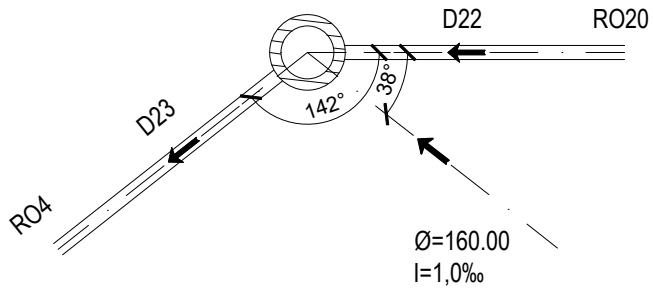

Čvorovi	Teren	Dionice	Poč. niv.	Zav. niv.	Cijev
RO20	387.85	D22	386.35	385.99	Ø 200
RO21	387.64	D23	385.64	385.34	Ø 200
RO4	386.84				

OBORINSKA_KANALIZACIJA

Čvor :RO22

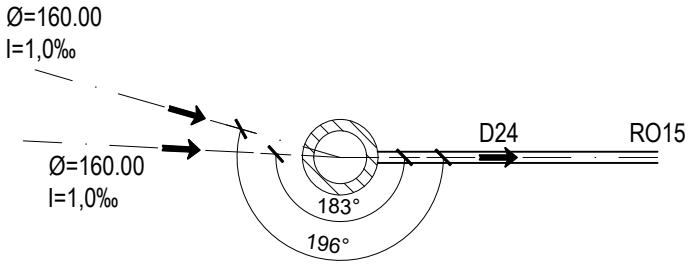

Čvorovi	Teren	Dionice	Poč. niv.	Zav. niv.	Cijev
RO15	386.46	D24	386.11	385.06	Ø 160
RO22	387.98				

OBORINSKA_KANALIZACIJA

Čvor :RO23

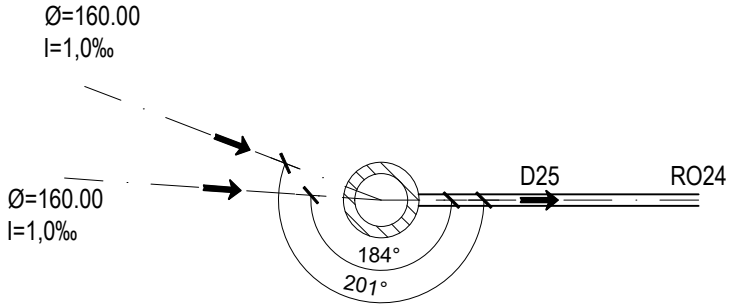

Čvorovi	Teren	Dionice	Poč. niv.	Zav. niv.	Cijev
RO23	387.98	D25	386.98	386.83	Ø 160
RO24	387.98				

OBORINSKA_KANALIZACIJA

Čvor :RO24

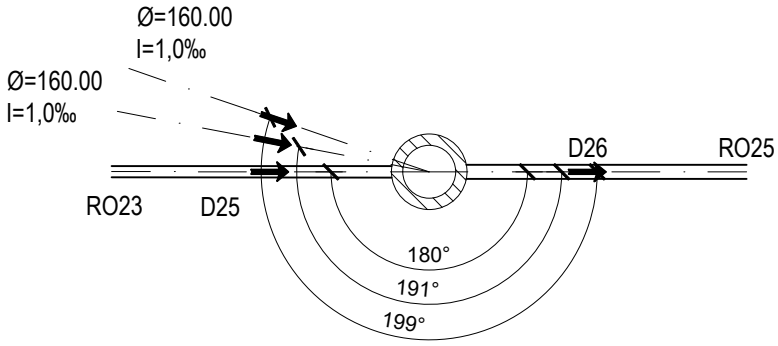

Čvorovi	Teren	Dionice	Poč. niv.	Zav. niv.	Cijev
RO23	387.98	D25	386.98	386.83	Ø 160
RO24	387.98	D26	386.83	386.76	Ø 200
RO25	387.98				

OBORINSKA_KANALIZACIJA

Čvor :RO25

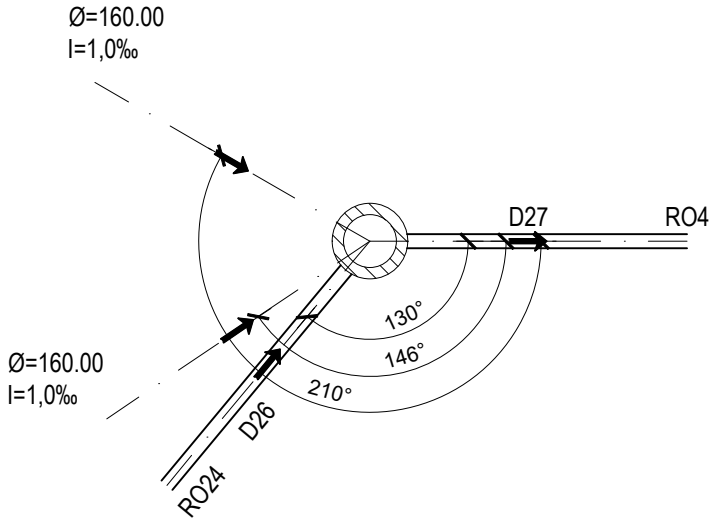

Čvorovi	Teren	Dionice	Poč. niv.	Zav. niv.	Cijev
RO24	387.98	D26	386.83	386.76	Ø 200
RO25	387.98	D27	386.13	385.44	Ø 200
RO4	386.84				

OBORINSKA_KANALIZACIJA

Čvor :RO26

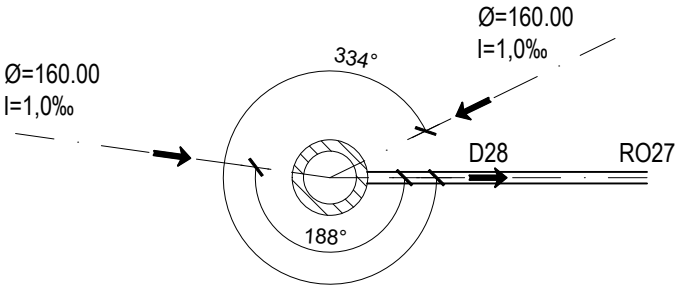

Čvorovi	Teren	Dionice	Poč. niv.	Zav. niv.	Cijev
RO26	385.48	D28	384.48	384.32	Ø 160
RO27	385.48				

OBORINSKA_KANALIZACIJA

Čvor :RO27

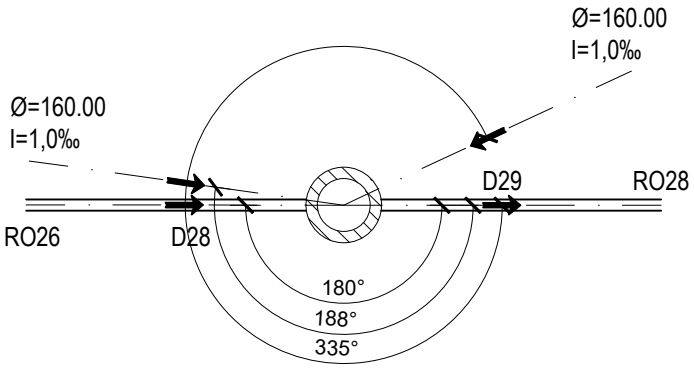

Čvorovi	Teren	Dionice	Poč. niv.	Zav. niv.	Cijev
RO26	385.48	D28	384.48	384.32	Ø 160
RO27	385.48	D29	384.32	384.19	Ø 160
RO28	385.48				

OBORINSKA_KANALIZACIJA

Čvor :RO28

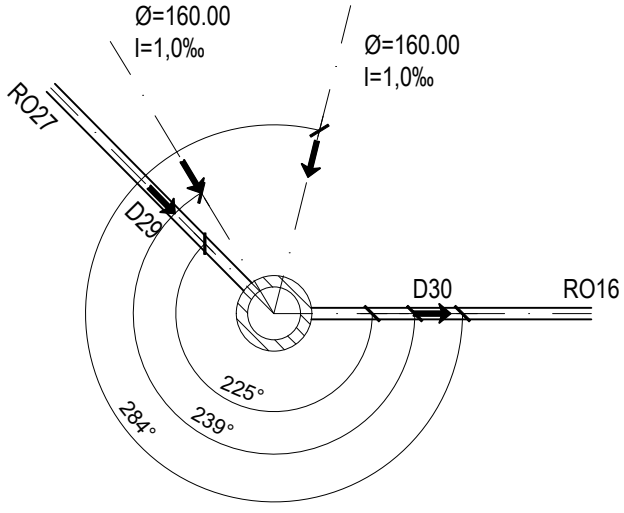

Čvorovi	Teren	Dionice	Poč. niv.	Zav. niv.	Cijev
RO16	385.05	D29	384.32	384.19	Ø 160
RO27	385.48	D30	383.96	383.55	Ø 160
RO28	385.48				

OBORINSKA_KANALIZACIJA

Čvor :RO29

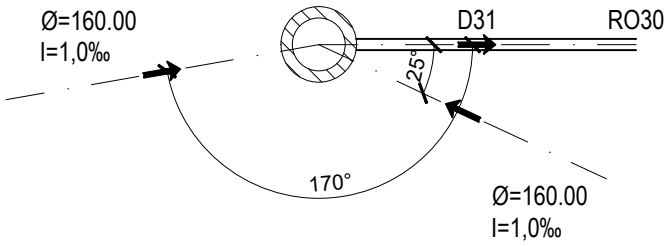

Čvorovi	Teren	Dionice	Poč. niv.	Zav. niv.	Cijev
RO29	385.48	D31	384.48	384.32	Ø 160
RO30	385.48				

OBORINSKA_KANALIZACIJA

Čvor :RO30

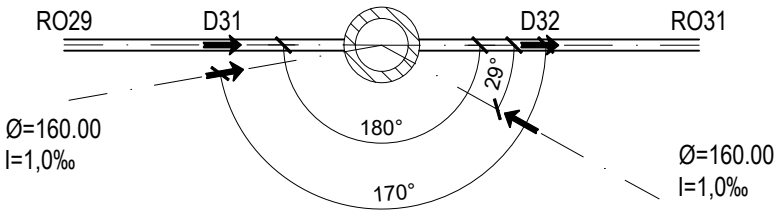

Čvorovi	Teren	Dionice	Poč. niv.	Zav. niv.	Cijev
RO29	385.48	D31	384.48	384.32	Ø 160
RO30	385.48	D32	384.32	384.24	Ø 160
RO31	385.48				

OBORINSKA_KANALIZACIJA

Čvor :RO31

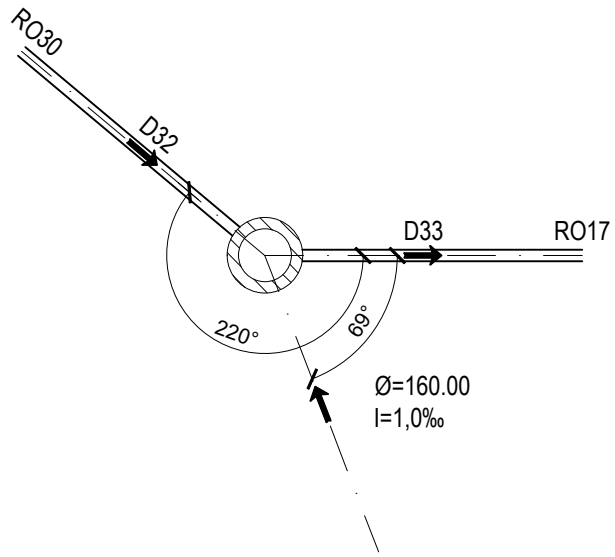

Čvorovi	Teren	Dionice	Poč. niv.	Zav. niv.	Cijev
RO17	383.91	D32	384.32	384.24	Ø 160
RO30	385.48	D33	383.36	382.61	Ø 160
RO31	385.48				

OBORINSKA_KANALIZACIJA

Čvor :RO32

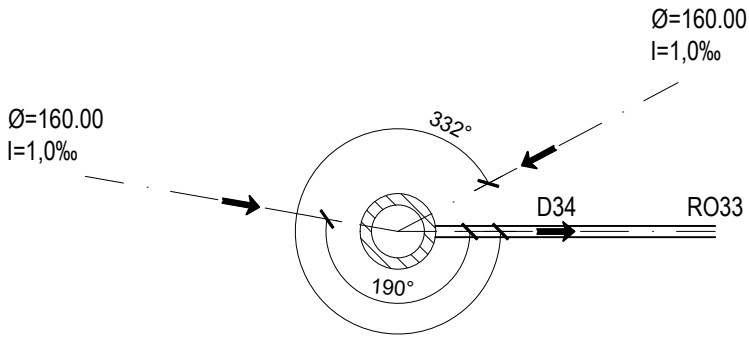

Čvorovi	Teren	Dionice	Poč. niv.	Zav. niv.	Cijev
RO32	385.48	D34	384.48	384.34	Ø 160
RO33	385.48				

OBORINSKA_KANALIZACIJA

Čvor :RO33

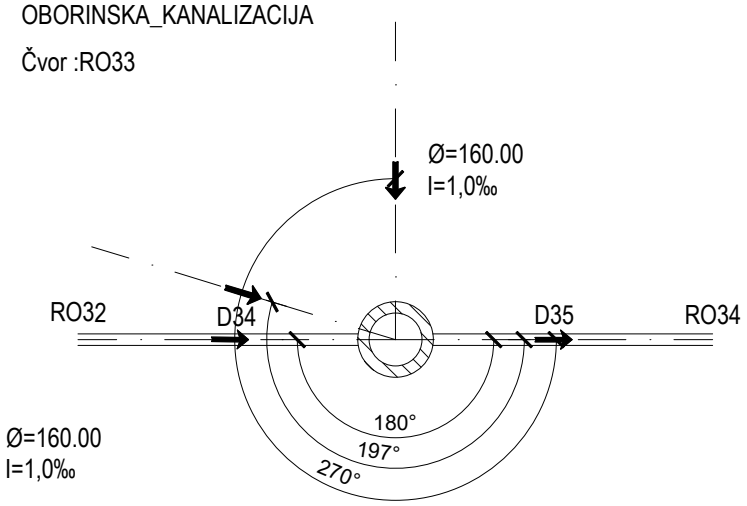

Čvorovi	Teren	Dionice	Poč. niv.	Zav. niv.	Cijev
RO32	385.48	D34	384.48	384.34	Ø 160
RO33	385.48	D35	384.34	384.27	Ø 160
RO34	385.48				

OBORINSKA_KANALIZACIJA

Čvor :RO34

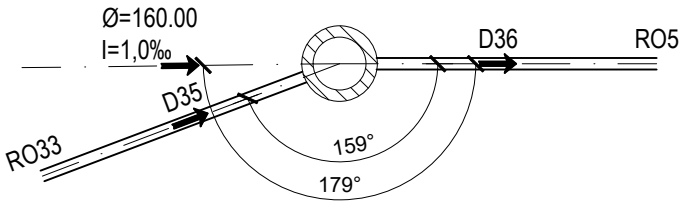

Čvorovi	Teren	Dionice	Poč. niv.	Zav. niv.	Cijev
RO33	385.48	D35	384.34	384.27	Ø 160
RO34	385.48	D36	383.74	383.40	Ø 160
RO5	385.20				

OBORINSKA_KANALIZACIJA

Čvor :RO35

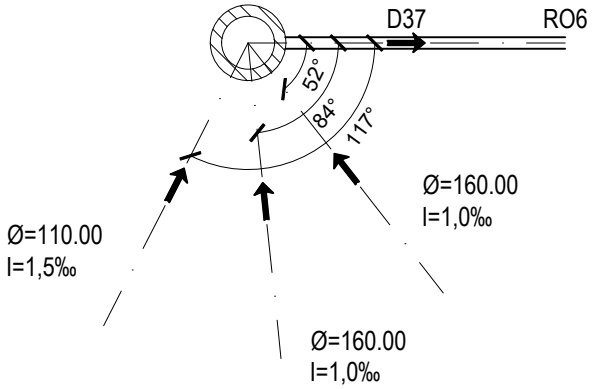

Čvorovi	Teren	Dionice	Poč. niv.	Zav. niv.	Cijev
RO35	384.43	D37	382.78	382.41	Ø 160
RO6	383.91				

OBORINSKA_KANALIZACIJA

Čvor :RO36

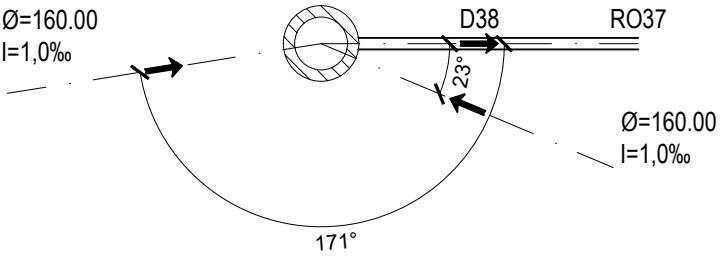

Čvorovi	Teren	Dionice	Poč. niv.	Zav. niv.	Cijev
RO36	385.48	D38	384.48	384.35	Ø 160
RO37	385.48				

OBORINSKA_KANALIZACIJA

Čvor :RO37

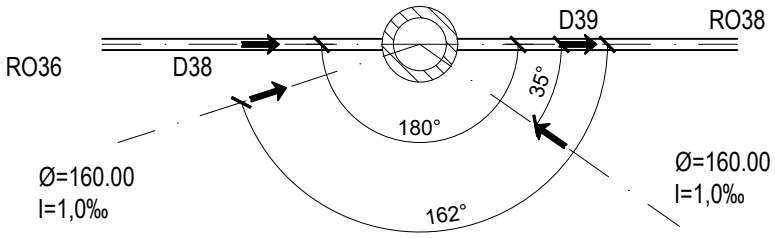

Čvorovi	Teren	Dionice	Poč. niv.	Zav. niv.	Cijev
RO36	385.48	D38	384.48	384.35	Ø 160
RO37	385.48	D39	384.35	384.27	Ø 160
RO38	385.48				

OBORINSKA_KANALIZACIJA

Čvor :RO38

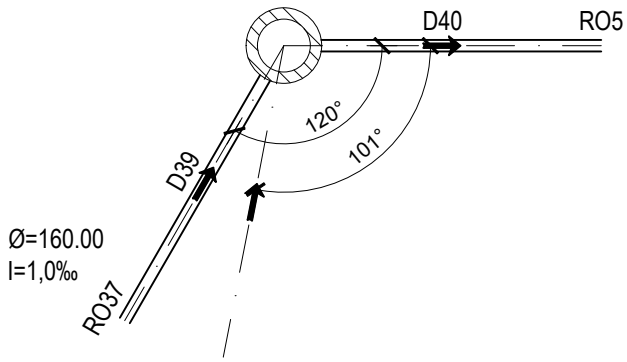

Čvorovi	Teren	Dionice	Poč. niv.	Zav. niv.	Cijev
RO37	385.48	D39	384.35	384.27	Ø 160
RO38	385.48	D40	383.69	383.40	Ø 160
RO5	385.20				

ŠEME OKANA
SANITARNE ODVODNJE

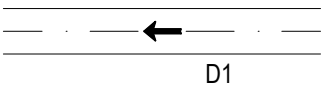

OZNAKA DIONICE -
PRIKLJUČAK TVORNIČKI IZVEDEN

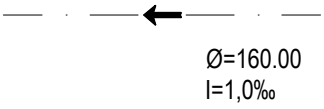

OZNAKA PRIKLJUČKA KOJI SE BUŠI NA LICU MJESTA
VISINE NISU DEFINIRANE

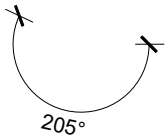

KUT UBODA PRIKLJUČKA

PERFECT POINT d.o.o. OIB: 90250812686 Tivolski put 3, 52100 Pula elvis.grgorinic@gmail.com	Investitor Filix d.o.o. Stancija Pataj 52A Bertoši, Pazin OIB: 00706597351	Strukovna odrednica projekta Građevinski projekt vodovodnih instalacija, kanalizacije i prometnih površina
		Naziv projekta Izvedbeni projekt
Projektant Marin Velić mag.ing.aedif.	Naziv građevine Rekonstrukcija, izgradnja i prenamjena postojeće farme purana u proizvodni pogon „Filix Proizvodni Kampus“	Sadržaj nacrta ŠEME OKANA SANITARNE ODVODNJE
		Zaj. ozn. projekta: 05/20-IZ; Broj projekta: 2004-IZ-G
Suradnici	Datum izrade rujan 2021.	Mjerilo: -; Mapa br.: 3; Br. nacrta: 2.26

SANITARNA_ODVODNJA

Čvor :ROF1a.

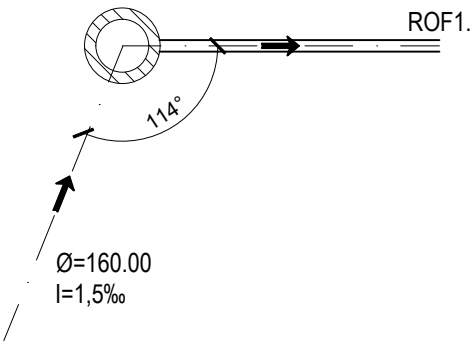

Čvorovi	Teren	Dionice	Poč. niv.	Zav. niv.	Cijev
ROF1a.	385.48		384.48	384.86	Ø 160
ROF1.	386.39				

SANITARNA_ODVODNJA

Čvor :ROF1.

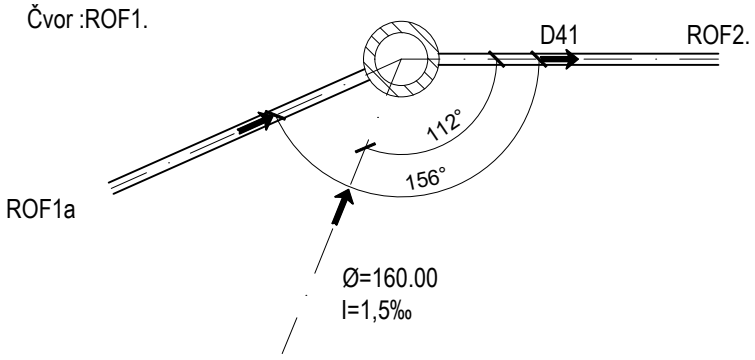

Čvorovi	Teren	Dionice	Poč. niv.	Zav. niv.	Cijev
ROF1a.	385.48		384.48	384.86	Ø 160
ROF1.	386.39	D41	384.86	384.71	Ø 160
ROF2.	385.71				

SANITARNA_ODVODNJA

Čvor :ROF2.

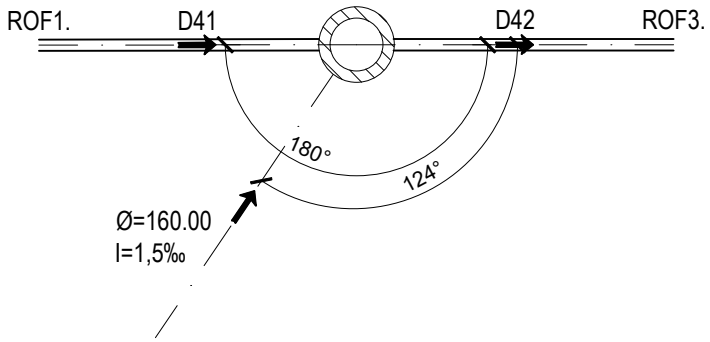

Čvorovi	Teren	Dionice	Poč. niv.	Zav. niv.	Cijev
ROF1.	386.39	D41	384.86	384.71	Ø 160
ROF2.	385.71	D42	384.71	384.56	Ø 160
ROF3.	385.74				

SANITARNA_ODVODNJA

Čvor :ROF3.

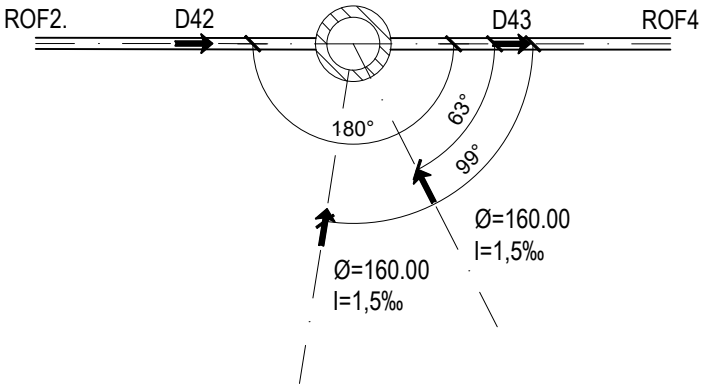

Čvorovi	Teren	Dionice	Poč. niv.	Zav. niv.	Cijev
ROF2.	385.71	D42	384.71	384.56	Ø 160
ROF3.	385.74	D43	384.56	384.28	Ø 160
ROF4	386.65				

SANITARNA_ODVODNJA

Čvor :ROF4

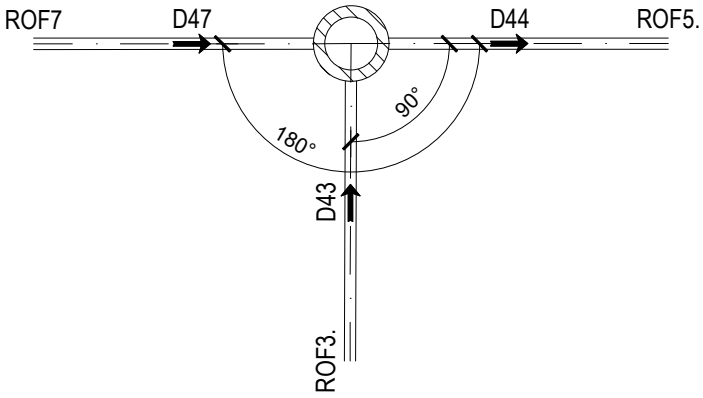

Čvorovi	Teren	Dionice	Poč. niv.	Zav. niv.	Cijev
ROF3.	385.74	D43	384.56	384.28	Ø 160
ROF7	388.50	D47	386.19	384.95	Ø 160
ROF4	386.65	D44	384.28	383.85	Ø 160
ROF5.	384.65				

SANITARNA_ODVODNJA

Čvor :ROF5.

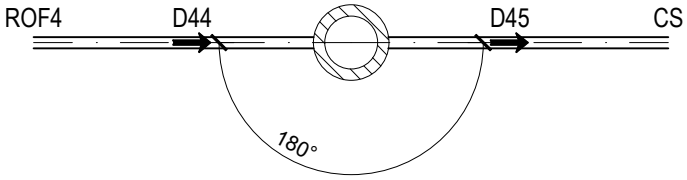

Čvorovi	Teren	Dionice	Poč. niv.	Zav. niv.	Cijev
CS	383.50	D44	384.28	383.85	Ø 160
ROF4	386.65	D45	383.10	382.40	Ø 160
ROF5.	384.65				

SANITARNA_ODVODNJA

Čvor :ROF6

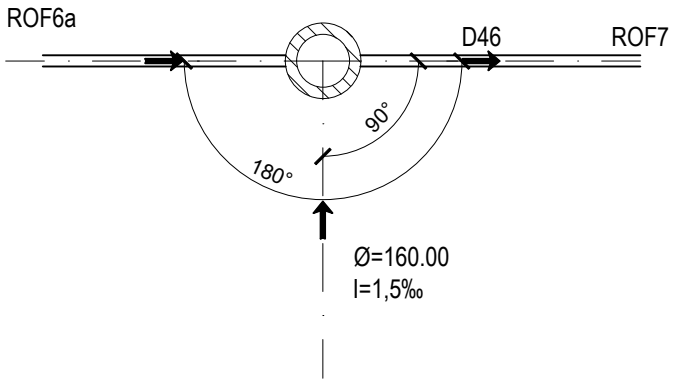

Čvorovi	Teren	Dionice	Poč. niv.	Zav. niv.	Cijev
ROF6a	387.98		387.48	387.18	Ø 125
ROF6	387.98	D46	387.18	386.98	Ø 160
ROF7	388.50				

SANITARNA_ODVODNJA

Čvor :ROF7

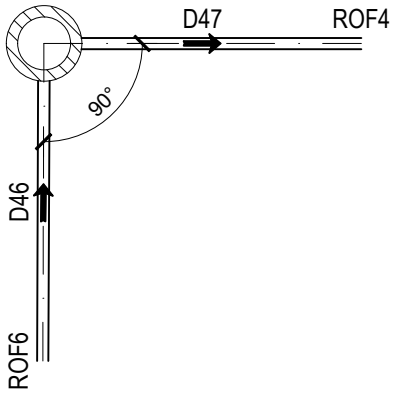

Čvorovi	Teren	Dionice	Poč. niv.	Zav. niv.	Cijev
ROF4	386.65	D46	387.18	386.98	Ø 160
ROF6	387.98	D47	386.19	384.95	Ø 160
ROF7	388.50				

SANITARNA_ODVODNJA

Čvor :ROF6a

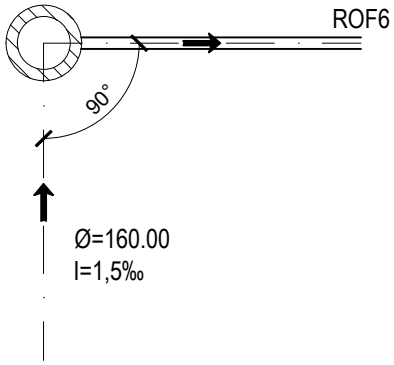

Čvorovi	Teren	Dionice	Poč. niv.	Zav. niv.	Cijev
ROF6a	387.98		387.48	387.18	Ø 125
ROF6	387.98				

SANITARNA_ODVODNJA

Čvor :ROF8 - Prekidno betonsko okno

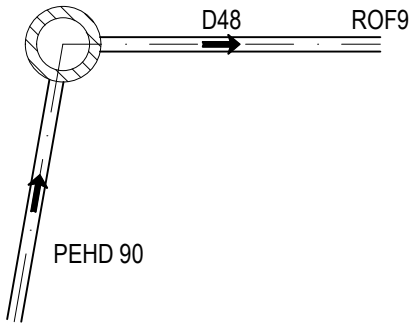

Čvorovi	Teren	Dionice	Poč. niv.	Zav. niv.	Cijev
ROF8	389.90	D48	388.66	388.51	Ø 200
ROF9	389.70				

SANITARNA_ODVODNJA

Čvor :ROF9

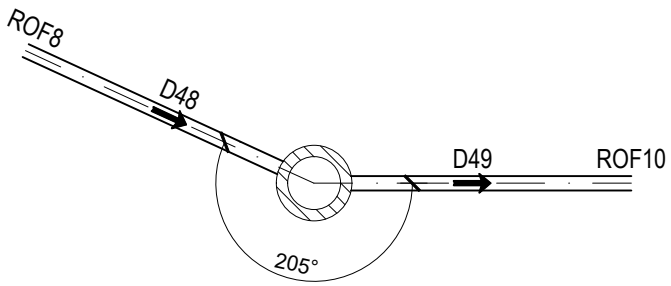

Čvorovi	Teren	Dionice	Poč. niv.	Zav. niv.	Cijev
ROF8	389.90	D48	388.66	388.51	Ø 200
ROF9	389.70	D49	388.51	388.33	Ø 200
ROF10	389.85				

SANITARNA_ODVODNJA

Čvor :ROF10

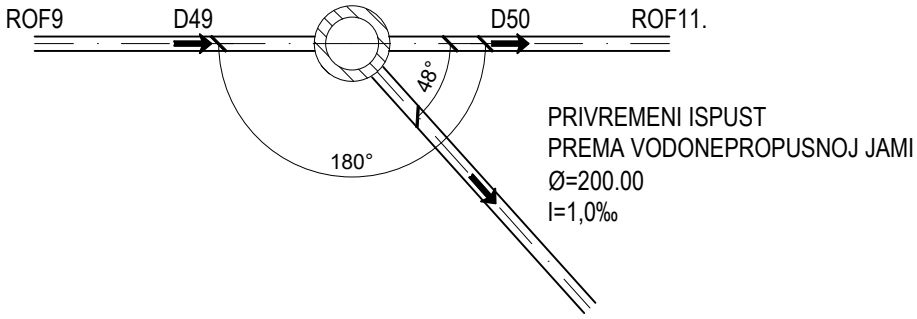

Čvorovi	Teren	Dionice	Poč. niv.	Zav. niv.	Cijev
ROF11	389.85	D49	388.51	388.33	Ø 200
ROF10	389.52	D50	388.33	388.14 (ROF9)	Ø 200
S. JAMA	389.84				Ø 200
ROF9	389.70				

SANITARNA_ODVODNJA

Čvor :ROF11.

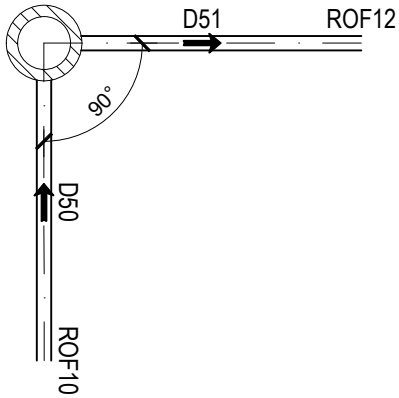

Čvorovi	Teren	Dionice	Poč. niv.	Zav. niv.	Cijev
ROF10	389.85	D50	388.33	388.14	Ø 200
ROF11.	389.52	D51	388.14	388.09	Ø 200
ROF12	389.34				

SANITARNA_ODVODNJA

Čvor :ROF13

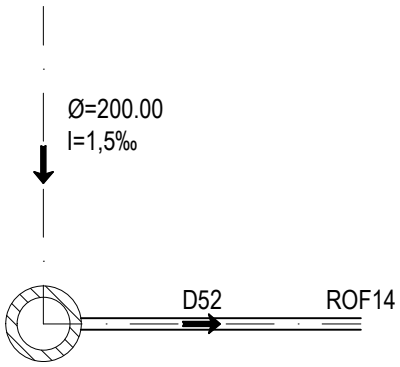

Čvorovi	Teren	Dionice	Poč. niv.	Zav. niv.	Cijev
ROF13	388.05	D52	387.16	387.00	Ø 160
ROF14	387.95				

SANITARNA_ODVODNJA

Čvor :ROF14

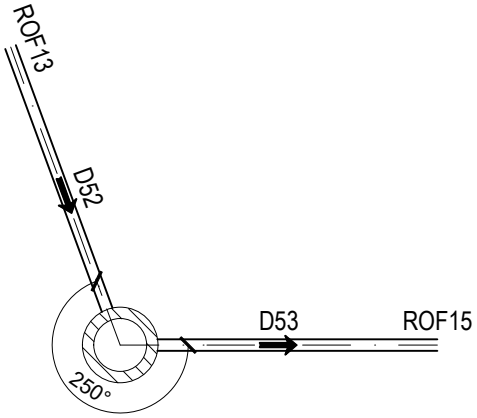

Čvorovi	Teren	Dionice	Poč. niv.	Zav. niv.	Cijev
ROF13	388.05	D52	387.16	387.00	Ø 160
ROF14	387.95	D53	387.00	386.86	Ø 160
ROF15	388.24				

KARAKTERISTIČNI PRESJEK ROVA VODOVODNE/HIDRANTSKE MREŽE MJ. 1:25

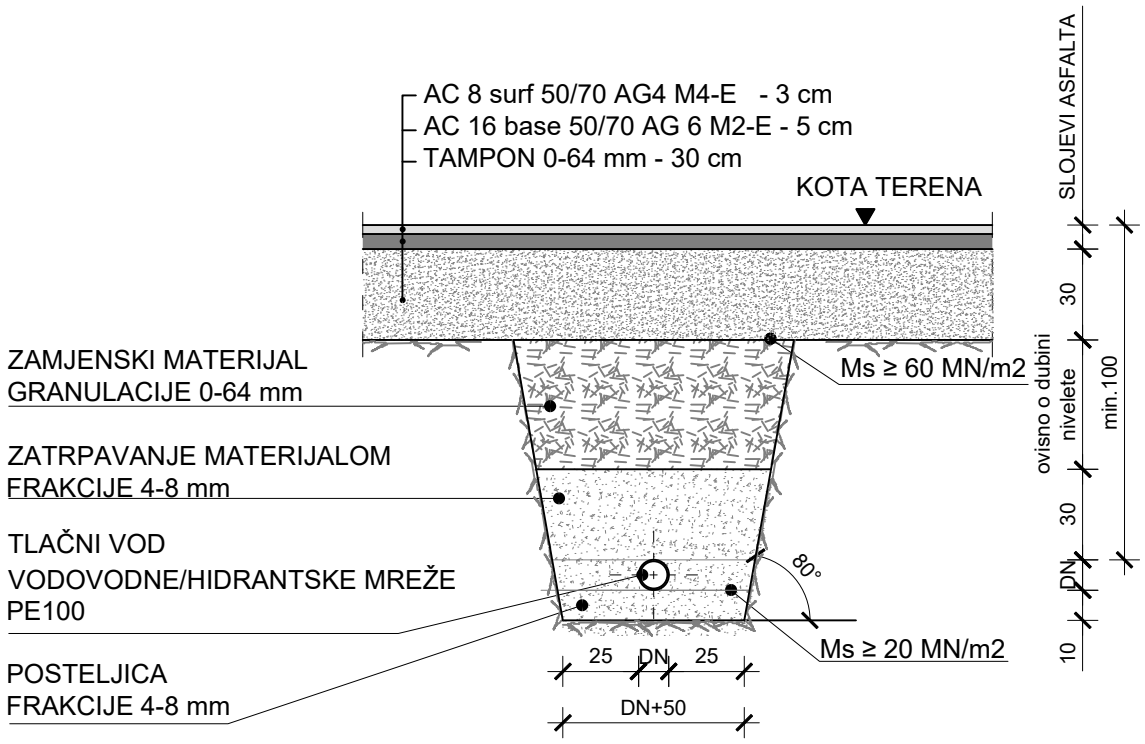

PERFECT POINT d.o.o. OIB: 90250812686 Tivolski put 3, 52100 Pula elvis.grgorinic@gmail.com	Investitor Filix d.o.o. Stancija Pataj 52A Bertoši, Pazin OIB: 00706597351	Strukovna odrednica projekta Građevinski projekt vodovodnih instalacija, kanalizacije i prometnih površina
		Naziv projekta Izvedbeni projekt
Projektant Marin Velić mag.ing.aedif	Naziv građevine Rekonstrukcija, izgradnja i prenamjena postojeće farme purana u proizvodni pogon „Filix Proizvodni Kampus“	Sadržaj nacrta Karakteristični presjek rova vodovodne/hidrantske mreže
		Zaj. ozn. projekta: 05/20-IZ; Broj projekta: 2004-IZ-G
Suradnici	Datum izrade Rujan 2021.	Mjerilo: 1:25; Mapa br.: 3; Br. nacrta: 2.27

DETALJ NADZEMNOG HIDRANTA
MJ. 1:25

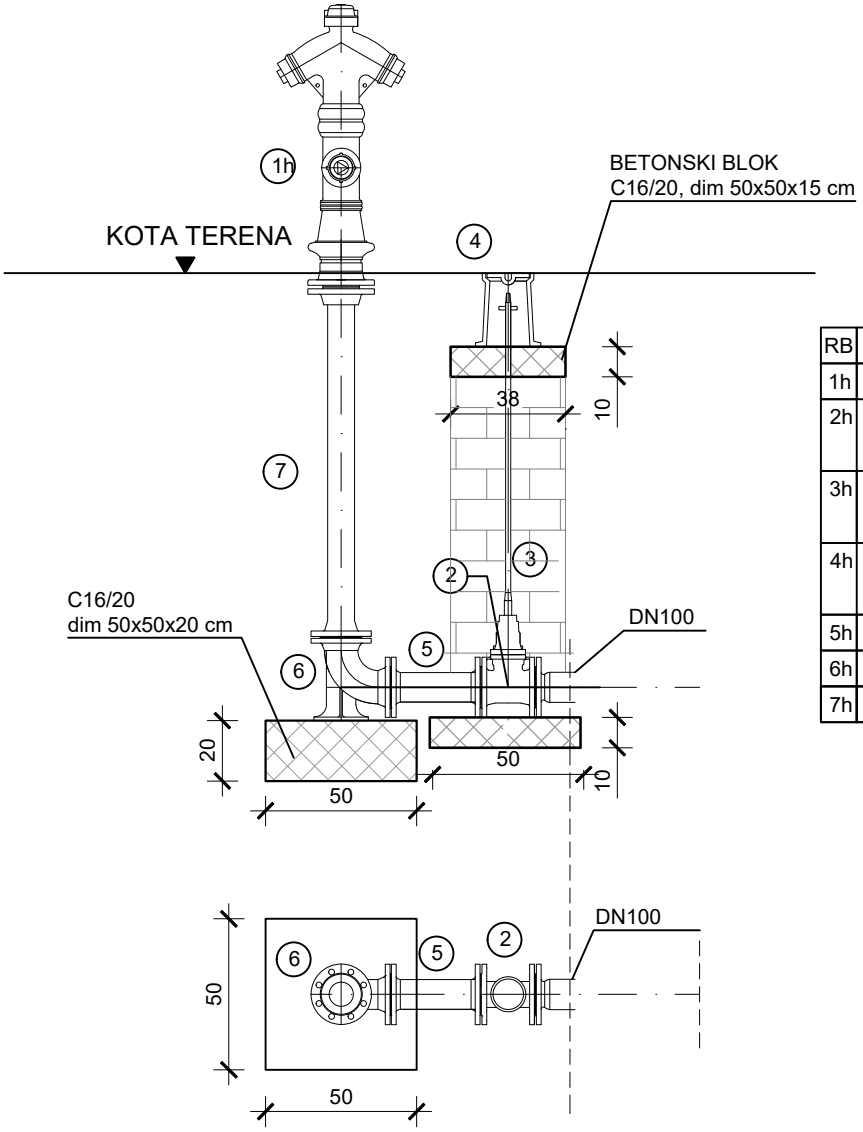

RB	ARMATURA	Kom
1h	NADZEMNI HIDRANT DN100	1
2h	ELIPTIČNI ZASUN BEZ RUČNOG KOLA DN100 PN16	1
3h	TELESKOPSKA UGRADBENA GARNITURA	1
4h	ULIČNA KAPA ZA OVALNE, PLOSNATE I ELIPTIČNE ZASUNE	1
5h	FF DN 100, L=300 PN 16	1
6h	N 90° DN100 PN 16	1
7h	FF DN 100, L=1000 PN 16	1

PERFECT POINT d.o.o.
OIB: 90250812686
Tivolski put 3, 52100 Pula
elvis.grgorinic@gmail.com

Projektant
Marin Velić mag.ing.aedif

Suradnici

Investitor
Filix d.o.o.
Stancija Pataj 52A
Bertoši, Pazin
OIB: 00706597351

Naziv građevine
Rekonstrukcija, izgradnja i prenamjena
postojeće farme purana u proizvodni pogon „Filix Proizvodni Kampus“

Datum izrade
Rujan 2021.

Strukovna odrednica projekta
Građevinski projekt vodovodnih instalacija, kanalizacije i prometnih površina

Naziv projekta
Izvedbeni projekt

Sadržaj nacrta
Detalj nadzemnog hidranta

Zaj. ozn. projekta	Broj projekta
05/20-IZ	2004-IZ-G

Mjerilo	Mapa br.	Br. nacrta
1:25	3	2.28

MONTAŽA

U ZID

NA ZID

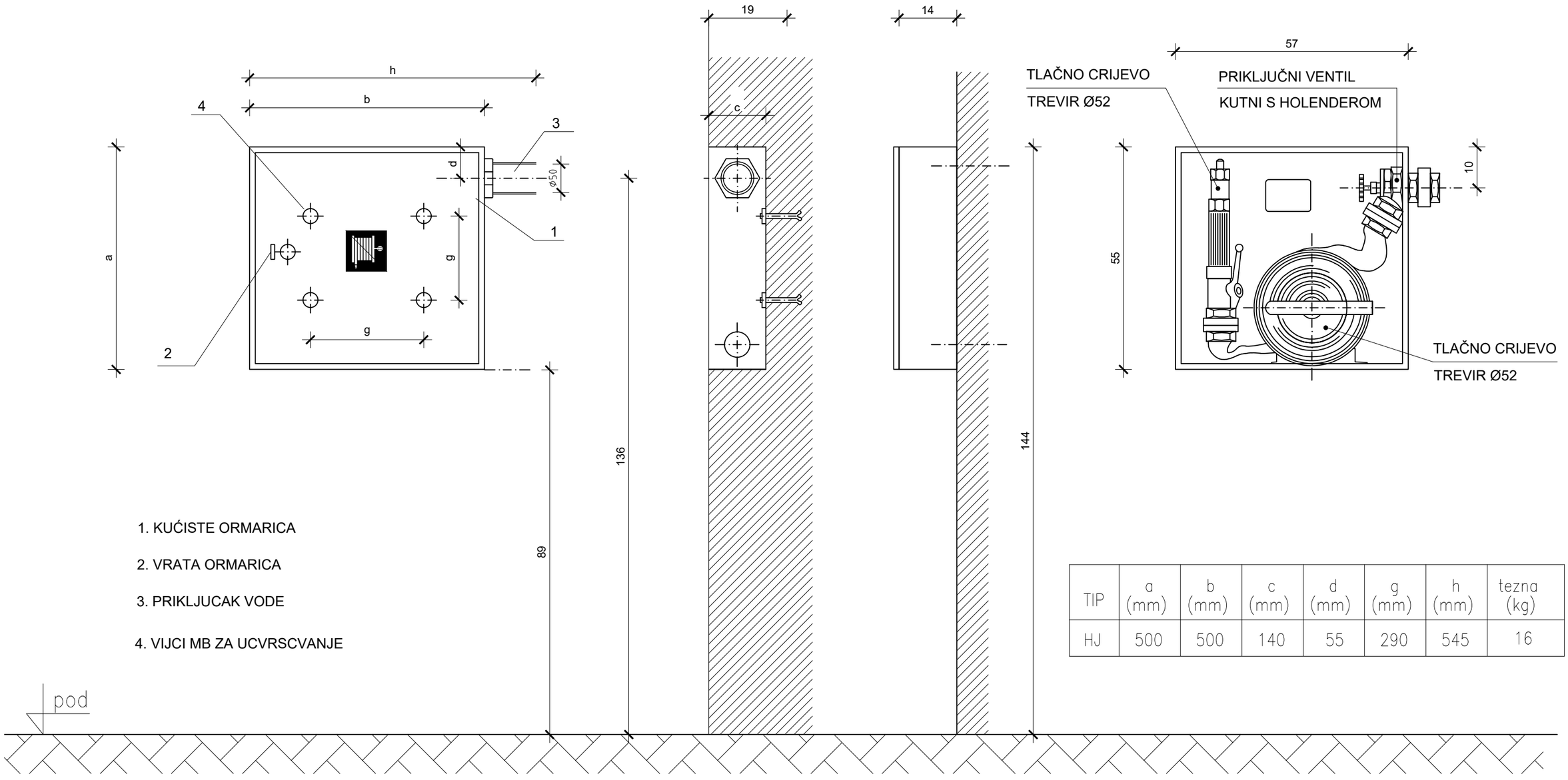

1. KUĆISTE ORMARICA
2. VRATA ORMARICA
3. PRIKLJUCAK VODE
4. VIJCI MB ZA UCVRSCVANJE

TIP	a (mm)	b (mm)	c (mm)	d (mm)	g (mm)	h (mm)	tezna (kg)
HJ	500	500	140	55	290	545	16

STANDARDNA PRIPADAJUĆA OPREMA:

- tlačno crijevo Ø52; 15m ili 20m sa spojnicama
- ventil kutni Ms 2" sa stabilnom spojnicom (Al) Ø52
- okretni nastavak Ms 2"
- mlaznica Ø52 Al sa zasunom

PERFECT POINT d.o.o.
OIB: 90250812686
Tivolski put 3, 52100 Pula
elvis.grgorinic@gmail.com

Investitor
Filix d.o.o.
Stancija Pataj 52A
Bertoši, Pazin
OIB: 00706597351

Projektant
Marin Velić mag.ing.aedif

Naziv građevine
Rekonstrukcija, izgradnja i prenamjena
postojeće farme purana u proizvodni pogon „Filix Proizvodni Kampus“

Suradnici

Datum izrade
Rujan 2021.

Strukovna odrednica projekta
Građevinski projekt vodovodnih instalacija, kanalizacije i prometnih površina

Naziv projekta
Izvedbeni projekt

Sadržaj nacrta
Detalj ugradnje zidnog hidranta

Zaj. ozn. projekta	Broj projekta	
05/20-IZ	2004-IZ-G	
Mjerilo	Mapa br.	Br. nacrta
1:10	3	2.29

TLOCRT

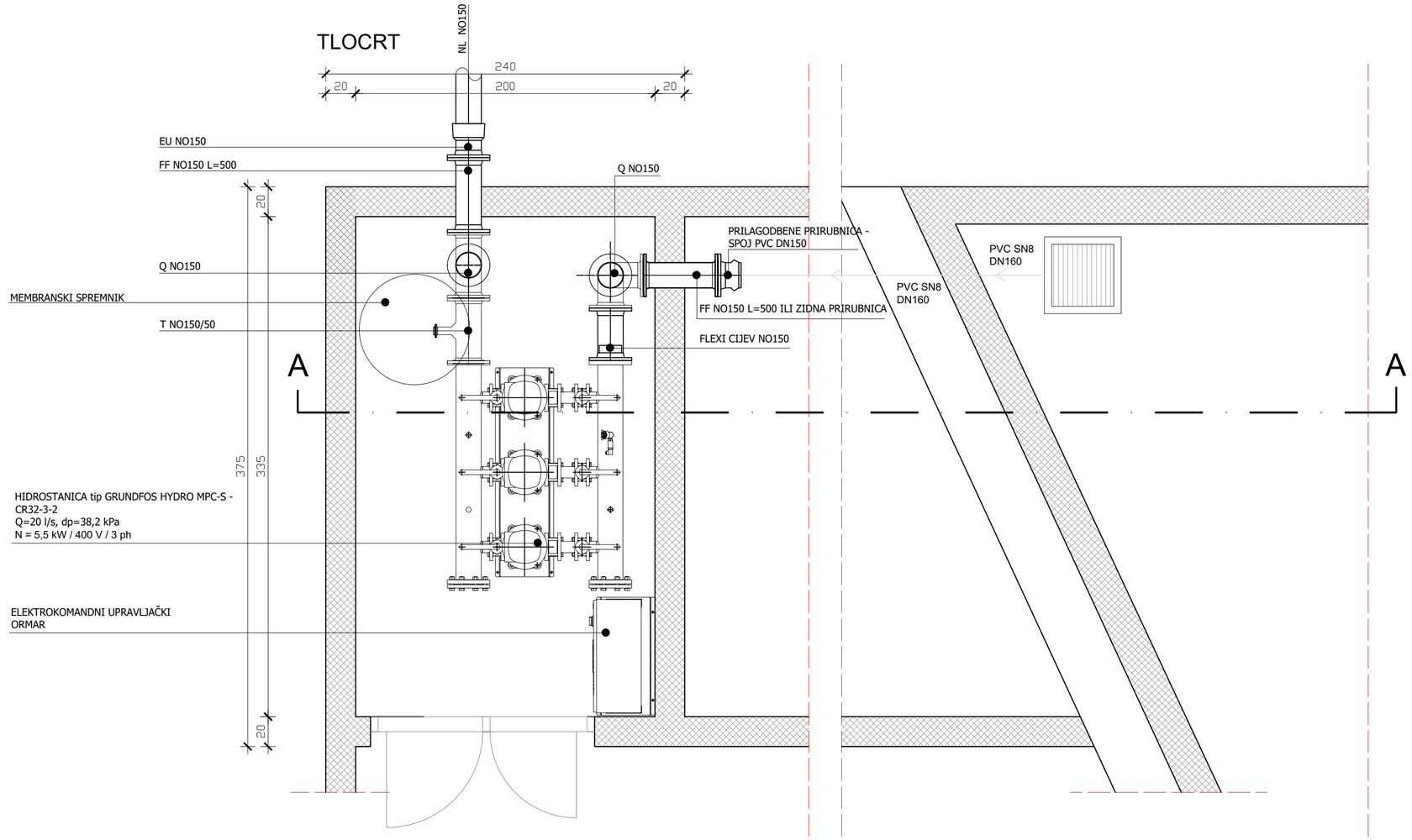

PRESJEK A-A

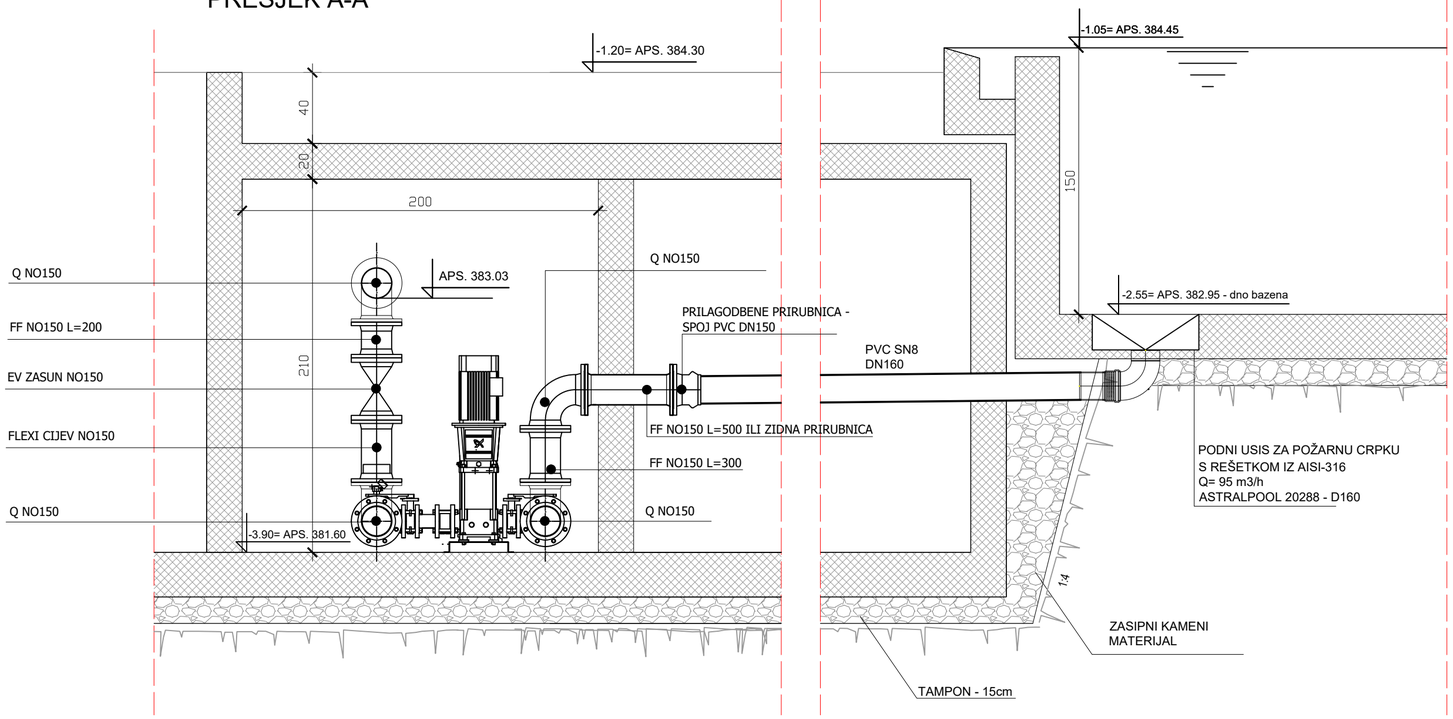

DETALJ HIDROSTANICE
MJ = 1:25

PERFECT POINT d.o.o.
OIB: 90250812686
Tivolski put 3, 52100 Pula
elvis.grgorinic@gmail.com

Projektant
Marin Velić mag.ing.aedif

Suradnici

Investitor
Filix d.o.o.
Stancija Pataj 52A
Bertoši, Pazin
OIB: 00706597351

Naziv građevine
Rekonstrukcija, izgradnja i prenamjena
postojeće farme purana u proizvodni pogon „Filix Proizvodni Kampus“

Datum izrade
Rujan 2021.

Strukovna odrednica projekta
Građevinski projekt vodovodnih instalacija, kanalizacije i prometnih površina

Naziv projekta
Izvedbeni projekt

Sadržaj nacrta
Detalj hidrostanice

Zaj. ozn. projekta	Broj projekta
05/20-IZ	2004-IZ-G

Mjerilo	Mapa br.	Br. nacrta
1:25	3	2.30

ČVOR 10

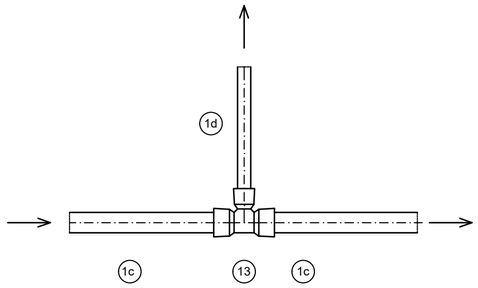

ČVOR 11

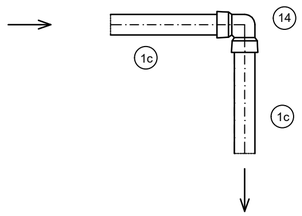

ČVOR 12

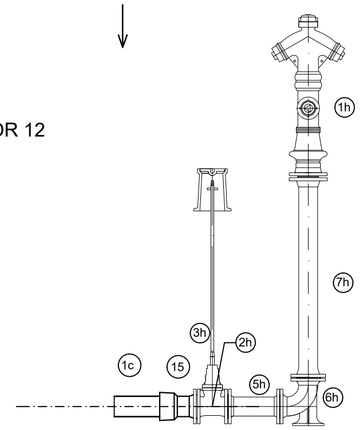

ČVOR 13

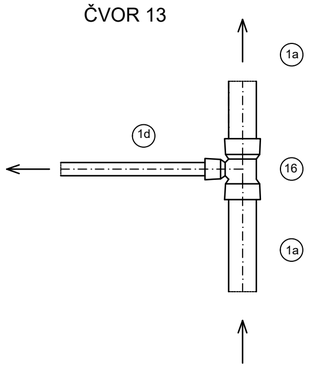

ČVOR 15

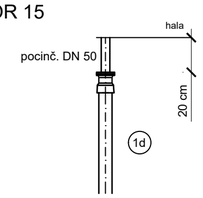

ČVOR 6

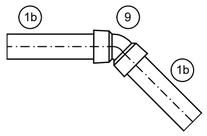

ČVOR 7

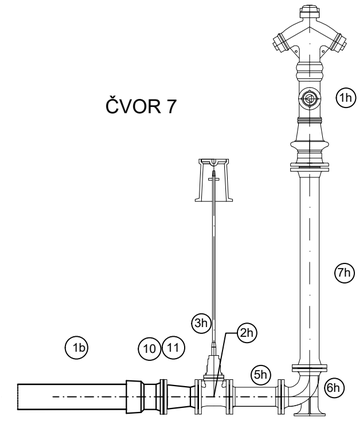

ČVOR 8

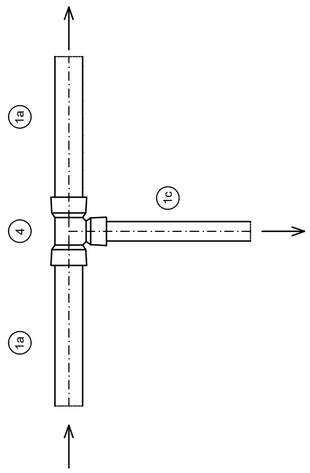

ČVOR 9

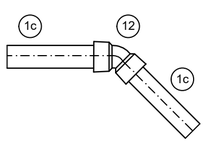

ČVOR 1

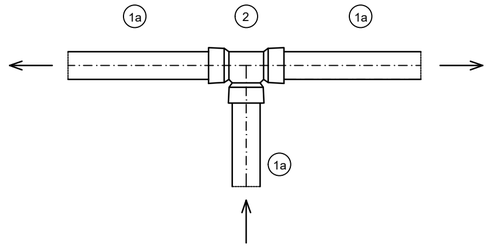

ČVOR 2

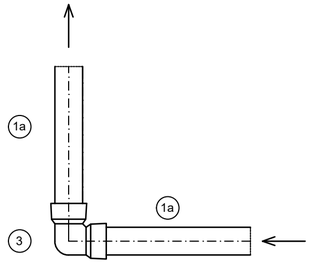

ČVOR 3

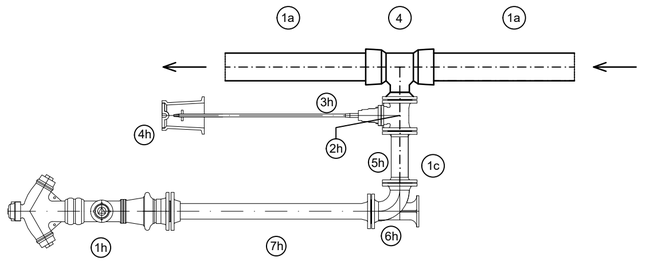

ČVOR 4

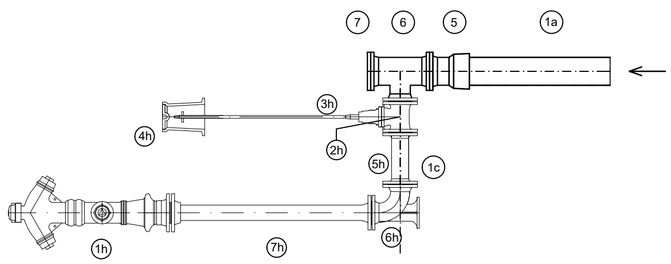

ČVOR 5

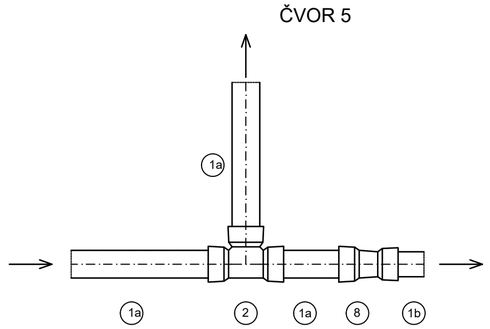

ČVOR 14

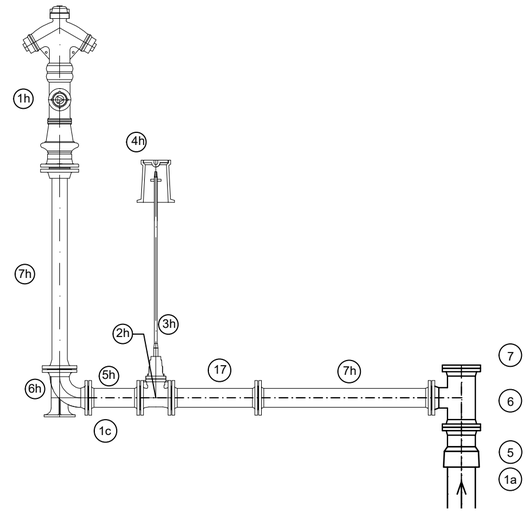

Legenda:

Oznaka fazonskog komada	Opis fazonskog komada	Broj fazonskih komada
1a	NL CIJEV DN 150	
1b	NL CIJEV DN 125	
1c	NL CIJEV DN 100	
1d	NL CIJEV DN 63	
2	MMB DN150	1
3	MMK DN150/90°	1
4	MMB DN150/100	2
5	EU komad DN150	2
6	MMA DN150/100	2
7	X komad DN 150	2
8	MMR DN150/125	1
9	MMK DN125/45°	1
10	EU komad DN125	1
11	FFR DN125/100	1
12	MMK DN 100/45°	1
13	MMB DN100/63	1
14	MMK DN100/90°	1
15	EU komad DN100	1
16	MMB DN150/63	1
17	FF DN100 -> L=500	1
18	EU komad DN65	2
19	X bušeni DN 65/2 1/2"	2
1h	NADZEMNI HIDRANT DN100	5
2h	ELIPTIČNI ZASUN BEZ RUČNOG KOLA DN100 PN16	5
3h	TELESKOPSKA UGRADBENA GARNITURA	5
4h	ULIČNA KAPA ZA OVALNE, PLOSNATE I ELIPTIČNE ZASUNE	5
5h	FF DN 100, L=300 PN 16	5
6h	N 90° DN100 PN 16	5
7h	FF DN 100, L=1000 PN 16	6

PERFECT POINT d.o.o.
OIB: 90250812686
Tivolski put 3, 52100 Pula
elvis.grgorinic@gmail.com

Projektant
Marin Velić mag.ing.aedif

Suradnici

Investitor
Filix d.o.o.
Stancija Pataj 52A
Bertoši, Pazin
OIB: 00706597351

Naziv građevine
Rekonstrukcija, izgradnja i prenamjena
postojeće farme purana u proizvodni pogon „Filix Proizvodni Kampus“

Datum izrade
Rujan 2021.

Strukovna odrednica projekta
Građevinski projekt vodovodnih instalacija, kanalizacije i prometnih površina

Naziv projekta
Izvedbeni projekt

Sadržaj nacrta
Detalj čvorova hidrantske mreže

Zaj. ozn. projekta	Broj projekta
05/20-IZ	2004-IZ-G

Mjerilo	Mapa br.	Br. nacrta
1:25	3	2.31

ČVOR 1-3-5-13

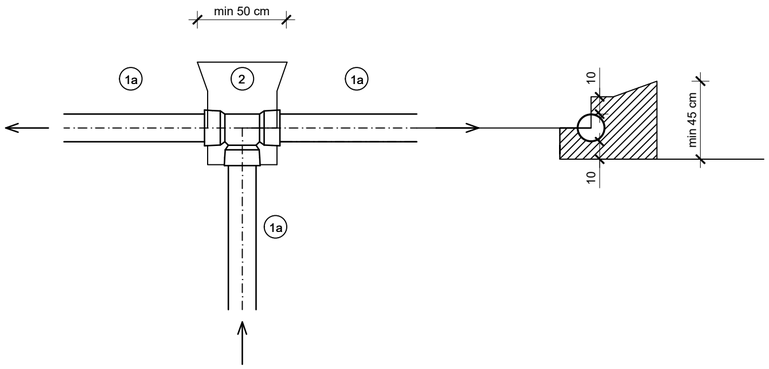

ČVOR 8-10

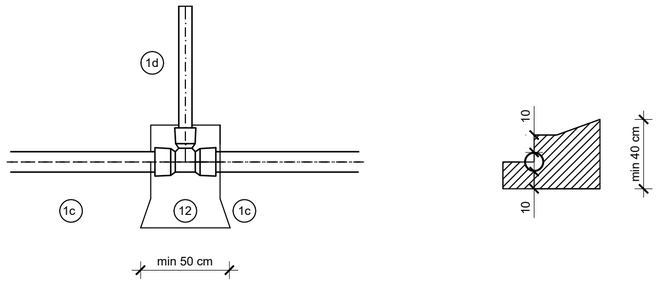

ČVOR 2

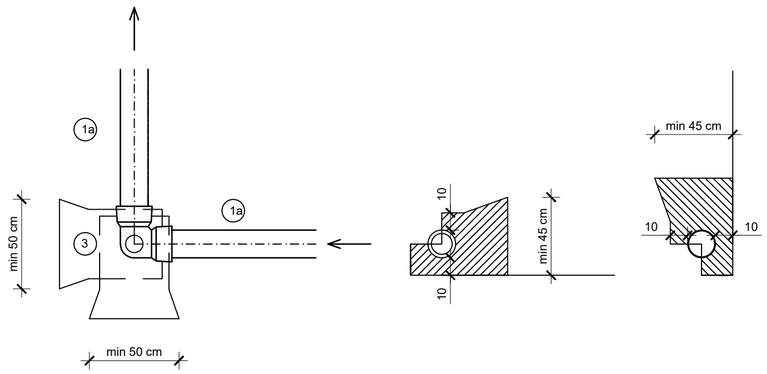

ČVOR 11

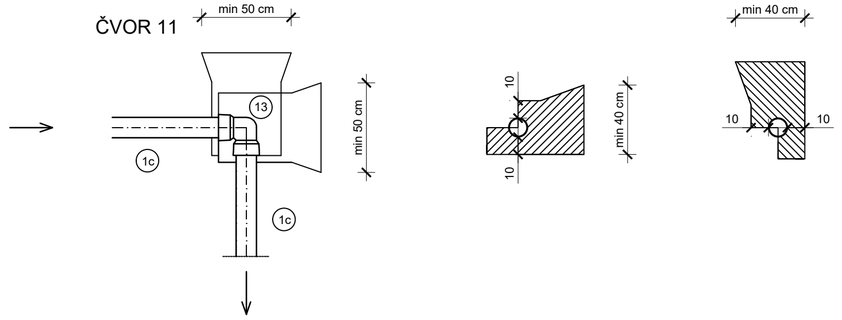

ČVOR 6-9

ČVOR 4-7-14

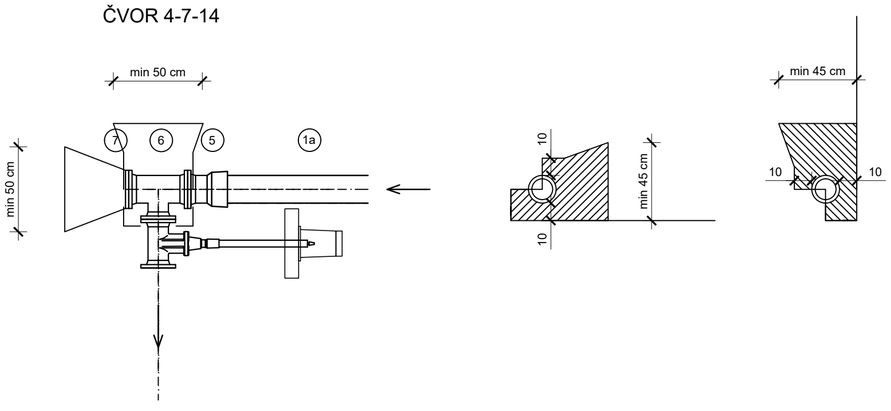

ČVOR 6



ČVOR 9



ČVOR 9

PERFECT POINT d.o.o. OIB: 90250812686 Tivolski put 3, 52100 Pula elvis.grgorinic@gmail.com	Investitor Filix d.o.o. Stancija Pataj 52A Bertoši, Pazin OIB: 00706597351	Strukovna odrednica projekta Građevinski projekt vodovodnih instalacija, kanalizacije i prometnih površina
Projektant Marin Velić mag.ing.aedif	Naziv građevine Rekonstrukcija, izgradnja i prenamjena postojeće farme purana u proizvodni pogon „Filix Proizvodni Kampus“	Naziv projekta Izvedbeni projekt Sadržaj nacrta Detalj usidrenja čvorova hidrantske mreže
Suradnici	Datum izrade Rujan 2021.	Zaj. ozn. projekta: 05/20-IZ; Broj projekta: 2004-IZ-G Mjerilo: 1:25; Mapa br.: 3; Br. nacrta: 2.32

DETALJ SPREMNIKA TEHNOLOŠKE VODE

PRESJEK A - A

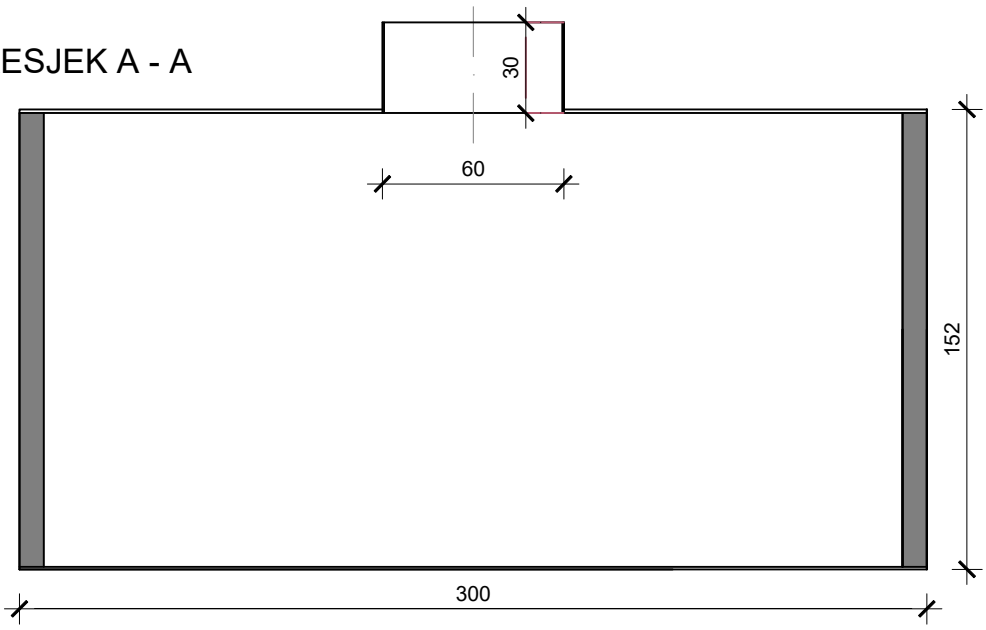

TLOCRT

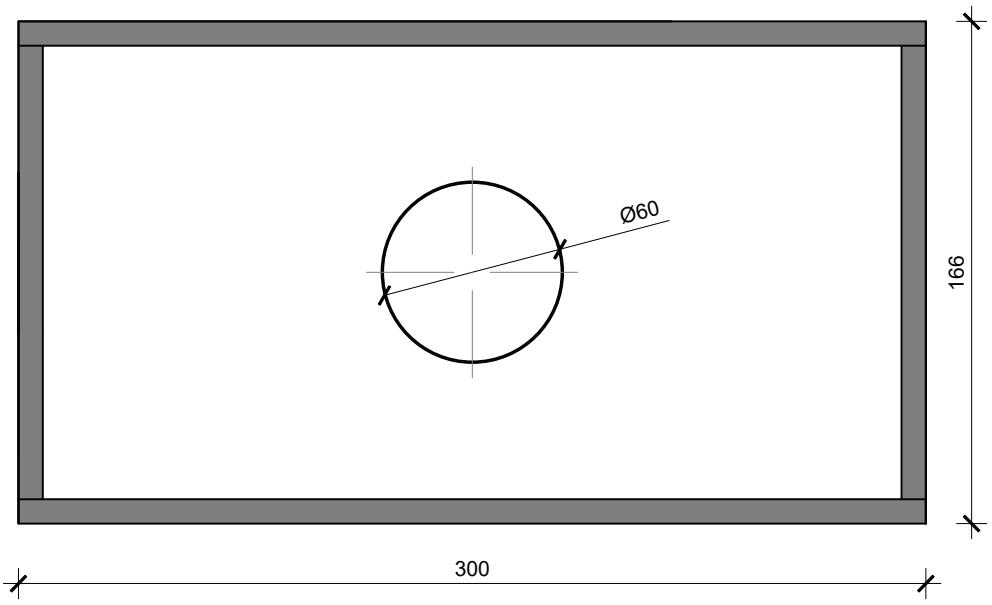

PERFECT POINT d.o.o. OIB: 90250812686 Tivolski put 3, 52100 Pula elvis.grgorinic@gmail.com	Investitor Filix d.o.o. Stancija Pataj 52A Bertoši, Pazin OIB: 00706597351	Strukovna odrednica projekta Građevinski projekt vodovodnih instalacija, kanalizacije i prometnih površina
		Naziv projekta Izvedbeni projekt
Projektant Marin Velić mag.ing.aedif	Naziv građevine Rekonstrukcija, izgradnja i prenamjena postojeće farme purana u proizvodni pogon „Filix Proizvodni Kampus“	Sadržaj nacrta Detalj spremnika tehnološke vode
		Zaj. ozn. projekta: 05/20-IZ Broj projekta: 2004-IZ-G
Suradnici	Datum izrade Rujan 2021.	Mjerilo: 1:25 Mapa br.: 3 Br. nacrta: 2.33